Highlight 2019/20

Störi
Licht AG

Störi Licht AG
Erlenweg 4
CH-8754 Netstal

Tel. +41 (0)55 654 12 00
info@stoeri-licht.ch
www.stoeri-licht.ch

LIGEO™

Weitere Kataloge von Störi-Licht

Wir bieten Ihnen ein breites Sortiment im Bereich Beleuchtungstechnik. Auf unserer Website www.stoeri-licht.ch (Download als PDF) sowie in folgenden Katalogen erfahren Sie mehr:

Aussen- und Industriebeleuchtungen
Hier finden Sie leistungsstarke, modulare LED-Leuchten für den Aussen- und Industriebereich. Dazu gehört etwa die Beleuchtung von architektonischen Details, öffentlichen Bereichen, Openair-Events, sowie Sport- oder Industriehallen.

Profile
Unser grosses Portfolio an hochwertigen LED-Profilen vereint raffinierte Funktionalität mit zeitloser Ästhetik und eröffnet Ihnen unzählige Möglichkeiten für Ihre Beleuchtungsplanung.

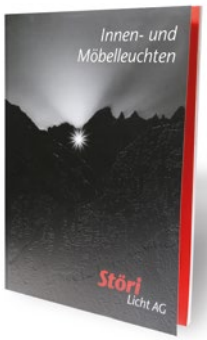

Innen- und Möbelleuchten
In diesem Katalog finden Sie interessante Produkte für hochwertige Beleuchtungslösungen im Innenbereich wie LED-Linienleuchten, Ein-, Aufbau- und Deckenleuchten oder Unterbauleuchten.

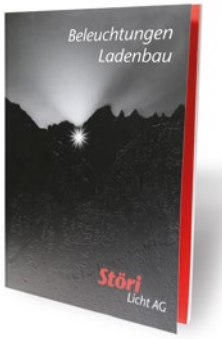

Ladenbau
Für den Ladenbau profitieren Sie von flexiblen Beleuchtungslösungen, die neben einer herausragenden Energieeffizienz die Möglichkeit bieten, Helligkeit und Lichtfarbe dynamisch an die jeweiligen Bedürfnisse anzupassen.

Licht – Der Star der Aufführung

Schwarz. Auf der Bühne ist alles dunkel. Dann geht das Licht an. Beleuchtet von einem einzelnen Spot beginnt die erste Szene. Zwischen grossen schwarzen Vorhängen wirft ein schwarzer Scheinwerfer Licht auf die Bühne und macht es zum Star der Aufführung.

Und genau dieser Star ist das Licht auch bei uns. Denn nicht nur in grossen Theatersälen, Konzert- oder Opernhäusern setzen schwarze Leuchten Licht optimal in Szene. Die Trendfarbe Schwarz gibt auch bei der Beleuchtung von Geschäftsräumen, Ausstellungsflächen und Wohnräumen den Ton an. Ob schwarzmatt oder glänzend: Die Neuheiten in diesem Katalog stehen für moderne Lichtgestaltung und passen perfekt zu den aktuellsten Wohntrends. Schwarz setzt ein Statement und rückt das Licht ins Zentrum jeder Einrichtung.

Wünschen auch Sie sich eine individuelle Beleuchtungslösung für Ihre Räume? Blättern Sie durch unseren Katalog, schreiben Sie uns oder rufen Sie uns an. Gerne zeigen wir Ihnen die Möglichkeiten unseres Leuchtensortiments oder planen für Sie ein umfassendes Lichtkonzept. Wir kreieren moderne und zeitgemässe Lichtgestaltungen, welche die Architektur Ihrer Räume unterstreicht. Dabei berücksichtigen wir nicht nur die aktuellen Beleuchtungsnormen, wir optimieren auch den Energieverbrauch. Damit das Licht auch in Ihren Räumen zum Star wird.

Haben Sie Fragen oder wünschen Sie sich eine umfassende Beratung? Kommen Sie auf uns zu. Unser Team für Lichtgestaltung freut sich auf Ihre Anfrage.

Herzliche Grüsse

Hansjörg Bowald
Geschäftsführer Störi Licht AG

Störi
Licht AG

LIGEO™ Blackyak ISPO18 Photo by Simon Vorhammer

Inhalt

Alles aus einer Hand 8
LIGEO™ SL 10
Sky Window 12
Perfetto-IN 70 15
Dynamic LED ModuLite F 16
LED ModuLite F 16
Dynamic LED Sky 17
LED Sky 17
Dynamic LED Slim-Pad F 18
LED Slim-Pad F 18
Dynamic FR 55-LED 19
Dynamic FR/FQ 68-LED 19
FR 55-LED 20
FR/FQ 68-LED 20
Profile Linienleuchten 21
LED 24V RGB-Controller/Dynamic-Controller 22
LED 24V Dimm-Controller 22
USB Doppelsteckdose 23
Easy 24
Easy Mini 24
Easy Double 25
Easy Mini Double 25
Stromschiene LKM Dreiphasig 26
Perfetto Compact 27
Perfetto Compact XS 27
Perfetto 28
Miniperfetto LKM 29
Nanoperfetto 30
Minikyclos 31
eColor 12 32
eWhite 12 32
eColor 40 33
eWhite 40 33

Alles aus einer Hand

Massgeschneiderte Komplettlösungen (Die folgende Darstellung dient als Beispiel.)

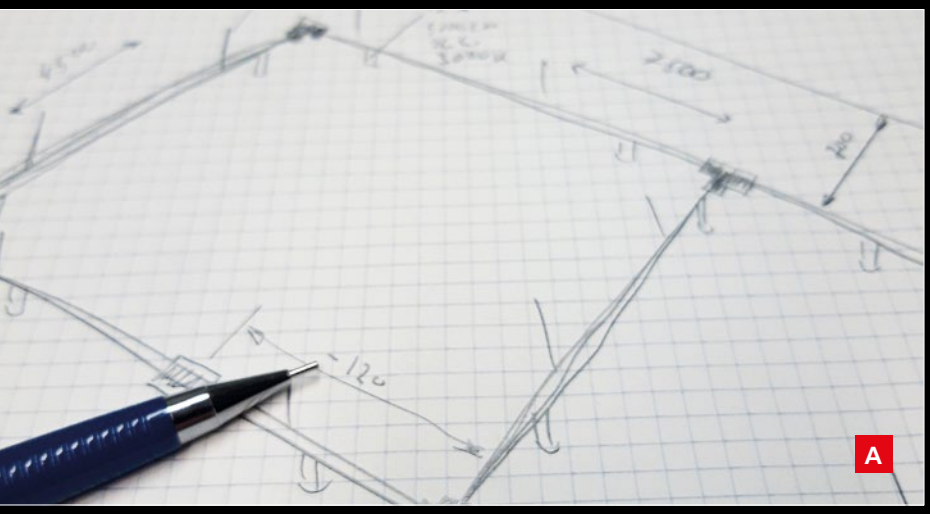

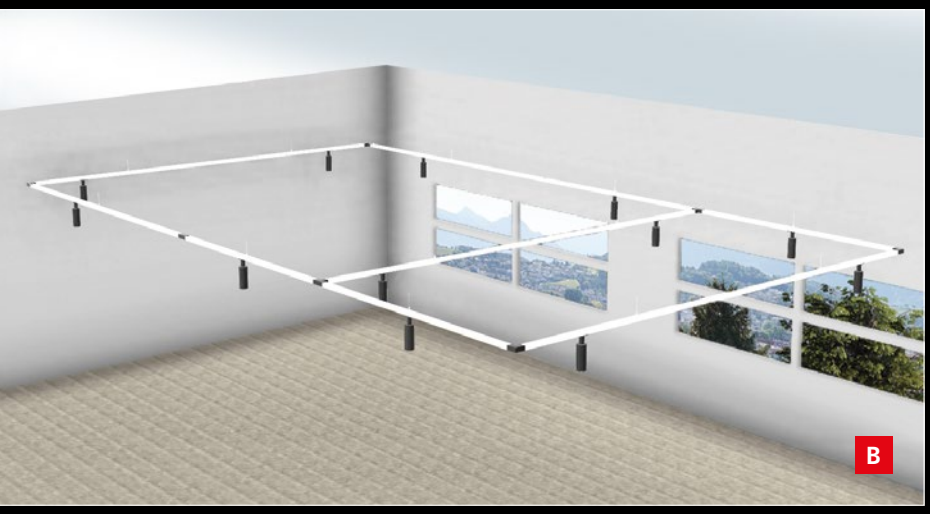

Von der Vision bis zur Vollendung Ihres Projekts – wir kümmern uns von der massgeschneiderten Lichtplanung bis hin zur Installation um alles und sorgen so für leuchtstarke Momente in Ihren Räumen.

A Skizze – Ihre Ideen, Vorstellungen und Bedürfnisse bilden die Grundlage der Lichtplanung.

B Vorschlag Visualisierung – Anhand Ihrer Wünsche und unserer langjährigen Erfahrung erstellen wir für Sie das passende Lichtkonzept mit Zeichnungen und Visualisierungen.

C Montageanleitung – Mithilfe der Visualisierung erarbeiten wir eine detaillierte Montageanleitung inklusive Materialliste.

D Abschluss – Die abschliessende Projektbegleitung sichert eine effiziente und zuverlässige Projektausführung.

Weitere Infos finden Sie unter
stoeri-licht.ch/dienstleistungen/lichtplanung

C

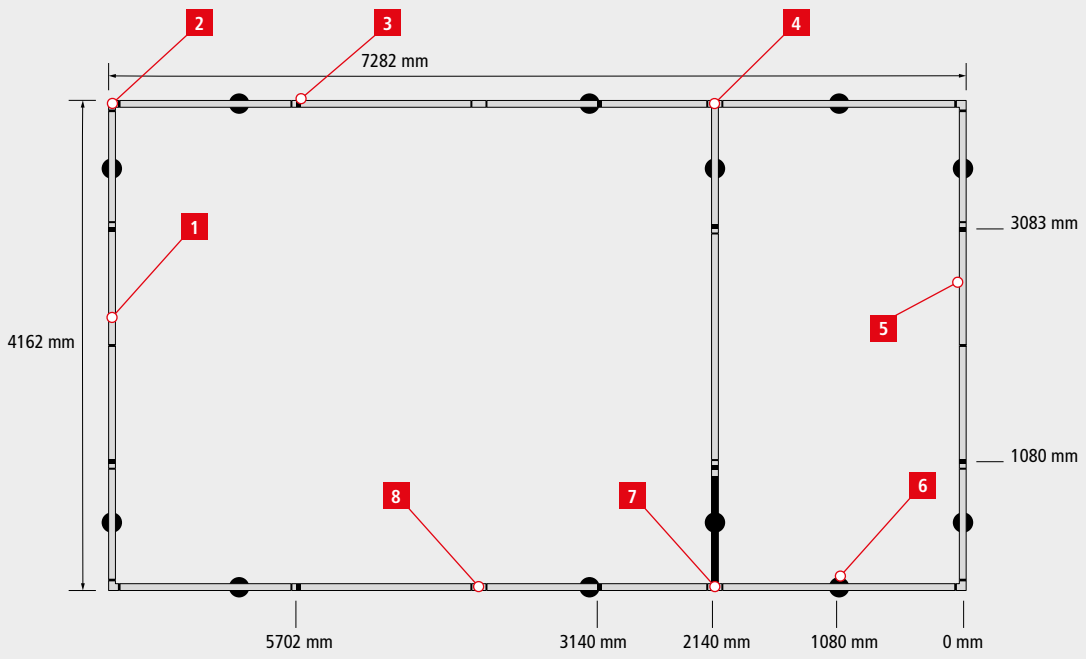

Besuchen Sie unsere Welt des Lichts auch online: stoeri-licht.ch

1. 13 × Schiene 3Phasen 2 m
2. 4 × L-Eckverbinder Schutzkontakt Extern
3. 12 × Pendel Kit 2 m Schlitten
4. 1 × T-Verbinder Schutzkontakt rechts
5. 4 × Linearer Verbinder
6. 12 × Perfetto Compact
7. 1 × T-Verbinder Schutzkontakt links
8. 1 × Einspeiseadapter mitte

LIGEO™ SL

Das modulare LED-Lichtsystem

LIGEO™, Wormland, Photo by Joachim Grothus

Das Lichtsystem LIGEO™ SL verbindet hochwertige LED-Beleuchtung mit Design und Technik. Die praktische Technologie ermöglicht es den Nutzern durch einfaches Zusammenstecken der Leuchtstäbe ihre eigenen Lichtinszenierungen zu kreieren. Weil die Lichtinstallationen jederzeit erweitert oder verändert werden können, sind der Kreativität von Architekten, Lichtplanern, Designern und allen anderen Gestaltern keine Grenzen gesetzt. Auf diese Weise lassen sich zwei- und dreidimensionale Lichtinstallationen realisieren, strenge Raster oder amorphe Gebilde. Ob in Büroräumen, Empfangshallen oder Foyers, für Messen oder Events, in Ladenlokalen oder für Zuhause: In jedem Fall bietet LIGEO™ SL qualitativ hochwertigste LED-Beleuchtung, und ist dabei gleichzeitig flexibel, begeistert und inspiriert.

Die RGBW Ausführung bietet neben einem qualitativ hochwertigen weissen Arbeitslicht auch das volle Spektrum der RGB Farben. Bei grossen Installationen oder schnellen Lichtwechseln – etwa für Lichtshows in Discotheken oder bei Veranstaltungen – lässt sich jede einzelne Tube kabelgebunden per DMX ansteuern. Alternativ gibt es auch die Bluetooth-Variante, die über das Smartphone bedient werden kann.

- Multiple Optionen zur Generierung zwei- oder dreidimensionaler sowie amorpher Strukturen
- 15 m Leuchtstäbe pro Einspeisung möglich oder 30 m bei zentraler Einspeisung
- Platz für bis zu 8 Leuchtstäbe pro Knotenpunkt
- Das System ermöglicht eine schnelle und simple Montage
- Die Leuchtstäbe sind stufenlos drehbar auf 360° rund um den Knotenpunkt
- Die Leuchtstäbe haben durch die Scharniere zusätzlich einen Spielraum von 180°
- Erhältlich in 5 verschiedenen Längen des Lichtbereichs 300 mm bis 1500 mm
- Das Stichmass – von der Knotenmitte bis zur Knotenmitte – ist je 95 mm länger
- Lichtstrom (Lumen): 492 – 2068 lm
- Lichtfarbe (Kelvin): 3000 – 5300 K/TW/RGBW

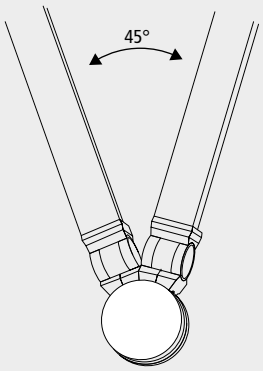

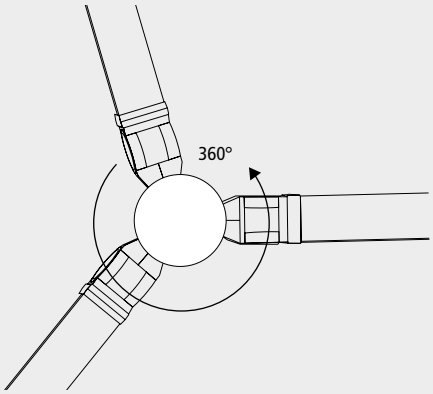

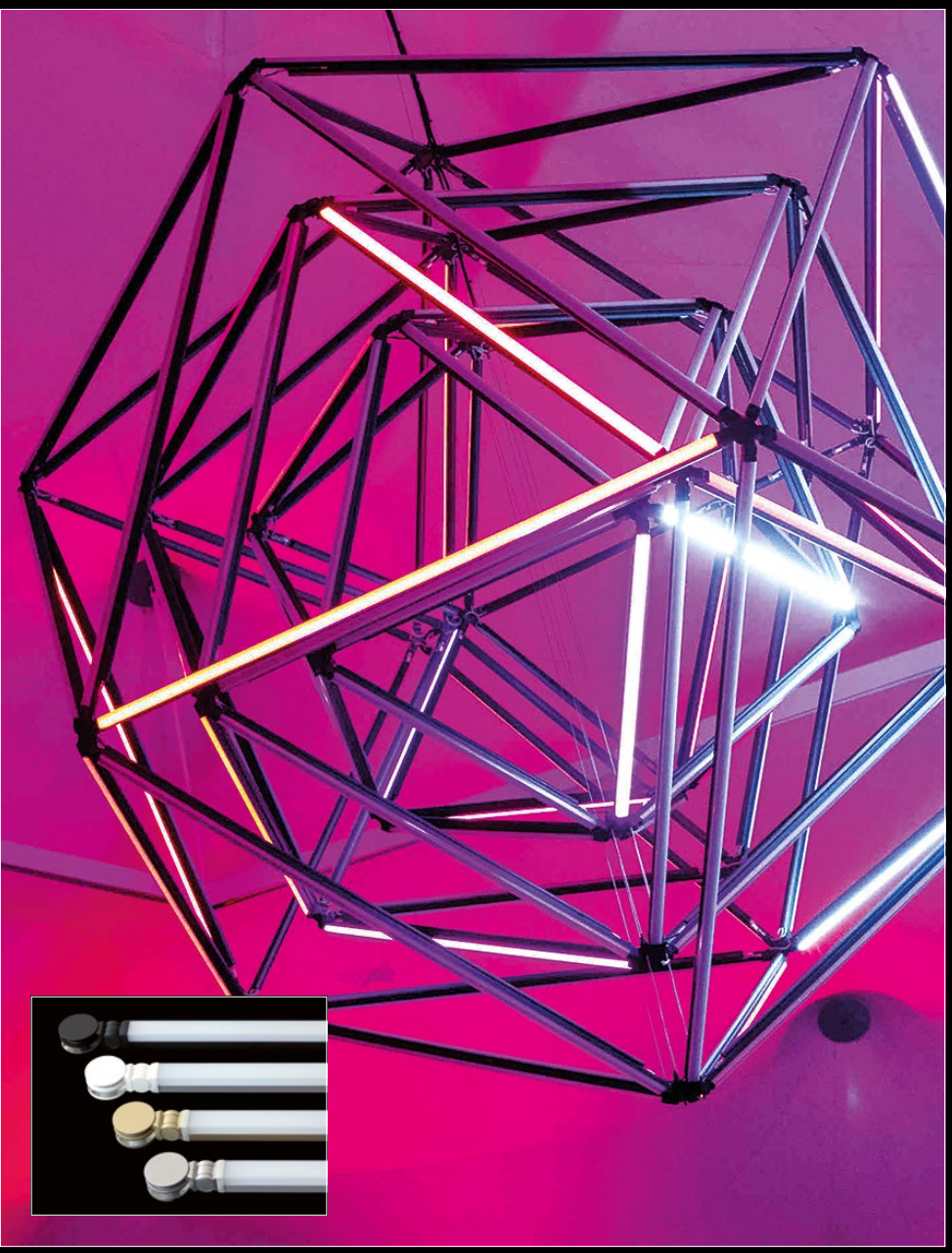

LIGEO™, VITRA, Photo by Dejan Jovanovic

Das modulare LED-Lichtsystem, das eine grosse Vielfalt an zwei sowie dreidimensionaler Lichtgestaltung ermöglicht.

A+

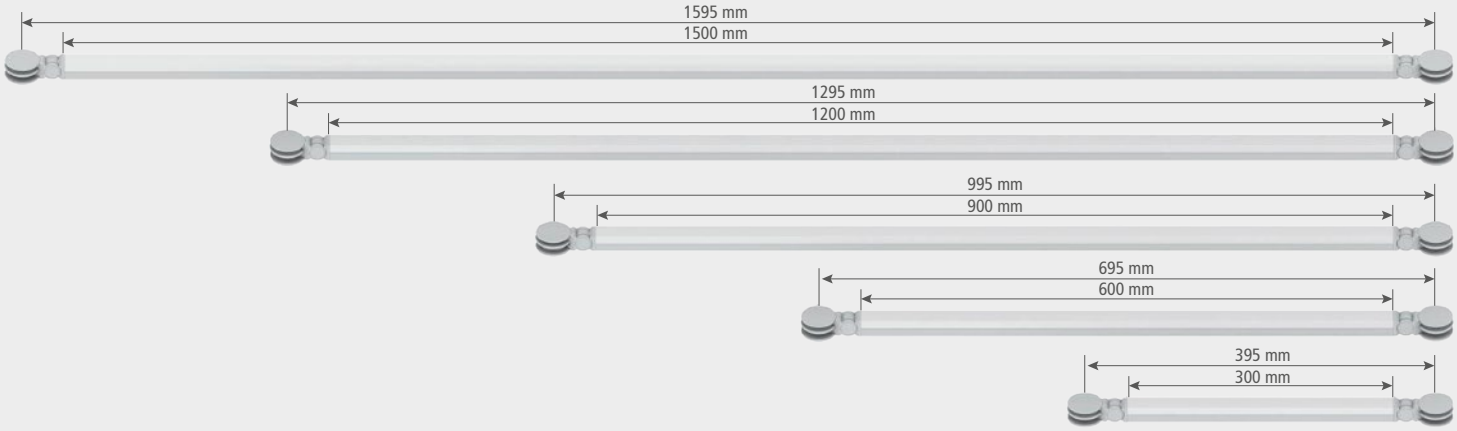

Sky Window

Ein-/Aufbauleuchte mit Tageslichtsteuerung und Sonnenlicht Spektrum

- Anschluss: 220–240 V / 50–60 Hz
- Lebensdauer: L70/B10 ≥ 50.000 Stunden
- Energieeffizienz: diese Leuchte enthält eingebaute, nicht austauschbare LED-Lampen der Energieklasse A bis A++
- Farbwiedergabe: Ra/CRI > 95
- Tageslicht hat einen sehr grossen Einfluss auf das Wohlbefinden. Sky Window bringt Sonnenschein überall dorthin, wo es benötigt wird.
- Gestalten Sie «Indoor naturgetreues Tageslicht dank Vollspektrum LEDs (Sunlike-LED) und smarter Tageslichtsteuerung.
- Das Tageslicht-Ambiente mit Sky Windwow wird durch den simulierten beleuchteten 3D-Himmel und der zuschaltbaren Sonneneinstrahlung umgesetzt. Verblüffend echte Tageslicht-Effekte werden erzielt.
- Die Farbwiedergabe liegt dank der eingesetzten Sunlike-LED bei Ra > 95, dies gilt auch für den R9-Wert.
- Die Lichtfarbe lässt sich mittels Control Panel und / oder APP von 2700 K bis 10 000 K stufenlos einstellen.
- Die Lichtstärke beträgt bei 3 Meter Ein- oder Anbauhöhe bei beachtlichen 3000 Lux (600 × 600 mm) und 4.500 Lux (600 × 1200 mm).
- Die smarte Lichtsteuerung ermöglicht den 24-Stunden Rhythmus, bei Bedarf sogar analog der verschiedenen Zeitzonen weltweit.
- Es können bis zu 64 Sky Window Leuchten parallel angesteuert und geschaltet werden.

Artikelnummer	Bezeichnung	Mass (Länge)	Watt	Lichtfarbe (Kelvin)	Farbe	Hinweis
202 030 610 02	Sky Window	600 × 600 mm	112 W	2700 K–10 000 K	weiss	inklusive Trafo
202 010 166 01	Einbaurahmen Sky Window	600 × 600 mm		2700 K–10 000 K	weiss	
202 030 610 01	Sky Window	1200 × 600 mm	250 W	2700 K–10 000 K	weiss	inklusive Trafo
202 010 166 02	Einbaurahmen Sky Window	1200 × 600 mm		2700 K–10 000 K	weiss	
202 010 166 12	Aufbaurahmen Sky Window	1200 × 600 mm		2700 K–10 000 K	weiss	
208 050 050 22	Touch Panel Sky Window	86 × 86 × 36 mm		2700 K–10 000 K	weiss	inklusive Einbaudose

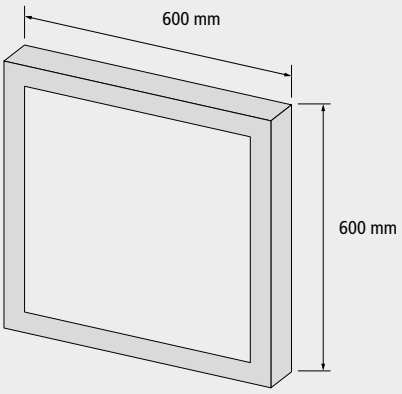

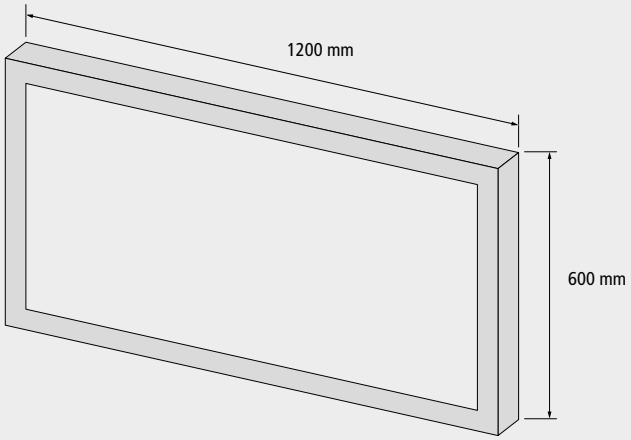

Black Line Serie

Perfetto-IN 70

Die nahezu unsichtbare Leuchte (220/240 V – 50/60 Hz)

Ein Wort: Licht.
Die Einbauleuchten sind eine funktionale Lösung für die Allgemein- und Akzentbeleuchtung. Im eingeschalteten Zustand ist die Leuchte in der Decke nahezu unsichtbar und das Licht kann frei fliessen.

Die geringe Leuchtdichte und die extrem niedrige Blendungswerte (UGR<03) kombiniert mit der integrierten Optik und dem Zubehör garantieren eine optimale Ausleuchtung.

850°

IP43 IK08 UGR<03 A++ A+ A

Artikelnummer	Ausstrahlungswinkel	Watt	Lichtfarbe (Kelvin)	LED (Lumen)	Produkt Lumen	CRI	Farbe
262-039BN-21	38°	9 W	3000 K	1090 lm	632 lm	90	schwarz

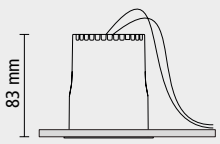

h 83 mm ∅64 mm 0,3 kg

Dynamic LED ModuLite F | LED ModuLite F

LED-Unterbauleuchte mit Flächenlicht und einstellbarer Lichtfarbe für 230 V |
Flache LED-Unterbauleuchte für 230 V

Integrierte HVLCS Steckverbindung im Gehäuse für abstandfreie Lichtbänder (max. 300 W); keine sichtbaren Lichtpunkte

- Anschluss: 220–240 V / 50–60 Hz
- Lebensdauer: L70/B10 ≥ 60.000 Stunden
- Energieeffizienz: LED: 122 lm/W
  Leuchte: 1583 lm/m (95 lm/W); diese Leuchte enthält eingebaute, nicht austauschbare LED-Lampen der Energieklasse A bis A++
- Farbwiedergabe: Ra/CRI > 80

Dynamic LED ModuLite F
- mit integriertem Dynamic Controller
- dimmbar
- Lichtfarbe zwischen 2700 K (xw) und 5000 K (cw), mit verschiedenen Fernbedienungen einstellbar

LED ModuLite F
- LED ModuLite F mit integriertem Schalter
- nicht dimmbar

Dynamic LED ModuLite F

Artikelnummer	Mass (Länge)	Watt	Lichtfarbe (Kelvin)	Farbe	Hinweis
202 025 832 03	600 mm	10 W	ca. 2700 K–5000 K	schwarz	• ohne Schalter • HVLCS Stecker und HVLCS Buchse integriert • Netzanschlussleitung und Funk-Sender bitte separat bestellen
202 025 833 03	900 mm	15 W	ca. 2700 K–5000 K	schwarz	
202 025 834 03	1200 mm	18 W	ca. 2700 K–5000 K	schwarz	

LED ModuLite F

Artikelnummer	Mass (Länge)	Watt	Lichtfarbe (Kelvin)	Farbe	Hinweis
202 025 801 32	450 mm	8 W	ww ca.3000 K	schwarz	• inkl. Schalter • HVLCS Stecker und HVLCS Buchse integriert • Netzanschlussleitungen bitte separat bestellen
202 025 802 32	600 mm	10 W	ww ca.3000 K	schwarz	
202 025 803 32	900 mm	15 W	ww ca.3000 K	schwarz	
202 025 804 32	1200 mm	18 W	ww ca.3000 K	schwarz	
202 025 801 33	450 mm	8 W	nw ca.4000 K	schwarz	
202 025 802 33	600 mm	10 W	nw ca.4000 K	schwarz	
202 025 803 33	900 mm	15 W	nw ca.4000 K	schwarz	
202 025 804 33	1200 mm	18 W	nw ca.4000 K	schwarz	

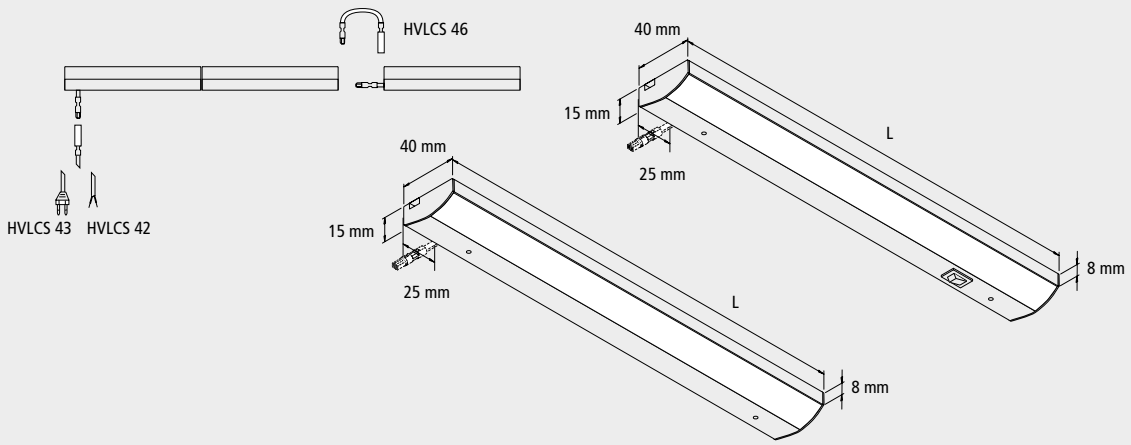

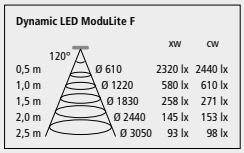

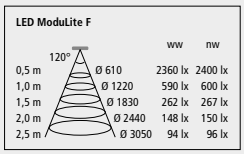

Dynamic LED Sky | LED Sky

Flache LED Unterbauleuchte mit grosser Lichtfläche und einstellbarer Lichtfarbe |
Flache LED Unterbauleuchte mit grosser Lichtfläche

- Anschluss: LED-Trafo DC 24 V
- Lebensdauer: L70/B10 ≥ 50.000 Stunden

Dynamic LED Sky
- Energieeffizienz: LED 92 lm/W; Leuchte: 255 lm (43 lm/W); diese Leuchte enthält eingebaute, nicht austauschbare LED-Lampen der Energieklasse A bis A++
- Farbwiedergabe: Ra/CRI > 91
- Besonderheiten: Lichtfarbe zwischen 2700K (xw) und 5000 K (cw) einstellbar

LED Sky
- Energieeffizienz: LED 144 lm/W; Leuchte: 390 lm (65 lm/W); diese Leuchte enthält eingebaute, nicht austauschbare LED-Lampen der Energieklasse A bis A++
- Farbwiedergabe: Ra/CRI > 82
- Besonderheiten: im Set dimmbar mit unsichtbarem Sonar Controller mit Memory-Funktion (nach Netztrennung wird der vorherige Dimmzustand wieder hergestellt)

Dynamic LED Sky

Artikelnummer	Set	Watt	Lichtfarbe (Kelvin)	Farbe	Hinweis
202 027 302 03		6 W	ca. 2700 K–5000 K	schwarz	• Anschlussleitung 2,4 m mit Dynamic-Stecker
610 532 301 03	3er Set	6 W	ca. 2700 K–5000 K	schwarz	• inkl. Anbau-Funkfernbedienung und Trafo LED 24/30 W

LED Sky

Artikelnummer	Set	Watt	Lichtfarbe (Kelvin)	Farbe	Hinweis
202 026 603 02		6 W	ww ca. 3000 K	schwarz	• Anschlussleitung 2,5 m mit LED 24-Stecker
202 026 603 03		6 W	nw ca. 4000 K	schwarz	
610 574 201 32	2er Set	6 W	ww ca. 3000 K	schwarz	• inkl. Trafo LED 24/30 W (bis 5 Leuchten erweiterbar)
610 574 201 33	2er Set	6 W	nw ca. 4000 K	schwarz	
610 574 202 32	2er Set	6 W	ww ca. 3000 K	schwarz	• mit Sonar-Dimmer • inkl. Trafo LED 24/30 W (bis 5 Leuchten erweiterbar) • inkl. Dimm-Controller Sonar + Kabelkanal 250 × 9 × 5 mm
610 574 202 33	2er Set	6 W	nw ca. 4000 K	schwarz	

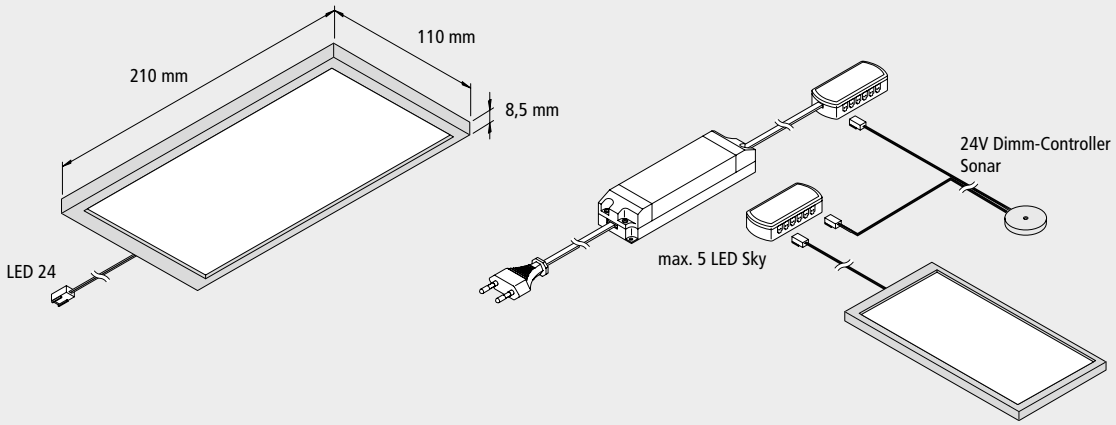

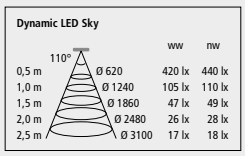

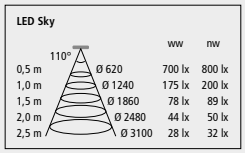

Dynamic LED Slim-Pad F | LED Slim-Pad F

Flache LED-Unterbauleuchte mit einstellbarer Lichtfarbe | Flache LED Unterbauleuchte mit homogenem Flächenlicht

- Anschluss: LED-Trafo DC 24 V
- Lebensdauer: L70/B10 ≥ 60.000 Stunden
- Energieeffizienz: LED: 105 lm/W
  Leuchte: 285 lm (57 lm/W); diese Leuchte enthält eingebaute, nicht austauschbare LED-Lampen der Energieklasse A bis A++
- Farbwiedergabe: Ra/CRI > 85

Dynamic LED Slim-Pad F
- Lichtfarbe zwischen 2700 K (xw) und 5000 K (cw) einstellbar

LED Slim-Pad F
- im Set dimmbar mit berührungslosem IR-Dimmer mit Orientierungs-Funktion
- IR-Dimmer (zum Schalten und Dimmen) mit Memory-Funktion (nach Netztrennung wird der vorherige Dimmzustand wieder hergestellt)

Dynamic LED Slim-Pad F

Artikelnummer	Set	Watt	Lichtfarbe (Kelvin)	Farbe	Hinweis
610 018 601 03		5 W	ca. 2700 K–5000 K	schwarz	• Anschlussleitung 2,4 m mit Dynamic-Stecker

LED Slim-Pad F

Artikelnummer	Set	Watt	Lichtfarbe (Kelvin)	Farbe	Hinweis
610 016 902 03		5 W	ww ca. 3000 K	schwarz	• Anschlussleitung 2,4 m mit LED 24-Stecker
610 016 903 03		5 W	nw ca. 4000 K	schwarz	
610 016 912 03		5 W	ww ca. 3000 K	schwarz	• mit Dimmer • inkl. berührungslosem IR-Dimmer und Orientierungs-LED
610 016 913 03		5 W	nw ca. 4000 K	schwarz	
610 565 302 03	3er Set	5 W	ww ca. 3000 K	schwarz	• mit Dimmer • inkl. berührungslosem IR-Dimmer und Orientierungs-LED • inkl. Trafo 30 W (bis 6 Leuchten erweiterbar)
610 565 303 03	2er Set	5 W	nw ca. 4000 K	schwarz	

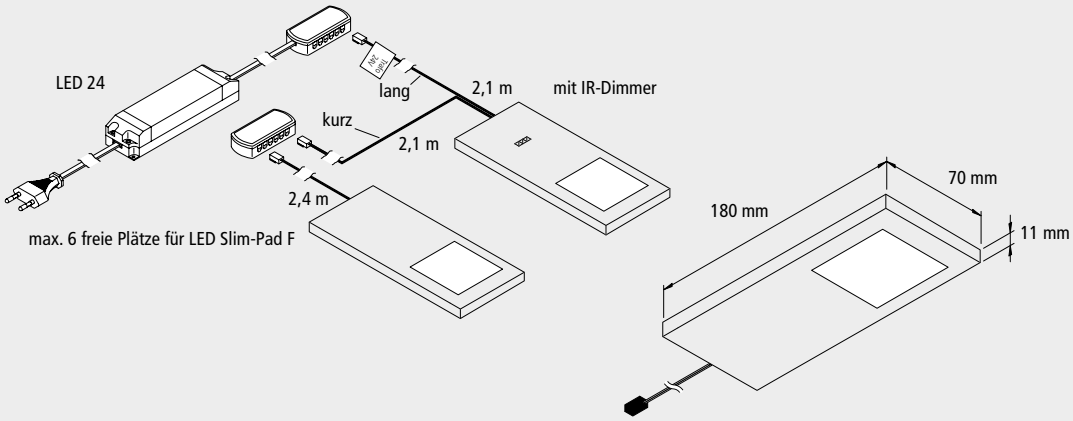

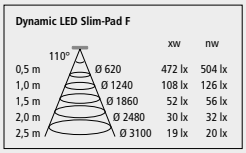

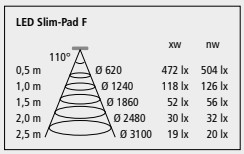

Dynamic FR 55-LED | Dynamic FR/FQ 68-LED

LED-Einbauleuchte mit Flächenlicht und einstellbarer Lichtfarbe | LED-Einbauleuchte mit Flächenlicht und einstellbarer Lichtfarbe

- Anschluss: LED-Trafo DC 24 V
- Lebensdauer: L70/B10 ≥ 54.000 Stunden
- Energieeffizienz: LED: 113 lm/W Leuchte: 210/270 lm (70/68 lm/W); diese Leuchte enthält eingebaute, nicht austauschbare LED-Lampen der Energieklasse A bis A++
- Farbwiedergabe: Ra/CRI > 93

Dynamic FR 55-LED
- auch für Blechmontage geeignet
- keine sichtbaren Lichtpunkte
- Lichtfarbe zwischen 2700 K (xw) und 5000 K (cw) einstellbar

Dynamic FR/FQ 68-LED
- flächenbündige Montage in 16 mm Platten
- keine sichtbaren Lichtpunkte
- Lichtfarbe zwischen 2700 K (xw) und 5000 K (cw) einstellbar

Dynamic FR 55-LED

Artikelnummer	Modell	Watt	Lichtfarbe (Kelvin)	Farbe	Hinweis
610 017 901 03	Dynamic FR 55-LED	3 W	ca. 2700 K–5000 K	schwarz	• Anschlussleitung 2,5 m mit Dynamic-Stecker

Dynamic FR/FQ 68-LED

Artikelnummer	Modell	Watt	Lichtfarbe (Kelvin)	Farbe	Hinweis
610 016 001 03	Dynamic FR 68-LED	4 W	ca. 2700 K–5000 K	schwarz	• Anschlussleitung 2,5 m mit Dynamic-Stecker
610 016 601 03	Dynamic FQ 68-LED	4 W	ca. 2700 K–5000 K	schwarz	

Dynamic FR 55-LED

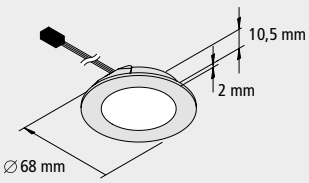

Dynamic FR 68-LED

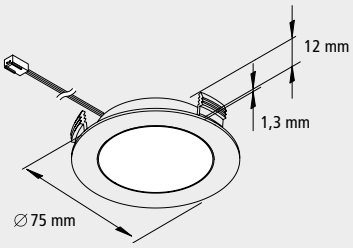

Dynamic FQ 68-LED

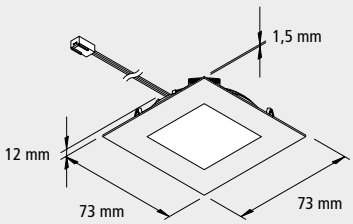

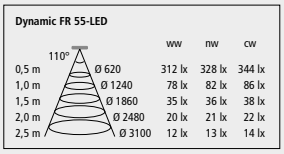

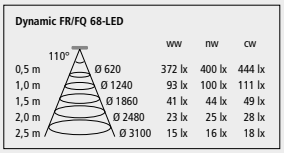

FR 55-LED | FR/FQ 68-LED

Flache LED-Einbauleuchte mit homogenem Flächenlicht | Flache LED-Einbauleuchte mit homogenem Flächenlicht

- Anschluss: LED-Trafo DC 24 V
- Lebensdauer: L70/B10 ≥ 54.000 Stunden
- Energieeffizienz: LED: 113 lm/W Leuchte: 210/270 lm (70/68 lm/W); diese Leuchte enthält eingebaute, nicht austauschbare LED-Lampen der Energieklasse A bis A++
- Farbwiedergabe: Ra/CRI > 93

FR 55-LED
- auch für Blechmontage geeignet
- keine sichtbaren Lichtpunkte

FR/FQ 68-LED
- flächenbündige Montage in 16 mm Platten
- keine sichtbaren Lichtpunkte

FR 55-LED

Artikelnummer	Set	Watt	Lichtfarbe (Kelvin)	Farbe	Hinweis
610 017 820 03		3 W	ww ca. 3000 K	schwarz	• Anschlussleitung 2,5 m mit Dynamic-Stecker
610 017 830 03		3 W	nw ca. 4000 K	schwarz	
610 569 330 02	3er Set	3 W	ww ca. 3000 K	schwarz	• inkl. Trafo 15 W (bis 5 Leuchten erweiterbar)

FR/FQ 68-LED

Artikelnummer	Modell/Set	Watt	Lichtfarbe (Kelvin)	Farbe	Hinweis
610 015 902 03	FR 68-LED	4 W	ww ca. 3000 K	schwarz	• Anschlussleitung 2,5 m mit Dynamic-Stecker
610 015 903 03	FR 68-LED	4 W	nw ca. 4000 K	schwarz	
610 563 330 03	3er Set FR 68-LED	4 W	ww ca. 3000 K	schwarz	• inkl. Trafo 15 W (bis 5 Leuchten erweiterbar)
610 563 330 02	3er Set FR 68-LED	4 W	nw ca. 4000 K	schwarz	
610 016 502 03	FQ 68-LED	4 W	ww ca. 3000 K	schwarz	• Anschlussleitung 2,5 m mit LED 24-Stecker
610 016 503 03	FQ 68-LED	4 W	nw ca. 4000 K	schwarz	
610 564 330 02	3er Set FQ 68-LED	4 W	ww ca. 3000 K	schwarz	• inkl. Trafo 15 W (bis 5 Leuchten erweiterbar)
610 564 330 03	3er Set FQ 68-LED	4 W	nw ca. 4000 K	schwarz	

FR 55-LED

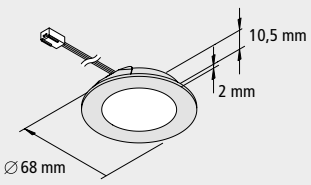

FR 68-LED

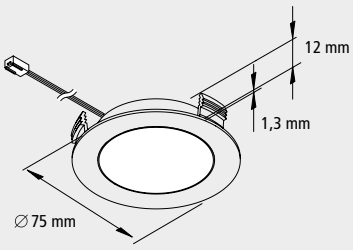

FQ 68-LED

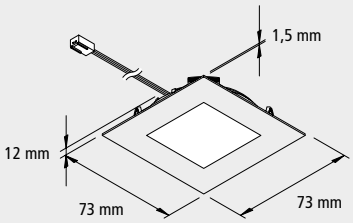

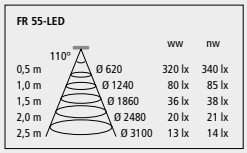

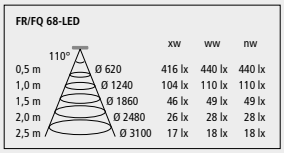

Profile Linienleuchten

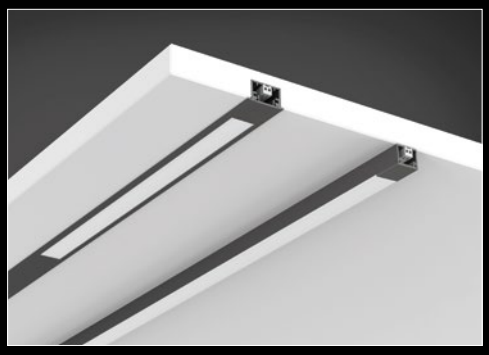

Artikelnummer	Modell	Set	Mass	Farbe	Hinweis
203 012 807 10	LED Abdeckprofil 15 mm		1 m	schwarz	• Material PC leicht schwarz mattiert
203 012 807 60	LED Abdeckprofil 15 mm		6 m Rolle	schwarz	
203 012 806 10	LED Abdeckprofil 15 mm		1 m	schwarz	• Material PC leicht mattiert
203 012 806 54	LED Abdeckprofil 15 mm		6 m Rolle	schwarz	
203 012 805 10	LED Abdeckprofil 15 mm		1 m	schwarz	• Material PC stark mattiert
203 012 805 54	LED Abdeckprofil 15 mm		6 m Rolle	schwarz	
615 000 314 13	LED Einfräsprofil 24 mm		1 m	schwarz	
615 000 314 63	LED Einfräsprofil 24 mm	5er Set	2,95 m	schwarz	
615 000 310 13	Stirndeckel LED Einfräsprofil 24 mm	2er Set		schwarz	• mit Befestigungsschrauben
615 000 324 13	LED Einfräsprofil A 24 mm		1 m	schwarz	• zur asymmetrischen Ausleuchtung
615 000 324 63	LED Einfräsprofil A 24 mm	5er Set	2,95 m	schwarz	• zur asymmetrischen Ausleuchtung
615 000 310 53	Stirndeckel LED Einfräsprofil A 24 mm	2er Set		schwarz	• mit Befestigungsschrauben
615 000 332 13	LED Einfräsprofil I 24 mm		1 m	schwarz	• zur innenliegenden asymmetrischen Ausleuchtung
615 000 332 63	LED Einfräsprofil I 24 mm	5er Set	2,95 m	schwarz	• zur innenliegenden asymmetrischen Ausleuchtung
615 000 310 63	Stirndeckel LED Einfräsprofil I 24 mm	2er Set		schwarz	• mit Befestigungsschrauben

Detaillierte Informationen und weitere Ausführungen finden Sie im Katalog **Innen- und Möbelleuchten**

Einfräsprofil 24 mm

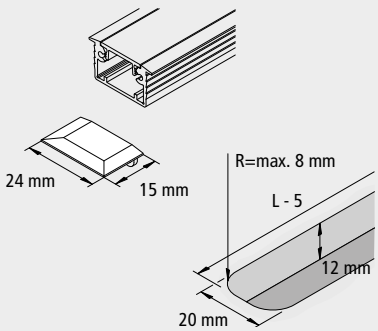

Einfräsprofil A 24 mm

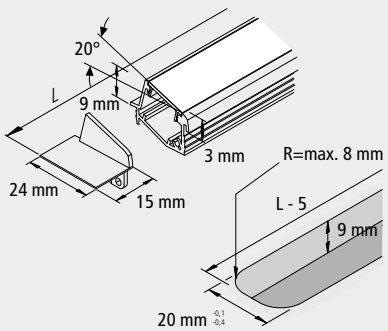

Einfräsprofil I 24 mm

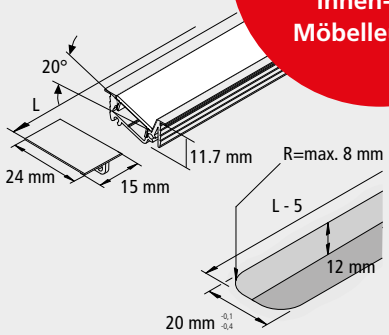

LED 24 V RGB-Controller/Dynamic-Controller

Zur Steuerung der Lichtfarbe*

LED 24 V Controller

- Anschluss: 24 V DC
- steckerfertig und optional, für jede Neuinstallation oder nachträgliche Erweiterung des bestehenden Systems
- mit Memory-Funktion (nach Netztrennung wird die vorherige Lichtfarbe und Helligkeit wieder hergestellt)
- Funkfernbedienungen zum Dimmen, Schalten und Einstellen der Lichtfarbe (Reichweite 15 m/ bei Wänden und Decken geringer)
- mit einer Fernbedienung können beliebig viele Funk-Controller parallel angesteuert werden
- mit «Soft Off» und «Multicontrol» (es können bis zu 7 verschiedene Sender auf einem Controller angelernt werden)
- 4 Kanal- und Anbau-Funkfernbedienung mit Wandhalterung
- Einbau-Funkfernbedienung für Holzbohrung ∅ 35 mm min. 12 mm tief inkl. Aufbaugehäuse oder für den Einsatz in Standard-Steckdosen
- LED Converter muss separat bestellt werden

Artikelnummer	Modell	Watt	Farbe	Hinweis
615 000 505 44	24 V RGB-Controller Funk inkl. 1 Kanal-Funkfernbedienung	75 W		• für RGB, Dimmen und Schalten • mit 4fach-Verteiler
615 000 505 45	24 V RGB-Controller Funk inkl. Anbau-Funkfernbedienung	75 W		
208 050 030 22	24 V RGB-Controller Funk ohne Funkferbedienung	75 W		• Erweiterung zu Controllern inkl. Funkfernbedienung
615 000 505 32	24 V Dynamic-Controller inkl. 4 Kanal-Funkfernbedienung	75 W		• für Farbwechsel, Dimmen und Schalten • mit 4fach-Verteiler
615 000 505 29	24 V Dynamic-Controller inkl. Anbau-Funkfernbedienung	75 W		
615 000 505 30	24 V Dynamic-Controller inkl. Einbau-Funkfernbedienung	75 W		
208 050 030 12	24 V Dynamic-Controller ohne Funkferbedienung	75 W		• Erweiterung zu Controllern inkl. Funkfernbedienung
615 000 506 31	4 Kanal-Funkfernbedienung Dynamic		schwarz	• als Erweiterung zu einem vorhandenem Controller • es können bis zu 7 verschiedene Sender auf einem Cotroller angelernt werden • die Sender können jeweils parallel auf beliebig viele Controller angelernt werden
615 000 506 43	Anbau-Funkfernbedienung Dynamic		schwarz	
615 000 506 53	Einbau-Funkfernbedienung Dynamic		schwarz	

Detaillierte Informationen und weitere Ausführungen finden Sie im Katalog **Innen- und Möbelleuchten**

Anbau-Funkfernbedienung

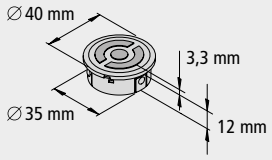

Einbau-Funkfernbedienung

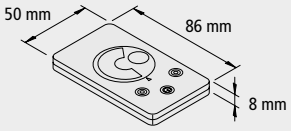

4 Kanal-Funkfernbedienung

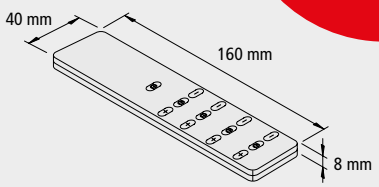

* LED 24V RGB-Controller (Rot, Grün, Blau/Mehrfarbig | LED 24V Dynamic-Controller (von extra warm bis kalt weiss)

LED 24 V Dimm-Controller | USB Doppelsteckdose

Dimm-Controller als optionales Zubehör* | Möbel USB Steckdose*

USB Doppelsteckdose

- USB Doppelsteckdose mit 5 V DC max. 1 × 2,1 A bzw. 2 × 1,05 A
- beim 24 V Trafo muss eine Leistung von 15 W reserviert werden

Artikelnummer	Modell	Watt	Farbe	Hinweis
615 000 505 26	24 V Dimm-Controller Funk inkl. 4 Kanal-Funkfernbedienung	80 W		• zum Dimmen und Schalten • mit 12fach-Verteiler
615 000 505 21	24 V Dimm-Controller Funk inkl. Anbau-Funkfernbedienung	80 W		
615 000 505 22	24 V Dimm-Controller Funk inkl. Einbau-Funkfernbedienung	80 W		
208 050 030 02	24 V Dimm-Controller Funk ohne Funkferbedienung	80 W		• Erweiterung zu Controllern inkl. Funkfernbedienung
615 000 506 31	4 Kanal-Funkfernbedienung Dimm		schwarz	• Erweiterung zu Controllern inkl. Funkfernbedienung • es können bis zu 7 verschiedene Sender auf einem Cotroller angelernt werden • die Sender können jeweils parallel auf beliebig viele angelernt werden
615 000 506 03	Anbau-Funkfernbedienung Dimm		schwarz	
615 000 506 23	Einbau-Funkfernbedienung Dimm		schwarz	
217 001 010 03	USB Doppelsteckdose 24 V	15 W	schwarz	• Anschlussleitung 2,5 m mit LED 24-Stecker

24 V Dimm-Controller Funk

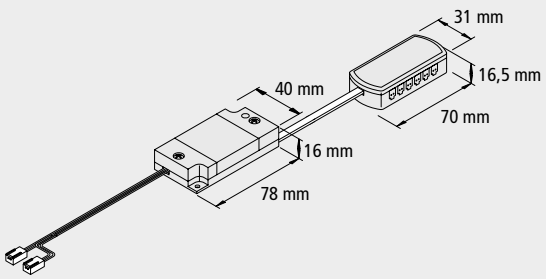

USB Doppelsteckdose

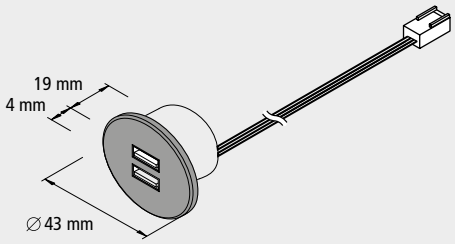

* für 24 V Trafos

Easy | Easy Mini

Designorientierte Aufbauleuchte dreh- und schwenkbar

Easy
- Wand-/Deckenaufbauleuchte LED inkl. Konverter
- 230 V anschlussfertig
- Lampenkopf drehbar: 90° vertikal, 355° horizontal
- Abstrahlwinkel 10 W/32°, 18 W/38°
- Dimmbar über Phasenan- oder abschnitt

Easy Mini
- Wand-/Deckenaufbauleuchte LED inkl. Konverter
- 230 V anschlussfertig
- Lampenkopf drehbar: 90° vertikal, 355° horizontal
- Abstrahlwinkel 32°
- Dimmbar über Phasenan- oder abschnitt

CE IP20 A+

Easy

Artikelnummer	Ausstrahlungswinkel	Watt	Lichtfarbe (Kelvin)	Lichtstrom (Lumen)	CRI	Farbe
2-215-05-2	32°	10 W	2700 K	680 lm	>92 typisch	schwarz
2-215-07-2	38°	18 W	2700 K	1320 lm	>92 typisch	schwarz

Eay Mini

Artikelnummer	Ausstrahlungswinkel	Watt	Lichtfarbe (Kelvin)	Lichtstrom (Lumen)	CRI	Farbe
2-215-08-2	32°	7 W	2700 K	550 lm	>92 typisch	schwarz

Detaillierte Informationen und weitere Ausführungen finden Sie im Katalog **Beleuchtungen Ladenbau**

Easy

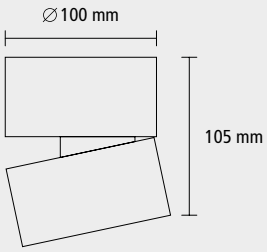

Easy Mini

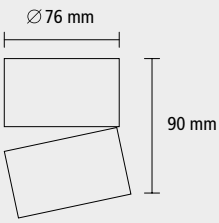

Easy Double | Easy Mini Double

Designorientierte doppelte Aufbauleuchte dreh- und schwenkbar

Easy Double
- Wand-/Deckenaufbauleuchte LED inkl. Konverter
- 230 V anschlussfertig
- Lampenköpfe drehbar:
  90° vertikal, 355° horizontal
- Abstrahlwinkel 32°
- Dimmbar über Phasenan- oder abschnitt

Easy Mini Double
- Wand-/Deckenaufbauleuchte LED inkl. Konverter
- 230 V anschlussfertig
- Lampenköpfe drehbar:
  90° vertikal, 355° horizontal
- Abstrahlwinkel 32°
- Dimmbar über Phasenan- oder abschnitt

CE IP20 A+

Easy Double

Artikelnummer	Ausstrahlungswinkel	Watt	Lichtfarbe (Kelvin)	Lichtstrom (Lumen)	CRI	Farbe
2-215-09-2	32°	2 × 10 W	2700 K	2 × 680 lm	>92 typisch	schwarz

Easy Mini Double

Artikelnummer	Ausstrahlungswinkel	Watt	Lichtfarbe (Kelvin)	Lichtstrom (Lumen)	CRI	Farbe
2-215-10-2	32°	2 × 7 W	2700 K	2 × 550 lm	>92 typisch	schwarz

Detaillierte Informationen und weitere Ausführungen finden Sie im Katalog **Beleuchtungen Ladenbau**

Easy Double

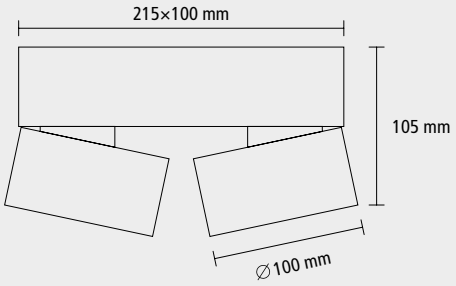

Easy Mini Double

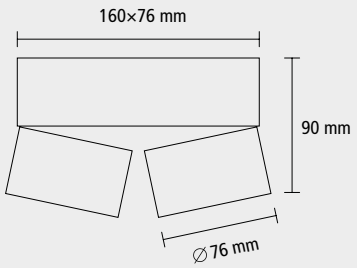

Stromschiene LKM Dreiphasig

Rund, quadro, Einbau

Die Stromschiene LKM ist ein dreiphasiges Schienensystem mit drei Einschaltmöglichkeiten. Es wird in vier Längen für die Decken- und Hängeinstallation angeboten. Die verschiedenen Ein- und Aufbauvarianten werden jedem Bedürfnis gerecht.

Dank des Komplettangebots von Zubehör ist LKM in puncto Flexibilität und Vielseitigkeit die ideale Lösung in der Welt der Lichtplanung. Netzspannung 230 V. Industrielle Netzspannung 380/440 V. Gesamtlast 16 A.

Kontinuität der Erdung
Die Kontinuität der Erdungsleitung zwischen jedem Element ist für eine korrekte Installation aller Zubehörteile des dreiphasigen Schienensystems wesentlich.

Die Positionierung der Erdleitungen muss daher zwischen den einzelnen Bauteilen folgerichtig ausgelegt sein.

Artikelnummer	Modell	Mass (Länge)	Farbe	Netzspannung	Gesamtlast
7501-10-30	LKM 3Phasen rund	1000 mm	schwarz	230/440 V	16 A
7501-20-30	LKM 3Phasen rund	2000 mm	schwarz	230/440 V	16 A
7501-30-30	LKM 3Phasen rund	3000 mm	schwarz	230/440 V	16 A
7501-40-30	LKM 3Phasen rund	4000 mm	schwarz	230/440 V	16 A
7511-10-30	LKM 3Phasen quadro	1000 mm	schwarz	230/440 V	16 A
7511-20-30	LKM 3Phasen quadro	2000 mm	schwarz	230/440 V	16 A
7511-30-30	LKM 3Phasen quadro	3000 mm	schwarz	230/440 V	16 A
7511-40-30	LKM 3Phasen quadro	4000 mm	schwarz	230/440 V	16 A
7512-10-30	LKM 3Phasen Einbau	1000 mm	schwarz	230/440 V	16 A
7512-20-30	LKM 3Phasen Einbau	2000 mm	schwarz	230/440 V	16 A
7512-30-30	LKM 3Phasen Einbau	3000 mm	schwarz	230/440 V	16 A
7512-40-30	LKM 3Phasen Einbau	4000 mm	schwarz	230/440 V	16 A

Detaillierte Informationen und weitere Ausführungen finden Sie im Katalog **Beleuchtungen Ladenbau**

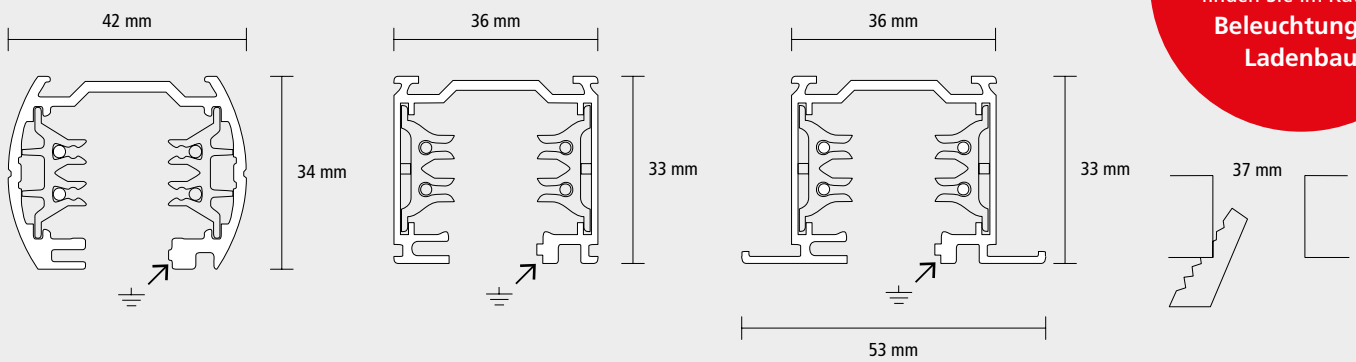

Perfetto Compact | Perfetto Compact XS

Leuchte mit schlankem Design (220/240 V – 50/60 Hz)

Perfetto Compact
Perfetto Compact ist ein Strahler mit schlankem Design für Stromschienen LKM Dreiphasig, der mit den neuen effizienten COB-LEDs mit 3000 K oder 4000 K Farbtemperatur ausgestattet sind.

Er kann mit professioneller Optik für verschiedene Lichtstrahler geliefert werden und ist bis zu 355° drehbar und bis zu 90° schwenkbar. Was viele Lichtlösungen für Geschäfte, Einkaufszentren, Museen und Ausstellungsbereiche ermöglicht.

Perfetto Compact XS
Kleiner Strahler für Stromschienen LKM Dreiphasig, speziell entwickelt für hocheffiziente COB-LEDs. Es stehen professionelle Optiken für verschiedene Abstrahlwinkel und optische Geräte für mehr Sehkomfort zur Verfügung.

850°

IP20 UGR<11 A++ A+ A

Perfetto Compact

Artikelnummer	Ausstrahlungswinkel	Watt	Lichtfarbe (Kelvin)	LED (Lumen)	Produkt Lumen	CRI	Farbe
751-261-16	29°	26 W	3000 K	3125 lm	2278 lm	85	schwarz
751-261A-16	29°	26 W	4000 K	3200 lm	2333 lm	85	schwarz
751-361-16	29°	30 W	3000 K	3500 lm	2552 lm	85	schwarz
751-361A-16	29°	30 W	4000 K	3590 lm	2617 lm	85	schwarz

Perfetto Compact XS

Artikelnummer	Ausstrahlungswinkel	Watt	Lichtfarbe (Kelvin)	LED (Lumen)	Produkt Lumen	CRI	Farbe
751-262-16	15°	26 W	3000 lm	3125 lm	2278 lm	85	schwarz
751-262A-16	15°	26 W	4000 lm	3200 lm	2333 lm	85	schwarz

Detaillierte Informationen und weitere Ausführungen finden Sie im Katalog **Beleuchtungen Ladenbau**

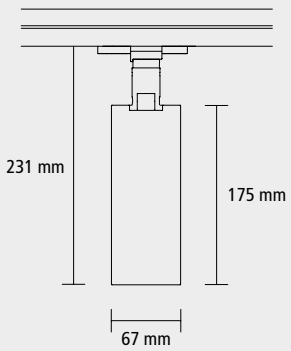

Perfetto Compact

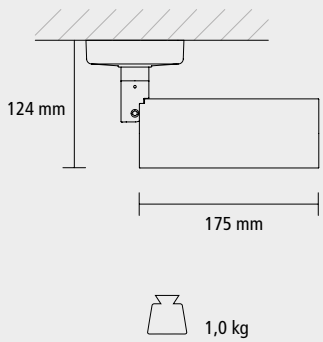

Perfetto Compact XS

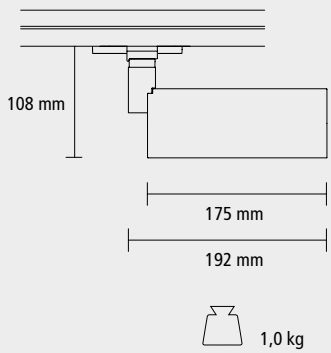

Perfetto

Leuchte mit schlichter und eleganter Linienführung (220/240 V – 50/60 Hz)

Der Strahler für Stromschienen LKM Dreiphasig ist speziell entwickelt für hocheffiziente COB-LEDs. Es stehen professionelle Optiken für verschiedene Abstrahlwinkel und optisches Zubehör zur Verfügung.

IP20 UGR<11 A++ A+ A 850°

Artikelnummer	Ausstrahlungswinkel	Watt	Lichtfarbe (Kelvin)	LED (Lumen)	Produkt Lumen	CRI	Farbe
743-161-16	25°	26 W	3000 K	3100 lm	2759 lm	85	schwarz
743-161A-16	25°	26 W	4000 K	3250 lm	2893 lm	85	schwarz
743-269-16	30°	33 W	3000 K	4000 lm	3560 lm	85	schwarz
743-461-16	30°	43 W	3000 K	5550 lm	4940 lm	85	schwarz
743-461A-16	30°	43 W	4000 K	5650 lm	5029 lm	85	schwarz

Detaillierte Informationen und weitere Ausführungen finden Sie im Katalog **Beleuchtungen Ladenbau**

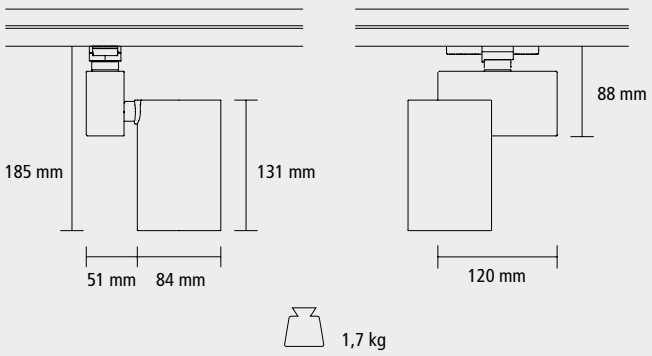

Miniperfetto LKM

Leuchte für professionelle Lichtlösungen (220/240 V – 50/60 Hz)

Die Miniperfetto Leuchte ist vielseitig einsetzbar. Mit einem Design können mehrere Anwendungen und massgeschneiderte Lichtlösungen angeboten werden. Dies ist ideal für alle Designanforderungen.

IP20 UGR<11 A++ A+ A 850°

Artikelnummer	Ausstrahlungswinkel	Watt	Lichtfarbe (Kelvin)	LED (Lumen)	Produkt Lumen	CRI	Farbe
748-2692-16	30°	9 W	3000 K	1170 lm	972 lm	90	schwarz
748-1692-16	30°	12 W	3000 K	1469 lm	1221 lm	90	schwarz
748-1692A-16	30°	12 W	4000 K	1500 lm	1247 lm	90	schwarz

Detaillierte Informationen und weitere Ausführungen finden Sie im Katalog **Beleuchtungen Ladenbau**

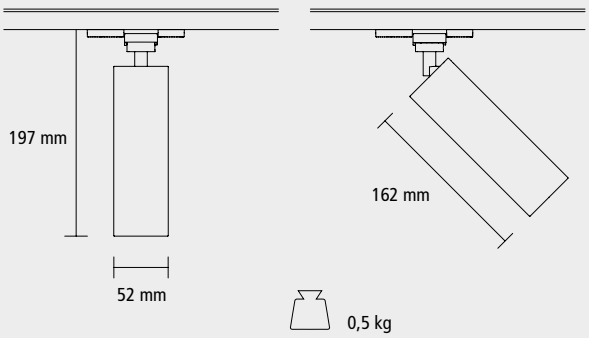

Nanoperfetto

Kompakte Niederspannung-Strahler für Flexible Lichtszenarien

Eine Reihe von Strahler für Niederspannung-Schienen die sich durch kompakte Formen und eine elegante zylindrische Form auszeichnen. Entwickelt für LED-Quellen neueste Generation mit niedrigen Blendungswerten.

Der Strahler ist mit einem Adapter ausgestattet.

IP20 UGR<12 A++ A+ A 850°

Artikelnummer	Ausstrahlungswinkel	Watt	Lichtfarbe (Kelvin)	LED (Lumen)	Produkt Lumen	CRI	Farbe
752-289-16	34°	4.5 W	3000 K	500 lm	425 lm	90	schwarz
752-289C-16	34°	4.5 W	2700 K	470 lm	400 lm	90	schwarz

Detaillierte Informationen und weitere Ausführungen finden Sie im Katalog **Beleuchtungen Ladenbau**

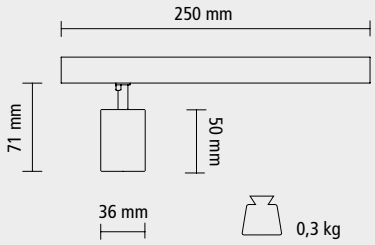

Minikyclos

LED mit einem kompakten Design (220/240 V – 50/60 Hz)

Minikyclos ist ein kompakter Spot für LKM Dreiphasig und MM Einphasig Stromschienen, die speziell für die Ausstattung mit COB-LEDs der neuesten Generation entwickelt wurden. Er ist in verschiedenen Farbtemperaturen, 3000 K und 4000 K, auch mit am Netz dimmbarer 230 V LED erhältlich.

Minikyclos hat ein Gehäuse mit einem kompakten Design und ist mit dem schwenkbaren Kopf sowie seiner extrem kompakten Grösse gut im Gleichgewicht. Die Vielseitigkeit der Leuchte macht diesen Strahler zur idealen Lösung als Akzentbeleuchtung in Geschäften, Showrooms, Kunstgalerien und Museen.

Die Leuchte besteht aus klarem thermoplastischem Material, lackiert für einen helleren und tieferen Effekt, im Kontrast zur geprägten Oberfläche der Aluminiumgehäuse. Die Leuchte zeichnet sich durch ein innovatives passives Wärmeableitungssystem aus.

Schwenk- und drehbar: 350° in Bezug auf die vertikale und horizontale Achse.

IP20 UGR<19 A++ A+ A 850°

Artikelnummer	Ausstrahlungswinkel	Watt	Lichtfarbe (Kelvin)	LED (Lumen)	Produkt Lumen	CRI	Farbe
717-161-16	30°	18 W	3000 K	2400 lm	2136 lm	85	schwarz
717-161A-16	30°	18 W	4000 K	2450 lm	2180 lm	85	schwarz
717-261-16	30°	26 W	3000 K	3350 lm	3037 lm	85	schwarz
717-261A-16	30°	26 W	4000 K	3300 lm	2992 lm	85	schwarz
717-369-16	30°	27 W	3000 K	3150 lm	2917 lm	85	schwarz
717-361A-16	30°	27 W	4000 K	4000 lm	3705 lm	85	schwarz

Detaillierte Informationen und weitere Ausführungen finden Sie im Katalog **Beleuchtungen Ladenbau**

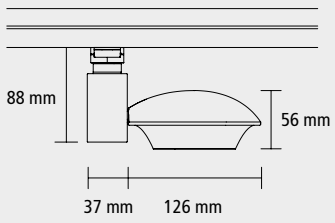

eColor 12 | eWhite 12

Kompakt-Color-Spotlights/Kompakt-Spotlights für architektonische Beleuchtung

Das 5 mm dicke Glas ermöglicht einen IK10-Schutz, während ein Ventil (Membrane) die LEDs vor Kondensation schützt.

Die extreme Kompaktheit und der Überhitzungsschutz garantieren eine ausgesprochene Langlebigkeit und machen dieses Produkt einzigartig.

- hoher Lichtstrom
- Metallteile in Edelstahl und eloxierter Aluminiumlegierung
- viele Optiken verfügbar
- unterschiedliche Ausstrahlungswinkel
- hoher Schutzgrad für die Installation in einem rauen Umfeld
- durchsichtiges Hartglas
- flimmerfrei

eColor 12

IP66 IK10

Artikelnummer	Ausstrahlungswinkel	Watt	Lichtfarbe	Lichtstrom (Lumen)	Farbe	Hinweis
112 932	14°	18 W	RGBW	1300 lm (Tj 25 °C)	schwarz	• Hoch brillantes LED-Licht der neuesten Technikgeneration • Hartglas 5 mm dick
112 934	24°	18 W	RGBW	1300 lm (Tj 25 °C)	schwarz	
112 936	34°	18 W	RGBW	1300 lm (Tj 25 °C)	schwarz	
112 938	64°	18 W	RGBW	1300 lm (Tj 25 °C)	schwarz	
112 940	15 × 44°	18 W	RGBW	1300 lm (Tj 25 °C)	schwarz	

eWhite 12

IP66 IK10

Artikelnummer	Ausstrahlungswinkel	Watt	Lichtfarbe (Kelvin)	Lichtstrom (Lumen)	Farbe	Hinweis
113 031	14°	18 W	2700 K	1900 lm (Tj 25 °C)	schwarz	• Hoch brillantes LED-Licht der neuesten Technikgeneration • Hartglas 5 mm dick • 2700-6500 K
113 023	24°	18 W	4000 K	1900 lm (Tj 25 °C)	schwarz	
113 015	34°	18 W	5000 K	1900 lm (Tj 25 °C)	schwarz	
113 007	64°	18 W	6500 K	1900 lm (Tj 25 °C)	schwarz	
113 009	15 × 44°	18 W	6500 K	1900 lm (Tj 25 °C)	schwarz	

Detaillierte Informationen und weitere Ausführungen finden Sie im Katalog **Aussen- und Industriebeleuchtungen**

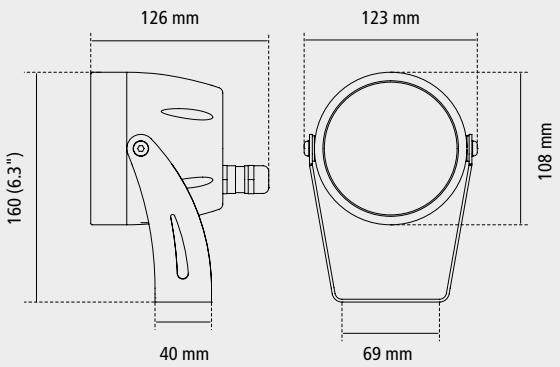

eColor 40 | eWhite 40

Kompakt-Color-Spotlights/Kompakt-Spotlights für architektonische Beleuchtung

Das 5 mm dicke Glas ermöglicht einen IK10-Schutz, während ein Ventil (Membrane) die LEDs vor Kondensation schützt.

- hoher Lichtstrom
- Metallteile in Edelstahl und eloxierter Aluminiumlegierung
- viele Optiken verfügbar
- unterschiedliche Ausstrahlungswinkel
- hoher Schutzgrad für die Installation in einem rauen Umfeld
- durchsichtiges Hartglas
- flimmerfrei

eColor 12

IP66 IK10 DMX RDM CE

Artikelnummer	Ausstrahlungswinkel	Watt	Lichtfarbe	Lichtstrom (Lumen)	Farbe	Hinweis
112 991	14°	60 W	RGBW	4000 lm (Tj 25 °C)	schwarz	• Hoch brillantes LED-Licht der neuesten Technikgeneration • Hartglas 5 mm dick
112 993	24°	60 W	RGBW	4000 lm (Tj 25 °C)	schwarz	
112 995	34°	60 W	RGBW	4000 lm (Tj 25 °C)	schwarz	
112 997	64°	60 W	RGBW	4000 lm (Tj 25 °C)	schwarz	
112 999	15 × 44°	60 W	RGBW	4000 lm (Tj 25 °C)	schwarz	

eWhite 12

IP66 IK10 CE

Artikelnummer	Ausstrahlungswinkel	Watt	Lichtfarbe (Kelvin)	Lichtstrom (Lumen)	Farbe	Hinweis
113 071	14°	60 W	2700 K	8000 lm (Tj 85 °C)	schwarz	• Hoch brillantes LED-Licht der neuesten Technikgeneration • Hartglas 5 mm dick • 2700-6500 K
113 063	24°	60 W	4000 K	8000 lm (Tj 85 °C)	schwarz	
113 055	34°	60 W	5000 K	8000 lm (Tj 85 °C)	schwarz	
113 047	64°	60 W	6500 K	8000 lm (Tj 85 °C)	schwarz	
113 049	15 × 44°	60 W	6500 K	8000 lm (Tj 85 °C)	schwarz	

Detaillierte Informationen und weitere Ausführungen finden Sie im Katalog **Aussen- und Industrie-beleuchtungen**

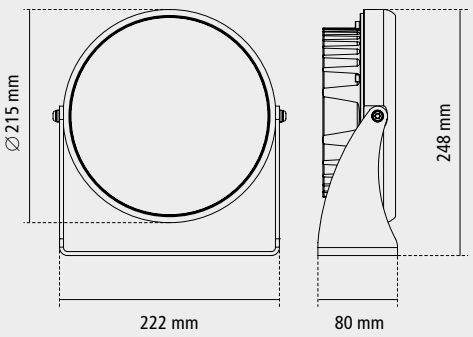

Störi Licht AG
Erlenweg 4
CH-8754 Netstal
Tel. +41 (0)55 654 12 00
info@stoeri-licht.ch
www.stoeri-licht.ch

07.2019 | Änderungen vorbehalten