GALAXY® profiles

Perfect Light Lines

2019 2020

INTELLIGENT PRODUCT DESIGN

Profile systems from GALAXY® profiles combine sophisticated functionality with timeless aesthetics and imbue every illuminated area with homogeneous light. There are profiles for incorporating into furniture, for stage décor and lighting effects, for use in the atmospheric lighting of living areas, or in complex LED lighting concepts in the industrial sector. We offer high quality aluminium profile systems for to meet all requirements!

Take advantage of our years of experience!

UNLIMITED DESIGN FLEXIBILITY

Trademark profiles from GALAXY® profiles protect LED strips from mechanical impacts, dissipate heat, and integrate perfectly into any architectural feature. The standard range covers a wide range of requirements for profiles for trend-setting LED lighting concepts. Our product designers are constantly developing new profile systems and are also able to meet any individual customer requirement from within our standard OEM range.

Take advantage of our expertise!

GUARANTEED QUALITY AT THE BEST PRICE

Profile systems from GALAXY® profiles are produced in accordance with strict quality criteria on modern, fully automatic precision equipment and using raw materials that meet the highest quality classification. All business processes are subject to the GALAXY®'s quality management and monitored with certified inspection procedures. We provide a four-year warranty on all the components in our profile systems. Check out our products and services for yourself!

Take advantage of our full service!

INTELLIGENTES PRODUKTDESIGN

Profilsysteme von GALAXY® profiles vereinen raffinierte Funktionalität und zeitlose Ästhetik und erfüllen jedes zu beleuchtende Objekt mit homogener Lichtqualität. Profile für die Montage in Möbeln, für inszenierende Dekor-/ Effektbeleuchtung, für den Einsatz in atmosphärischer Wohnraumbeleuchtung oder in komplexen LED Beleuchtungskonzepten für den Industriebereich. Wir bieten Qualitäts-Profilsysteme aus Aluminium für jede Anforderung!

Profitieren Sie von unserer langjährigen Erfahrung!

GRENZENLOSE DESIGNVIELFALT

Marken-Profile von GALAXY® profiles schützen LED Stripes vor mechanischen Einwirkungen, wirken wärmeableitend und integrieren sich perfekt in jede architektonische Gegebenheit. Das Standardsortiment deckt ein breites Anforderungsspektrum an Profilen für zukunftsweisende LED Beleuchtungskonzepte ab. Unsere Produktdesigner entwickeln laufend neue Profilsysteme und realisieren zudem jeden individuellen Kundenwunsch im Rahmen unserer serienmäßigen OEM-Fertigung.

Profitieren Sie von unserem Know-how!

GARANTIERTE QUALITÄT ZUM BESTEN PREIS

Profilsysteme von GALAXY® profiles werden auf modernen, vollautomatischen Präzisionsanlagen aus hochwertigen Rohstoffen der besten Güteklasse nach strengsten Qualitätskriterien produziert. Sämtliche Unternehmensprozesse unterliegen dem GALAXY® Qualitätsmanagement und werden mit zertifizierten Prüfverfahren überwacht. Wir gewähren vier Jahre Garantie auf alle Komponenten unserer Profilsysteme. Überzeugen Sie sich von unseren Produkten und Leistungen!

Profitieren Sie von unserem Full-Service!

INDEX | INHALT GALAXY® PROFILES

6 Protected product design for the global market
7 INDEX by installation types
16 About us
17 Design Diversity
18 Perfect Light Lines
19 Customized assembling and standard special production (OEM)
20 Customier-Specific assembling
21 Use in wet rooms and outdoors
22 Independent linear LED lighting systems
24 Homogeneous lighting with perfect light lines
282 INDEX by profile systems
285 Join now!
286 Your added value by GALAXY® profiles

6 Geschütztes Produktdesign für den Weltmarkt
7 INDEX nach Montageart
16 Über uns
17 Designvielfalt
18 Perfect Light Lines
19 Konfektionierung und serienmäßige Sonderanfertigung (OEM)
20 Kundenspezifische Konfektionierung
21 Einsatz in Nasszellen und Outdoor
23 Eigenständige Lineare LED Leuchtensysteme
24 Homogeneous lighting with perfect light lines
282 INDEX nach Profilsystemen
285 Jetzt registrieren!
286 Ihr Mehrwert mit GALAXY® profiles!

LED Profile Systems

28 PL1
32 PL2
36 PL3
40 PL5
42 PL5
52 PL7
56 PL8
60 PL9
64 PL10
70 PL11
74 PL12
78 PL13
82 PO1
86 PO2
90 PO3
94 PO4
98 PO13
102 PO14
106 PO15
110 PO16
114 PO17
118 PO18
122 PO23
126 PN4
132 PN5
138 PN6
144 PN7
150 PN8
154 PN9
158 PN10
162 PN12
166 PN17
170 PN18
174 PN19
178 PN20
182 PN21
186 PN33
190 FP1
194 FP2
198 FP5
202 FP8
206 PI1
210 PI2
214 PI3
218 TBP1
224 TBP2
230 TBP3
234 TBP4
238 TBP5
244 TBP6
248 TBP7
252 TBP10
256 TBP11
260 TBP12

PUR Grouting | PUR-Vollverguss

266 Sustainable profile sealing (IP68)
268 Nachhaltige Profil-Versiegelung (IP68)

Accessories | Zubehör

272 Transformer box
274 Cleaning | Degreasing
275 Mounting Adhesive/Adhesive Tape/ Protective Materials
278 Sealant/Filler/Impregnation

272 Trafobox
274 Reinigung | Entfettung
275 Montagekleber/Klebebänder/Schutzmaterial
278 Abdichtung/Füllmaterial/Imprägnierung

max. xx mm

Max. width of LED Stripe
maximale Flexbandbreite

SURFACE Profile
AUFBAU-Profil

Linear LED pendant lamp
Lineare LED Hängeleuchte
MORE ON P. 22 | MEHR AUF S. 23

RECESSED Profile
EINBAU-Profil

OEM

Packaging and standard special production

Konfektionierung und serienmäßige Sonderanfertigung

MORE ON P. 19/20 | MEHR AUF S. 19/20

suitable for wet rooms and outdoors

geeignet für Nasszellen und Outdoor

MORE ON P. 21 | MEHR AUF S. 21

Item No.|Art. Nr. **XXXXXXX**

Product when required
Artikel bei Bedarf

GALAXY® profiles GmbH
Moos 7a
6410 Telfs
Austria | Europe

+43 5262 22103
info@galaxy-profiles.com
www.galaxy-profiles.com

Light cones

Visual representations of light cones are non-binding and are for visualisation purposes only. Binding sketches can only be created based on actual photometric data.

Lichtkegel

Die Darstellungen der Lichtkegel sind nicht verbindlich und dienen lediglich der Veranschaulichung. Verbindliche Skizzen können ausschließlich basierend auf tatsächlichen photometrischen Daten erstellt werden.

Please note: Information on features serves to better describe our products but should not be considered as corresponding to guaranteed characteristics unless expressly designated as such. / GALAXY reserves the right to introduce changes to favour technical progress or adaptations in compliance with changing standards or regulations. / Photos and drawings in this catalogue are mere design examples and are not binding for delivery design. / GALAXY® profiles GmbH shall assume no responsibility for any unavailability of catalogue products. / GALAXY® profiles GmbH shall assume no responsibility for any direct, indirect, incidental or other damages (including, but not limited to, lost profits, lost revenues, or similar economic loss) arising from the use of information contained in this catalogue. / Violation of intellectual property rights or use of text and layout design (incl. photos) without our permission is prohibited and will be prosecuted.

Bitte beachten Sie: Die Angaben dienen der näheren Artikelbeschreibung, sind jedoch keine zugesicherten Eigenschaften, wenn sie nicht ausdrücklich als solche bezeichnet werden. / Änderungen zu Gunsten des technischen Fortschrittes bzw. Anpassungen an geänderte Normen oder Vorschriften bleiben vorbehalten. / Fotos und Zeichnungen in diesem Katalog sind Ausführungsbeispiele und nicht verbindlich für die Ausführung der Lieferung. / Die Firma GALAXY® profiles GmbH haftet nicht für eine eventuelle Nichtverfügbarkeit der Katalogprodukte. / Die GALAXY® profiles GmbH haftet ebenfalls nicht für jegliche direkte, indirekte, zufällige oder andere Schäden (darunter auch, aber nicht ausschließlich, für entgangene Gewinne, entgangene Erträge oder ähnliche wirtschaftliche Schäden), die durch die Verwendung von Informationen aus diesem Katalog entstehen. / Ein Verstoß gegen Schutzrechte oder eine Verwendung von Text- und Layoutgestaltung (inkl. Fotos) ohne unsere Genehmigung ist nicht gestattet und wird gerichtlich verfolgt.

Protected product design for the global market

- Protected product design for all profile systems
- Unique product compatibility
- Production on modern, fully automated, precision equipment
- Top quality raw materials
- Strictest quality criteria
- Multi-level quality assurance
- Internal quality assurance and lighting laboratory
- Refined aluminium components
  - Hardened and sealed
  - Free of contamination and inclusions
  - Protection of atmospheric impacts
- ROHS (certificate of purity)
- CE certification

OUR PROFILE SYSTEMS HAVE 4 YEARS WARRANTY!

Geschütztes Produktdesign für den Weltmarkt

- Designschutz aller Profilsysteme
- Einzigartige Produktkompatibilität
- Produktion auf modernen, vollautomatischen Präzisionsanlagen
- Rohstoffe bester Güteklasse
- Strengste Qualitätskriterien
- Mehrstufige Qualitätssicherung
- Hauseigenes QS- & Lichtlabor
- Veredelte Aluminiumkomponenten
  - Gehärtet und versiegelt
  - Frei von Verunreinigungen und Einschlüssen
  - Geschützt vor atmosphärischen Einwirkungen
- ROHS (Reinheitszertifikat)
- CE-Zertifizierung

4 JAHRE GARANTIE AUF ALLE KOMPONENTEN UNSERER PROFILSYSTEME!

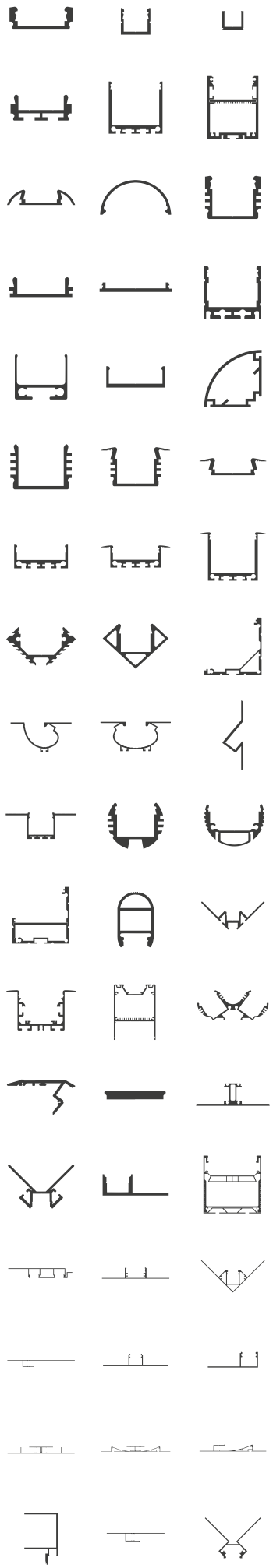

GALAXY profiles

INDEX

BY INSTALLATION TYPES | NACH MONTAGEART

SURFACE | AUFBAU

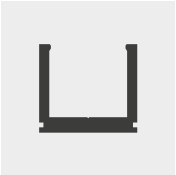

PO18 S. 118

max. 6 mm

ITEM NO. | ART. NR.

8101060

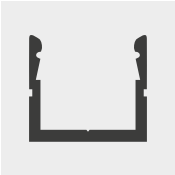

PO16 S. 110

max. 8 mm

ITEM NO. | ART. NR.

8101050

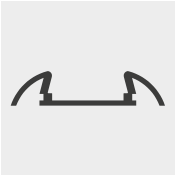

PO17 S. 114

max. 11 mm

ITEM NO. | ART. NR.

8103082

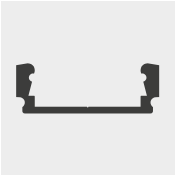

PL1 S. 28

max. 12 mm

ITEM NO. | ART. NR.

2 m 8106012

5.5 m 8106016

8106013

8106014

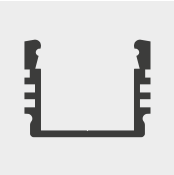

PL2 S. 32

max. 12 mm

ITEM NO. | ART. NR.

2 m 8106021

5.5 m 8106026

8106023

8106024

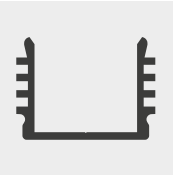

PL5 S. 40

max. 12 mm

ITEM NO. | ART. NR.

8105201

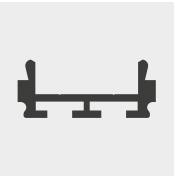

PL6 S. 48

max. 12 mm

ITEM NO. | ART. NR.

8106062

PO14 S. 102

max. 12 mm

ITEM NO. | ART. NR.

PO14 8106012

PN33 8105050

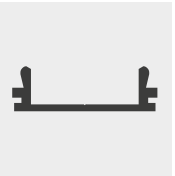

PO15 S. 106

max. 12 mm

ITEM NO. | ART. NR.

8102062

PO13 S. 98

max. 15 mm

ITEM NO. | ART. NR.

8101030

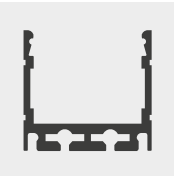

PN8 S. 150

max. 16 mm

ITEM NO. | ART. NR.

8101020

8101021

8101022

PN20 S. 178

max. 20 mm

ITEM NO. | ART. NR.

8102010

PN4 S. 126

max. 24 mm

ITEM NO. | ART. NR.

8201012

8201013

8201014

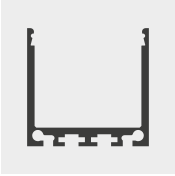

PN6 S. 138

max. 24 mm

ITEM NO. | ART. NR.

8301012

8301013

8301014

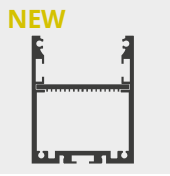

PN17 S. 166

max. 35 mm

ITEM NO. | ART. NR.

8105042

8102021

RECESSED | EINBAU

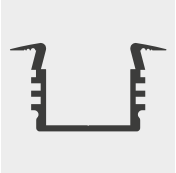

PL3 S. 36

max. 12 mm

ITEM NO. | ART. NR.

8106032

PL8 S. 56

max. 12 mm

ITEM NO. | ART. NR.

8106082

8106088

8106089

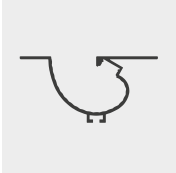

PI1 S. 206

max. 13 mm

ITEM NO. | ART. NR.

8403001

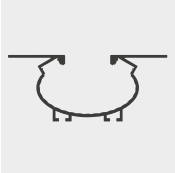

PI2 S. 210

max. 13 mm

ITEM NO. | ART. NR.

8403011

PI3 S. 214

max. 13 mm

ITEM NO. | ART. NR.

8404001

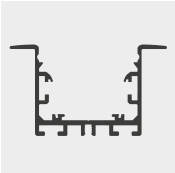

PO4 S. 94

max. 19 mm

ITEM NO. | ART. NR.

8408001

NEW

PN21 S. 182

max. 20 mm

ITEM NO. | ART. NR.

8102011

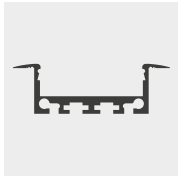

PN5 S. 132

max. 24 mm

ITEM NO. | ART. NR.

8206012

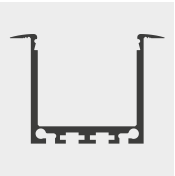

PN7 S. 144

max. 24 mm

ITEM NO. | ART. NR.

8305012

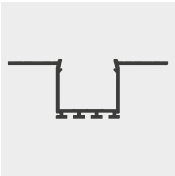

PN9 S. 154

max. 24 mm

ITEM NO. | ART. NR.

8405001

LUMINAIR | LEUCHTEN

PL12 S. 74

max. 12 mm

ITEM NO. | ART. NR.

8109012

PL13 S. 78

max. 12 mm

ITEM NO. | ART. NR.

8101001

8101003

8101002

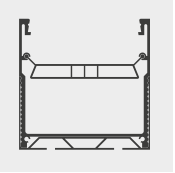

PN12 S. 162

max. 50 mm

ITEM NO. | ART. NR.

8105032

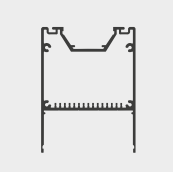

PO3 S. 90

max. 57 mm

ITEM NO. | ART. NR.

8407001

CORNER | ECK

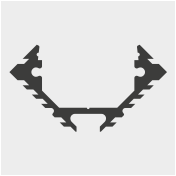

PL11 S. 70

max. 12 mm

ITEM NO. | ART. NR.

8108012

PN10 S. 158

max. 13 mm

ITEM NO. | ART. NR.

PN10
2 m 8600043
2.6 m 8600044
PN33 8105050

PO23 S. 122

max. 13 mm

ITEM NO. | ART. NR.

2 m 8104052
5.5 m 8104056
8104053
8104054

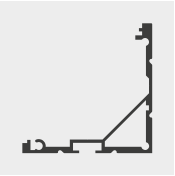

PN19 S. 174

max. 20 mm

ITEM NO. | ART. NR.

8105044

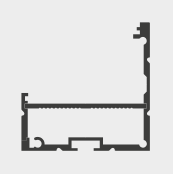

PN18 S. 170

max. 35 mm

ITEM NO. | ART. NR.

8105043

ROUND | RUND

PL7 S. 52

max. 12 mm

ITEM NO. | ART. NR.

8106072

PL9 S. 60

max. 14 mm

ITEM NO. | ART. NR.

8106092

DRYWALL | TROCKENBAU

NEW

TBP1
S. 218

max. 6 mm

ITEM NO. | ART. NR.

- 8102050
- 8102056

NEW

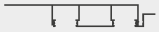

TBP1.1
S. 218

max. 15 mm

ITEM NO. | ART. NR.

- 8103010

NEW

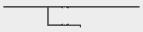

TBP2
S. 224

max. 11 mm

ITEM NO. | ART. NR.

- 8102040
- 8103040

NEW

TBP2.1
S. 224

max. 11 mm

ITEM NO. | ART. NR.

- 8102041
- 8103041

NEW

TBP3
S. 230

max. 14 mm

ITEM NO. | ART. NR.

- 8102051

NEW

TBP4
S. 234

max. 14 mm

ITEM NO. | ART. NR.

- 8102042

NEW

TBP5
S. 238

max. 20 mm

ITEM NO. | ART. NR.

- 8102043

NEW

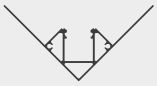

TBP6
S. 244

max. 14 mm

ITEM NO. | ART. NR.

- 8102044

NEW

TBP7
S. 248

max. 12 mm

ITEM NO. | ART. NR.

- 8102045

NEW

TBP10
S. 252

max. 11 mm

ITEM NO. | ART. NR.

TBP10

- 8102047
- 8103047
- 8102053

TBP8

- 8102046
- 8103046
- 81020520

NEW

TBP11
S. 256

max. 11 mm

ITEM NO. | ART. NR.

TBP11

- 8102048
- 8103048
- 8102054

TBP8

- 8102046
- 8103046
- 81020520

NEW

TBP12
S. 260

max. 11 mm

ITEM NO. | ART. NR.

- 8102049
- 8103049
- 8102055

GALAXY profiles

TILE | FLIESEN

NEW

FP1 S. 190

max. 14 mm

ITEM NO. | ART. NR.

2 m 8102032
2.5 m 8102033

NEW

FP2 S. 194

max. 14 mm

ITEM NO. | ART. NR.

2 m 8102034
2.5 m 8102035

NEW

FP5 S. 198

max. 12 mm

ITEM NO. | ART. NR.

2 m 8102036
2.5 m 8102037

NEW

FP8 S. 202

max. 14 mm

ITEM NO. | ART. NR.

2 m 8102030
2.5 m 8102031

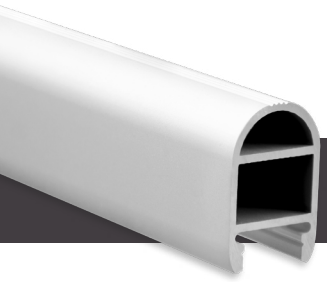

SPECIAL | SPEZIAL

Clothes rail
Kleiderstange

PO1 S. 82

max. 12 mm

ITEM NO. | ART. NR.

8401001

Stairs
Treppen

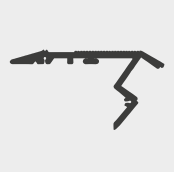

PO2 S. 86

max. 13 mm

ITEM NO. | ART. NR.

8406001

Cooling strips
Kühlstreifen

PN33 S. 186

max. 15 mm

ITEM NO. | ART. NR.

8105050

COVERS | ABDECKUNGEN

- Material: Polycarbonate
- Classification flammability UL94 V-2 (hardly inflammable)
- Producer: Mitsubishi

Classification flammability UL94 V-2: Extinguishing of a vertically clamped sample within 30 seconds

- Material: Polycarbonat
- Klassifizierung Brennbarkeit: UL94 V-2 (schwer brennbar)
- Hersteller: Mitsubishi

Klassifizierung Brennbarkeit UL94 V-2: Verlöschen einer vertikal eingespannten Probe innerhalb von 30 Sekunden

OPAL SATINISED
OPAL SATINIERT

65 %
LIGHT TRANSMISSION
LICHTDURCHLÄSSIGKEIT

FROSTED

75 %
LIGHT TRANSMISSION
LICHTDURCHLÄSSIGKEIT

TRANSPARENT

85 %
LIGHT TRANSMISSION
LICHTDURCHLÄSSIGKEIT

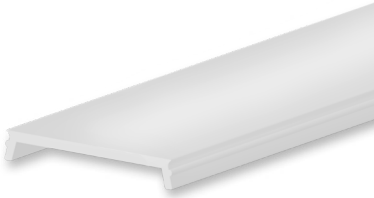

C1 65 %

ITEM NO. | ART. NR.

2 m 8600004
2.5 m 8600026
6 m 8600037

C2 85 %

ITEM NO. | ART. NR.

2 m 8600003

C3 65 %

ITEM NO. | ART. NR.

2 m 8600005
3 m 8600027
6 m 8600038

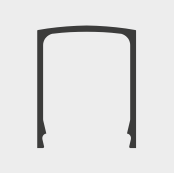

C4 65 %

ITEM NO. | ART. NR.

2 m 8600006

C5 65 %

ITEM NO. | ART. NR.

2 m 8600007

C6 65 %

ITEM NO. | ART. NR.

2 m 8600015

C7 65 %

ITEM NO. | ART. NR.

2 m 8600009

C8 65 %

ITEM NO. | ART. NR.

2 m 8600013
3 m 8600028
6 m 8600056

C9 85 %

ITEM NO. | ART. NR.

2 m 8600012

C10 65 %

ITEM NO. | ART. NR.

2 m 8600017
6 m 8600040

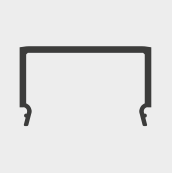

C10 65 %

ITEM NO. | ART. NR.

2 m 8600018

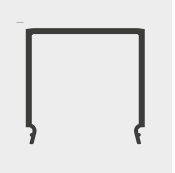

C12 65 %

ITEM NO. | ART. NR.

2 m 8600019

C13 65 %

ITEM NO. | ART. NR.

2 m 8600020

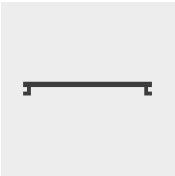

C14 65 %

ITEM NO. | ART. NR.

2 m 8600014
6 m 8600039

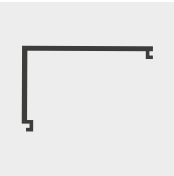

C15 65 %

ITEM NO. | ART. NR.

2 m 8600022

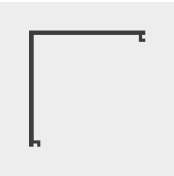

C16 65 %

ITEM NO. | ART. NR.

2 m 8600023

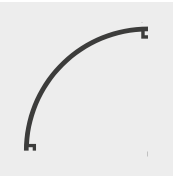

C17 65 %

ITEM NO. | ART. NR.

2 m 8600024

C18 85 %

ITEM NO. | ART. NR.

2 m 8600035

C19 75 %

ITEM NO. | ART. NR.

2 m 8600036

C20 65 %

ITEM NO. | ART. NR.

2 m 8600048
6 m 8600049

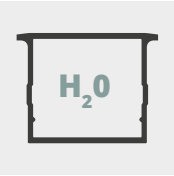

C21 65 %

ITEM NO. | ART. NR.

2 m 8600050
2.6 m 8600051

C22 65 %

ITEM NO. | ART. NR.

2 m 8600054
6 m 8600055

C23 65 %

ITEM NO. | ART. NR.

2 m 8600046
6 m 8600047

C24 65 %

ITEM NO. | ART. NR.

2 m 8600041
6 m 8600042

C25 65 %

ITEM NO. | ART. NR.

2 m 8600052
2.6 m 8600053

C26 65 %

ITEM NO. | ART. NR.

2 m 8600057
6 m 8600058

C27 65 %

ITEM NO. | ART. NR.

2 m 8600060
6 m 8600061

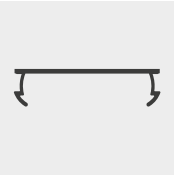

C29 65 %

ITEM NO. | ART. NR.

2 m 8600059

C101 65 %

ITEM NO. | ART. NR.

2 m 8600029

C103 65 %

ITEM NO. | ART. NR.

2 m 8600031

C104 65 %

ITEM NO. | ART. NR.

2 m 8600032

C105 65 %

ITEM NO. | ART. NR.

2 m 8600033

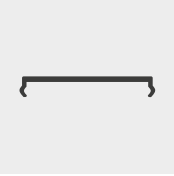

C106 65 %

ITEM NO. | ART. NR.

2 m 8600034

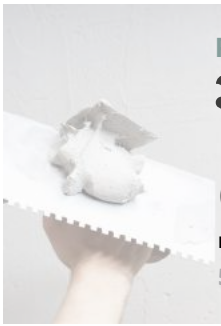

Protective cover | Schutzcover

C1S soft

ITEM NO. | ART. NR.

5 m 8600065

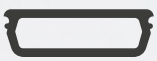

C10S soft

ITEM NO. | ART. NR.

5 m 8600066

Homogeneous light with perfect light lines

BY GALAXY® PROFILES

Guaranteed product quality at the best price-performance ratio
Garantierte Produktqualität | Ausgezeichnetes Preis-/Leistungsverhältnis

Intelligent product design and unique product compatibility
Intelligentes Produktdesign | Einzigartige Produktkompatibilität

Sustainable product availability | Many years of experience and know-how
Nachhaltige Produktverfügbarkeit | Langjährige Erfahrung und Know-how

First-class comprehensive and personal service
Kompetente/Zuverlässige Fachberatung | Full-Service und persönlicher Support

OEM production – standard profiles with 6 m length
Kundenspezifische Konfektionierung | OEM Fertigung bis 6 m Länge

GALAXY® profiles

Perfect Light Lines

About us

We are an Austrian company with many years' experience in lighting design. We develop, design and produce aluminium profile systems for lighting concepts with integrated LED technology (indoor and outdoor).

Perfect lighting conditions by GALAXY® profiles

Our profile systems are design-protected and produced from top quality raw materials on modern, fully automated, precision equipment to meet the strictest quality criteria. The aluminium components are subjected to a refining process. In this process they are hardened, freed from impurities and inclusions, sealed, and given multi-year protection from atmospheric effects.

The particular properties of the fracture-resistant, non-flammable polycarbonate profile covers reduce light and power losses to a minimum and prevent physical as well as psychological light exposure. The product designers at GALAXY® profiles attach particular importance to sophisticated functionality in a timeless aesthetic.

Über uns

Wir sind ein österreichisches Unternehmen mit Sitz in Telfs (Tirol) und besitzen langjährige Erfahrung im Lichtdesign. Wir entwickeln, designen und produzieren hochwertige Alu-Profilsysteme für Beleuchtungskonzepte mit integrierter LED Technologie (In- und Outdoor).

Perfekte Lichtverhältnisse mit GALAXY® profiles

Unsere Profilsysteme sind designgeschützt und werden auf modernen, vollautomatischen Präzisionsanlagen aus Rohstoffen bester Güteklasse nach strengsten Qualitätskriterien hergestellt. Die Aluminiumkomponenten werden veredelt. Damit sind sie gehärtet, frei von Verunreinigungen und Einschlüssen, versiegelt und über viele Jahre vor atmosphärischen Einwirkungen geschützt.

Die besonderen Eigenschaften der bruchsicheren und nicht brennbaren Profilabdeckungen aus Polycarbonat reduzieren Licht- und Leistungsverluste auf ein Minimum und beugen physischer sowie psychischer Lichtbelastung vor. Die Produktdesigner bei GALAXY® profiles legen besonderen Wert auf raffinierte Funktionalität in zeitloser Ästhetik.

Design Diversity

We supply wholesalers and retailers, industry, and commercial end-users with off-the-shelf standard profile systems worldwide. Due to high product availability, these profile systems can be supplied quickly and distinguish themselves through their

- perfect light lines for homogeneous light quality,
- guaranteed product quality at the best price-performance ratio,
- intelligent product design and unique product compatibility,
- unlimited variety of designs, and
- simple and materials-saving installation.

On the basis of an appropriate minimum quantity, we offer our customers off-the-shelf, custom-built, tailored aluminium profile systems.

As part of this service, our product managers and designers are happy to undertake the product development and to design profile systems for every conceivable requirement in close cooperation with you.

From choosing the right raw material through to packaging and logistics. We meet all our customers' requirements.

Competent specialist advice and a first-class comprehensive service!

Designvielfalt

Wir beliefern weltweit den Groß- und Fachhandel, die Industrie sowie gewerbliche Endabnehmer mit seriengefertigten Standard-Profilsystemen. Diese Profilsysteme sind aufgrund hoher Produktverfügbarkeit in kurzer Zeit lieferbar und überzeugen mit

- perfekten Lichtlinien für homogene Lichtqualität,
- garantierte Produktqualität zum besten Preis-/Leistungsverhältnis,
- intelligentem Produktdesign und einzigartiger Produktkompatibilität,
- grenzenlose Designvielfalt sowie
- einfacher und substanzschonender Montage.

Ab einer entsprechenden Mindestmenge bieten wir unseren Kunden die serienmäßige Sonderanfertigung individueller Profilsysteme aus Aluminium.

Dabei übernehmen unsere Produktmanager und -Designer gern die Produktentwicklung und entwerfen in enger Zusammenarbeit mit Ihnen Profilsysteme für jede denkbare Anforderung.

Von der Wahl des richtigen Rohmaterials bis hin zur Verpackung und der Logistik. Wir erfüllen jeden Kundenwunsch.

Kompetente Fachberatung und erstklassiger Full-Service!

Perfect Light Lines

Intelligent product design and unique product compatibility are the basis for pioneering LED lighting concepts. LED profile systems from GALAXY® profiles are modular LED lighting solutions. The individual system components are quickly and easily assembled with little effort using the click system and mounted in a gentle manner.

Homogeneous lighting with perfect light lines from GALAXY® profiles

- Guaranteed product quality at the best price-performance ratio
- Intelligent product design with unique product compatibility
- An unlimited variety of designs and high product availability
- Many years of experience and know-how
- Competent specialist advice and a first-class comprehensive service

Intelligentes Produktdesign und einzigartige Produktkompatibilität sind die Grundlage für zukunftsweisende LED Beleuchtungskonzepte. LED Profilsysteme von GALAXY® profiles sind modulare LED Lichtlösungen. Die einzelnen Systemkomponenten werden mit wenig Aufwand, einfach und schnell per Klick-System zusammengesetzt und substanzschonend montiert.

Homogenes Licht mit perfekten Lichtlinien von GALAXY® profiles

- Garantierte Produktqualität zum besten Preis-/Leistungsverhältnis
- Intelligentes Produktdesign mit einzigartiger Produktkompatibilität
- Grenzenlose Designvielfalt und hohe Produktverfügbarkeit
- Langjährige Erfahrung und Know-how
- Kompetente Fachberatung und erstklassiger Full-Service

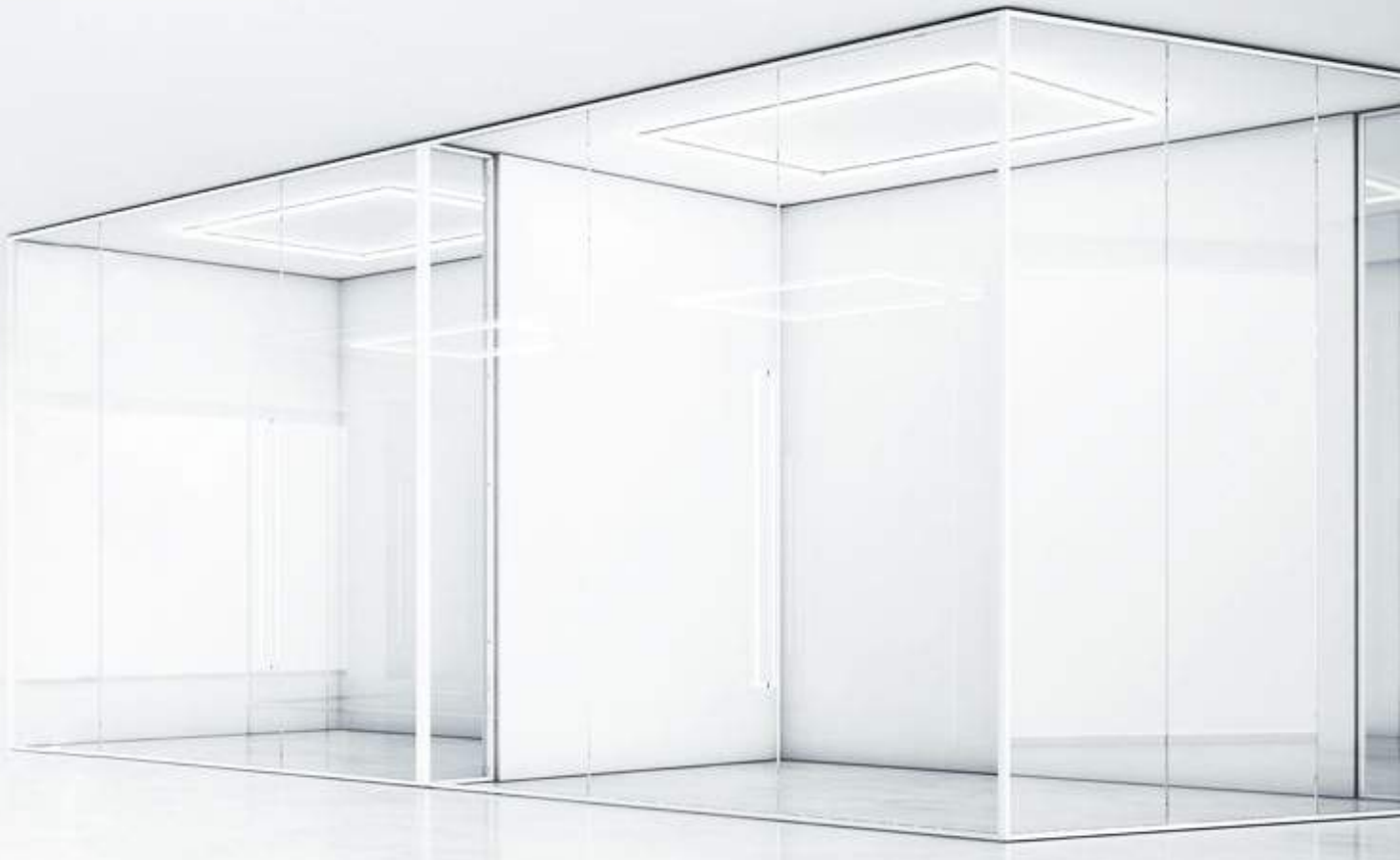

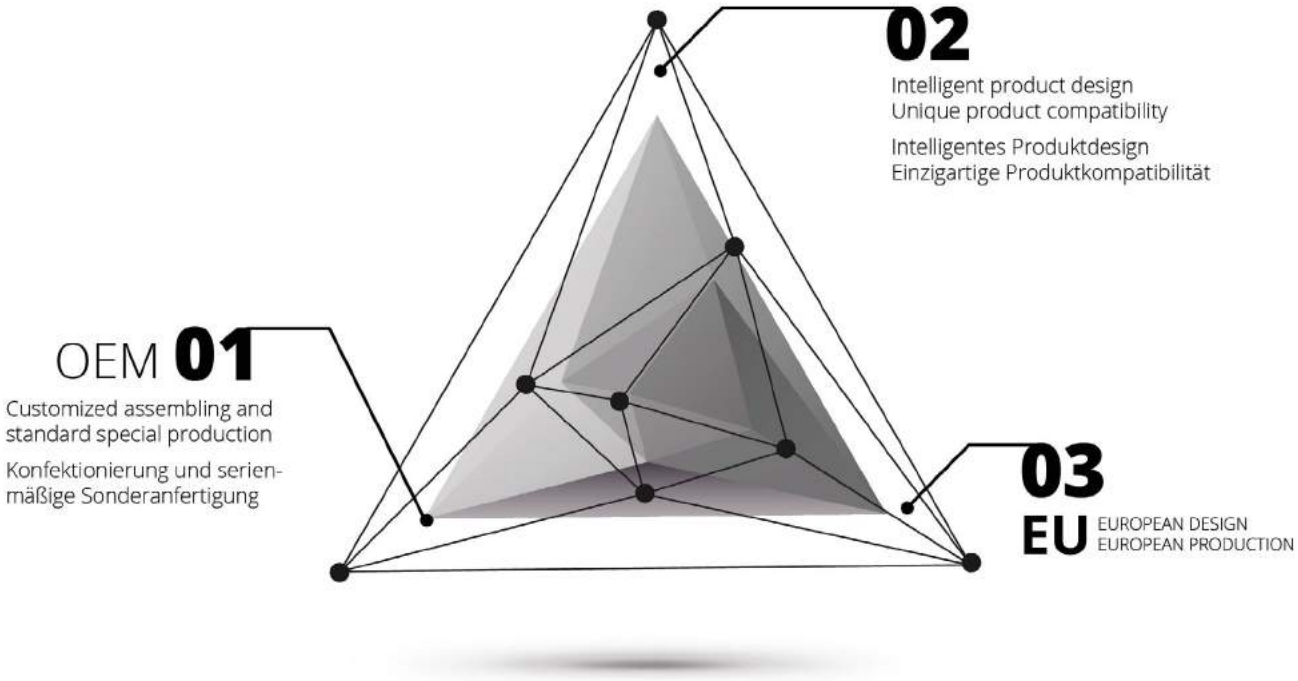

Customized assembling and standard special production (OEM)

With a minimum purchase quantity, the LED profiles as well as the plastic covers from our standard range are made to order or produced according to customer specified lengths of up to 6 m total length per LED profile system.

LED Aluminium profiles by GALAXY® profiles can be produced in all RAL-colours required (Powder coating).

We are looking forward to receiving your enquiries!

Konfektionierung und serienmäßige Sonderanfertigung (OEM)

Ab entsprechender Mindest-Abnahmemenge werden die LED Profile sowie Kunststoff-Abdeckungen aus unserem Standardsortiment nach Maß konfektioniert oder gemäß kundenspezifischen Längen-Vorgaben bis max. 6 m Gesamtlänge pro LED Profilsystem produziert.

Auf Wunsch können LED Aluminium-Profile von GALAXY® profiles in sämtlichen RAL-Farben hergestellt werden (Pulverbeschichtung).

Wir erwarten gern Ihre Anfragen!

Customer-Specific assembling

PROFESSIONAL | PRECISE | RELIABLE

Our service for you!

We finish LED aluminium profiles, covers and aluminium cool strips. This services includes:

- Precise cutting to suit given measurements (also mitre cuts from 45° to 135°)
- Deburring cutting surfaces
- Drilling the LED profiles to specifications
- Clicking together the LED aluminium profiles and covers
- Slotting together the LED aluminium profile and the cable port (if compatible)
- Applying the end caps
- Threading the rope hangers
- And many additional services such as custom packaging and labelling.

We await your requests!

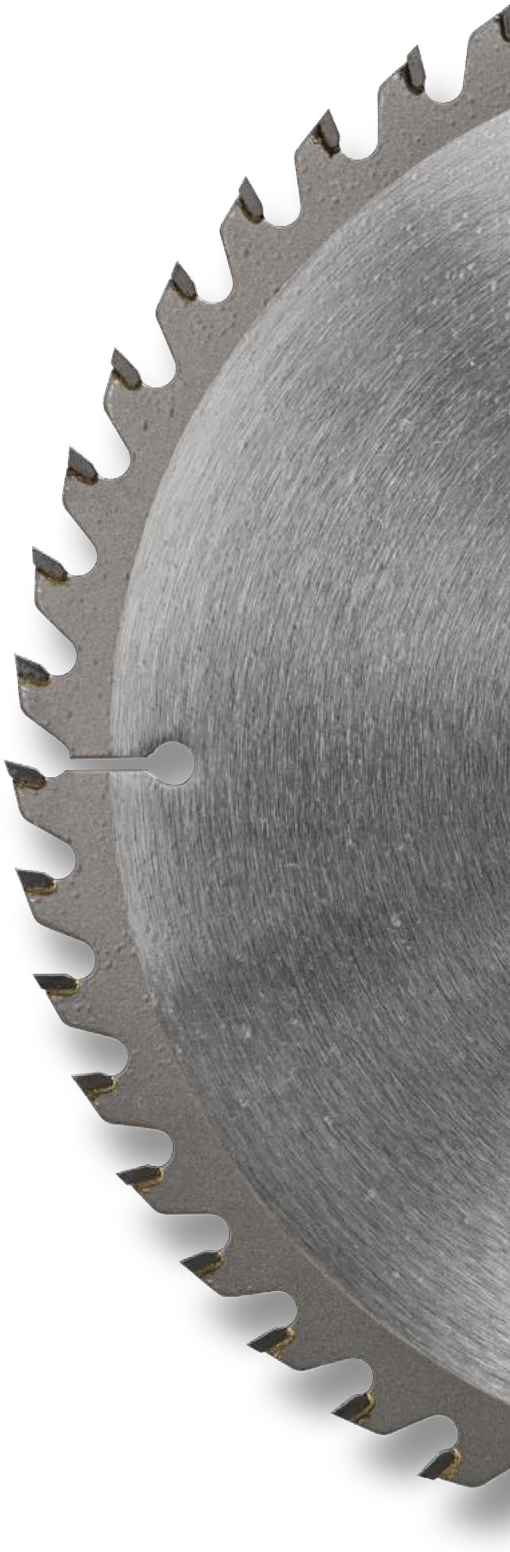

Kundenspezifische Konfektionierung

PROFESSIONELL | PRÄZISE | ZUVERLÄSSIG

Unser Service für Sie!

Wir konfektionieren LED Alu-Profile, Abdeckungen und Alu-Kühlstreifen. Dieser Service umfasst

- den präzisen Zuschnitt entsprechend den vorgegebenen Abmessungen (auch stufenlose Gehrungsschnitte von 45°-135°),
- das Entgraten der Schnittflächen,
- das Bohren der LED Alu-Profile nach Vorgabe,
- das Zusammenklicken der LED Alu-Profile und Abdeckungen,
- das Ineinanderstecken des LED Alu-Profils mit der Kabelschleuse (bei Kompatibilität),
- das Anbringen der Endkappen,
- das Einfädeln der Seilabhängung
- sowie viele zusätzliche Leistungen wie individuelle Verpackung und Etikettierung.

Wir erwarten gern Ihre Anfragen!

Use in wet rooms and outdoors

The use in wet areas or outdoors is possible only in sealed form. Silicone is applied to the connection joints for sealing which provides extra protection against moisture and water. In the LED profile systems, absolute tightness against water is achieved with the casting of Wepuran casting resin based on polyurethane resin (PUR).

IMPORTANT:

During the installation of LED profile systems in wet rooms and outdoors, it is imperative to pay attention to the exclusive use of LED flexstripes with the appropriate protection class! Linear LED outdoor lighting systems with GALAXY® profiles meet these requirements by default.

When choosing a LED flex stripe, check the manufacturer's protection class (at least IP65).

We will be happy to advise you!

Einsatz in Nasszellen und Outdoor

Der Einsatz in Nasszellen oder im Außenbereich ist ausschließlich in abgedichteter Form möglich. Besonderen Schutz vor Feuchtigkeit und Wasser bietet Silikon, das zum Abdichten auf die Verbindungsstellen aufgetragen wird. Absolute Dichtheit gegen Wasser erreicht man bei den LED Profilsystemen durch Vergießen mit Wepuran-Gießharz auf Polyurethanharzbasis (PUR).

WICHTIG:

Bei der Montage von LED Profilsystemen in Nasszellen und Outdoor ist zwingend auf die ausschließliche Verwendung von LED Flexbändern mit entsprechender Schutzart zu achten! Lineare LED Outdoor Leuchtensysteme von GALAXY® profiles erfüllen diese Anforderungen standardmäßig.

Achten Sie bei der Wahl des LED Flexbandes auf die herstellerseitig angegebene Schutzart (mindestens IP65).

Wir beraten Sie gerne!

Independent linear LED lighting systems

The profile is connected to the PL10 LED CONSTRUCTION profile/cable with a universal duct using a click system. The complete wiring is professionally and safely stored in the PL10 LED CONSTRUCTION profile/cable universal duct.

The end caps provided for this are made of aluminium and are secured with the supplied screws. Mounting springs (e.g. for fixing in plasterboards) available from GALAXY® profiles or screws are used to mount the linear LED lamp to the support or building fabric. With the corresponding wire suspension (sheathed cables with 150 cm length as well as a load capacity of 75 kg per cable), the LED lamp becomes a timeless, aesthetic and above all functional linear LED pendant lamp.

For demanding installation on sloped ceilings (ceiling canopy), the jointed gripper is used in addition to the wire suspension. (The individual components for the linear LED lamp systems can be found in the accessories of the respective profile series!)

Linear LED lighting systems from GALAXY® profiles are perfect LED lighting solutions that are particularly convincing with the high ecological and economic energy efficiency.

- The simple and easy installation,
- an integrative product design and
- the freely selectable properties of the LED flex strips with respect to the lighting performance (watts), luminous flux (lumens), colour temperature (Kelvin), colour reproduction (CRI/Ra) offer virtually unlimited application possibilities.

These stand-alone linear LED lighting systems from GALAXY® profiles are fitted with the corresponding LED Stripes as needed and can be used as

- general room lighting for residential, office, conference, meeting, presentation and working spaces (direct or indirect LED lighting),
- staging LED decorative lighting,
- atmospheric LED effect lighting or also for
- object-gentle LED shop, display / showcase lighting.

In the hotel and gastronomy business, linear LED lighting systems create a welcoming and pleasant atmosphere for the guests. In the work areas, foyers, corridors and technology/supply rooms, they offer the employees sufficient brightness for a safe and accident-free work.

Das Profil wird mit dem PL10 LED AUFBAU-Profil/Kabel-Universalkanal per Klicksystem verbunden. Die komplette Verkabelung wird professionell und sicher im PL10 LED AUFBAU-Profil/Kabel-Universalkanal verstaut.

Die hierfür vorgesehenen Endkappen sind aus Aluminium und werden mit den mitgelieferten Schrauben festgemacht. Die Lineare LED Leuchte wird mit bei GALAXY® profiles erhältlichen Montagefedern (z. B. zum Fixieren in Gipsplatten) oder mit Schrauben am Träger bzw. der Bausubstanz montiert. Mit entsprechender Seilabhängung (ummantelte Seile mit 150 cm Länge sowie einer Tragkraft von 75 kg pro Seil) wird die LED Leuchte zu einer zeitlosen, ästhetischen und vor allem funktionellen Linearen LED Hängeleuchte.

Für die anspruchsvolle Montage an schrägen Decken (Deckenbaldachin) wird ergänzend zur Seilabhängung der Gelenkgripper verwendet. (Die einzelnen Komponenten zu den Linearen LED Leuchtensystemen finden Sie im Zubehör der jeweiligen Profilserien!)

Lineare LED Leuchtensysteme von GALAXY® profiles sind perfekte LED Lichtlösungen, die besonders durch hohe ökologische und ökonomische Energieeffizienz überzeugen.

- Einfache und flexible Montage,
- sich integrierendes Produktdesign und
- die frei wählbaren Eigenschaften der LED Flexbänder hinsichtlich Lichtleistung (Watt), Lichtstrom (Lumen), Farbtemperatur (Kelvin), Farbwiedergabe (CRI/Ra) bieten nahezu unbegrenzte Einsatzmöglichkeiten.

Diese eigenständigen Linearen LED Leuchtensysteme von GALAXY® profiles werden je nach Anforderung mit den entsprechenden LED Stripes bestückt und können als

- allgemeine Raumbeleuchtung für Wohn-, Büro-, Konferenz-, Besprechungs-, Präsentations- und Arbeitsräume (direkte oder indirekte LED Beleuchtung),
- inszenierende LED Dekorbeleuchtung,
- stimmungsgebende LED Effektbeleuchtung oder auch für
- die objektschonende LED Shop-, Vitrinen-/Schaufensterbeleuchtung eingesetzt werden.

In Hotels und der Gastronomie schaffen Lineare LED Leuchtensysteme eine einladende, wohlige Atmosphäre für die Gäste. In den Arbeitsbereichen, Foyers, Fluren und Technik-/Versorgungsräumen bieten sie den Angestellten ausreichend Helligkeit für ein sicheres und unfallfreies Arbeiten.

Eigenständige Lineare LED Leuchtensysteme

Homogeneous lighting with perfect light lines

FROM GALAXY® PROFILES

LED profile systems and linear LED lamp systems from GALAXY® profiles are used both as general spatial and object lighting as well as decorative and effect lighting.

LED Profilsysteme und Lineare LED Leuchtensysteme von GALAXY® profiles werden sowohl als allgemeine Raum- und Objektbeleuchtung als auch als Dekor- und Effektbeleuchtung eingesetzt.

LED living space lighting

The light acts and makes a cosy home out of any living space!

LED Wohnraumbeleuchtung

Licht wirkt und macht aus jedem Wohn(t)raum ein trautes Zuhause!

LED decorative lighting

Functional and staging LED lighting integrated into residential and office furniture and home accessories for the kitchen, bathroom and living spaces!

LED Dekorbeleuchtung

Funktionelle und inszenierende LED Beleuchtung integriert in Wohn- und Büromöbel und Accessoires.

Hotel and gastronomy

Atmospheric LED lighting solutions invite you to linger!

Hotel und Gastronomie

Stimmungsgebende LED Licht-lösungen laden zum Bleiben ein!

Crafts and trades

Bright LED ambient lighting with LED lighting highlights for fatigue-free work!

Gewerbe und Handwerk

Helle LED Raumbeleuchtung mit LED Lichthighlights für ermüdungsfreies Arbeiten!

Retail trade

Inviting product presentation with object-friendly LED lighting!

Einzelhandel

Einladende Produktpräsentation mit objektschonender LED Beleuchtung!

LED office lighting

Indirect, glare-free LED lighting reduces the mental and physical light burden!

LED Bürobeleuchtung

Indirekte, blendfreie LED Beleuchtung reduziert die psychische und physische Lichtbelastung!

Façades

Creative LED lighting creates emotion and excites!

Fassaden

Kreative LED Beleuchtung schafft Emotion und begeistert!

Outdoor facilities

Building staging with professional LED architectural lighting!

Außenanlagen

Gebäudeinszenierung mit professioneller LED Architekturbeleuchtung!

GALAXY® profiles

LED Profile Systems
LED Profil Systeme

PL1

max.
12 mm

OEM

EXTENSION OF SERVICE LIFE
VERLÄNGERUNG LEBENSDAUER

MECHANICAL PROTECTION
MECHANISCHER SCHUTZ

COOLING
KÜHLUNG

HIGH LIGHT UTILISATION
HOHE LICHTVERWERTUNG

HOMOGENEOUS LIGHT
HOMOGENES LICHT

HOMOGENOUS LIGHT
WITH MODULAR LED LIGHT SOLUTIONS

- Wall, ceiling or floor mounting
  Wand-, Decken- oder Bodenmontage
- Residential and office furniture
  Wohn- und Büromöbel
- Furniture for business equipment
  Möbel für Geschäftsausstattung
- Home accessories
  Wohnaccessoires
- Mirrors | Spiegel
- Cabinet doors | Schranktüren
- Display cases | Vitrinen
- Shelves | Regale
- Stairs and railings
  Treppenstufen und –Geländer
- Balustrades | Balustraden
- Façades, balconies and terraces
  Fassaden, Balkone und Terrassen
- Living spaces | Wohnräume
- Offices | Büroräume
- Hotel and gastronomy business
  Hotellerie und Gastronomie
- Retail (shop and showcase windows)
  Einzelhandel (Shop- und Schaufenster)
- Business areas and showrooms
  Geschäftsflächen und Showrooms
- Barber / Beauty / body art studios
  Friseur-/Beauty-/Body-Art-Studios
- Halls, foyers and corridors
  Hallen, Foyers und Flure
- Wellness and indoor leisure facilities
  Wellness- und Indoor-Freizeitanlagen
- Wet rooms | Nasszellen

Mounting/installation on/in wood strips and plates, plasterboard, tiles, stone, granite, marble and metal surfaces
Montage/Einbau auf/in Holzleisten und -platten, Gipsplatten, Fliesen, Stein-, Granit-, Marmor- und Metalloberflächen

GALAXY profiles

PL1

SURFACE | AUFBAU

flat | flach | LED Stripes max. 12 mm

200 cm Item No.|Art. Nr. 8106012

max. 12 mm

max. 12 mm

OEM

The PL1 LED SURFACE Profile has a particularly narrow and flat design and is designed for LED flexstripes with a maximum width of 12 mm and is universally used in interior areas (in conjunction with the PL10 construction profile and cable universal duct also as a stand-alone LED pendant lamp with cord suspension or as LED lamp fixed with mounting brackets/springs). This aluminium profile can be used to install application-specific.

The LED profile covers opal/satinised (translucence 65%) or clear (translucence 85%) are made of shatter-proof, non-flammable polycarbonate (classification flammability UL94 V-2) and create homogeneous LED lighting conditions with high utilisation of the light output.

Covers also available in 6 m length!

This LED profiles are ideally suited as an LED light source in residential and office furniture, home accessories, display cases, shelves and stairs and of course on walls and ceilings, among other things, due to their small dimensions and low weight.

Das PL1 LED AUFBAU-Profil hat ein besonders schmales und flaches Design, ist für LED Flexbänder mit einer maximalen Breite von 12 mm konzipiert und wird universell im Innenbereich (in Verbindung mit dem PL10 Aufbauprofil und Kabel-Universalkanal auch als eigenständige LED Hängeleuchte mit Seilabhängung oder als LED Leuchte fixiert mit Montageklammern/-federn) eingesetzt. Dieses Alu-Profil kann auch anwendungsspezifisch zum Einbau verwendet werden.

Die LED Profilabdeckungen Opal/satiniert (Lichtdurchlässigkeit 65 %) oder Klar (Lichtdurchlässigkeit 85 %) bestehen aus bruchsicherem und schwer brennbarem Polycarbonat (Klassifizierung Brennbarkeit UL94 V-2) und schaffen homogene LED Lichtverhältnisse mit hoher Verwertung der Lichtleistung.

Abdeckungen auch in 6 m verfügbar!

Aufgrund der kleinen Abmessungen und des geringen Gewichtes sind diese LED Profile unter anderem als ideale LED Lichtquelle in Wohn- und Büromöbeln, Wohnaccessoires, Vitrinen, Regalen sowie an Treppenstufen und selbstverständlich an Wänden und Decken geeignet.

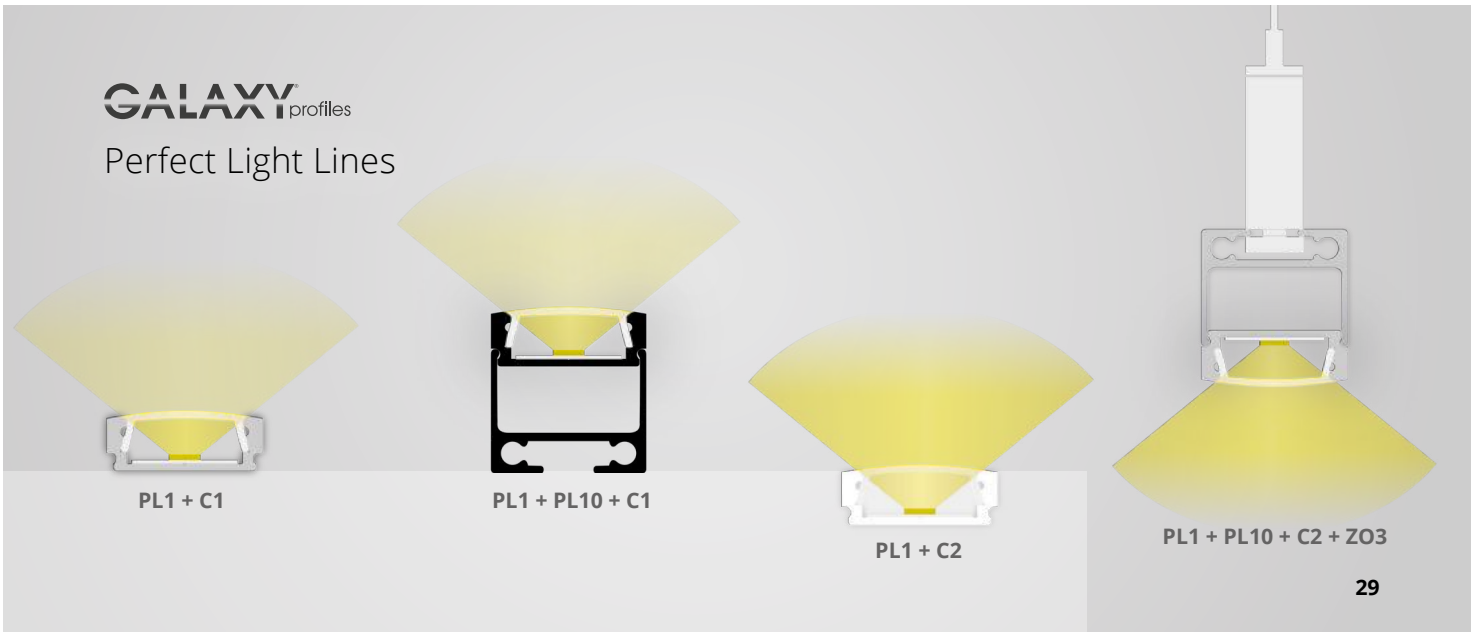

PL1

GALAXY profiles

max. 12 mm

OEM

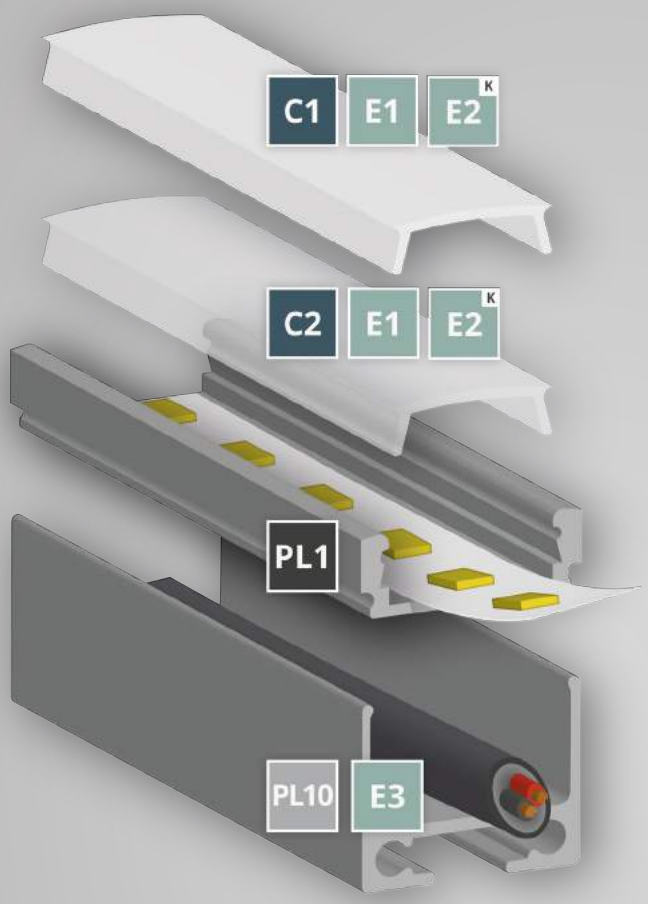

COVERS | ABDECKUNGEN

C1	200 cm	Item No. | Art. Nr. 8600004	Item No. | Art. Nr. 250 cm 8600026, 600 cm 8600037
C2	200 cm	Item No. | Art. Nr. 8600003	

END CAPS | ENDKAPPEN

GRAY GRAU	E1	Item No. | Art. Nr. 8106015	E2	Item No. | Art. Nr. 8106110
WHITE WEISS	E1W	Item No. | Art. Nr. 8106017	E2W	Item No. | Art. Nr. 8106111
BLACK SCHWARZ	E1B	Item No. | Art. Nr. 8106018	E2B	Item No. | Art. Nr. 8106112

PROFILE

PL1	200 cm	Item No. | Art. Nr. 8106012
	550 cm	Item No. | Art. Nr. 8106016
WHITE WEISS	200 cm	Item No. | Art. Nr. 8106013
BLACK SCHWARZ	200 cm	Item No. | Art. Nr. 8106014

Z01
Item No. | Art. Nr.
8106210

PL10.1
Item No. | Art. Nr.
10 cm 8101085
200 cm 8101080

LINEAR LED PENDANT LAMP | LINEARE LED HÄNGELEUCHTE

PL10		Item No. | Art. Nr. 8107012	E3	Item No. | Art. Nr. 8106010
WHITE WEISS	200 cm	Item No. | Art. Nr. 8107013		
BLACK SCHWARZ	200 cm	Item No. | Art. Nr. 8107014		

Z06
Item No. | Art. Nr.
8251001

Z03
Item No. | Art. Nr.
8301502

Z10
Item No. | Art. Nr.
8301504

Z11
Item No. | Art. Nr.
8301505

Z05
Item No. | Art. Nr.
8301501

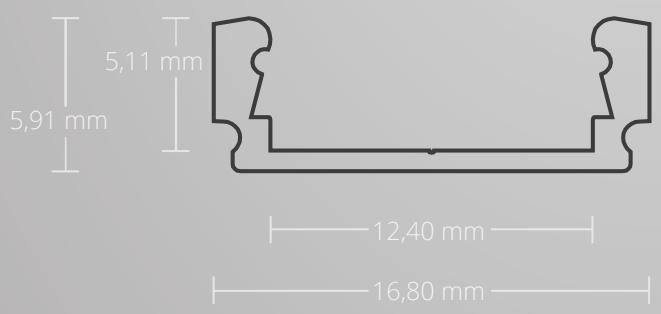

EU EUROPEAN DESIGN EUROPEAN PRODUCTION

PL1

PL1 SURFACE | AUFBAU

flat | flach | LED Stripes max. 12 mm

Aluminium anodized | Aluminium eloxiert
16,80 mm x 5,91 mm | 79 g/m

200 cm Item No. | Art. Nr. 8106012
550 cm Item No. | Art. Nr. 8106016

200 cm | WHITE/WEISS RAL 9010 Item No. | Art. Nr. 8106013
200 cm | BLACK/SCHWARZ RAL 9005 Item No. | Art. Nr. 8106014

Z01 Mounting Clips | Montageklammer Item No. | Art. Nr. 8106210
PL10.1 Mounting Profile | Montageprofil | 10 cm Item No. | Art. Nr. 8101085
PL10.1 Mounting Profile | Montageprofil | 200 cm Item No. | Art. Nr. 8101080

max. 12 mm

OEM

COVERS | ABDECKUNGEN

C1 opal/satinised | opal/satiniert | 65 %

PC | 13,81 mm x 4,37 mm
200 cm Item No. | Art. Nr. 8600004
250 cm Item No. | Art. Nr. 8600026
600 cm Item No. | Art. Nr. 8600037

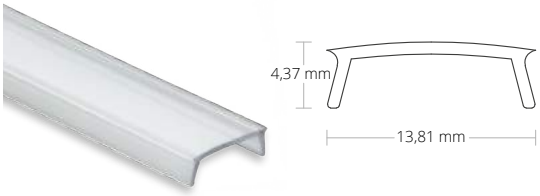

C2 transparent | klar | 85 %

PC | 13,81 mm x 4,37 mm
200 cm Item No. | Art. Nr. 8600003

END CAPS | ENDKAPPEN

E1

PVC | 1 PCS/STK
Gray | Grau Item No. | Art. Nr. 8106015
White | Weiß Item No. | Art. Nr. 8106017
Black | Schwarz Item No. | Art. Nr. 8106018

E2 Cable | Kabel

PVC | 1 PCS/STK
Gray | Grau Item No. | Art. Nr. 8106110
White | Weiß Item No. | Art. Nr 8106111
Black | Schwarz Item No. | Art. Nr. 8106112

LINEAR LED PENDANT LAMP | LINEARE LED HÄNGELEUCHTE

PL10 cable universal duct | Kabel-Universalkanal

200 cm | Item No. | Art. Nr. 8107012
WHITE/WEISS RAL 9010 Item No. | Art. Nr. 8107013
BLACK/SCHWARZ RAL 9005 Item No. | Art. Nr. 8107014

CONNECTER | VERBINDER Z10 180° Item No. | Art. Nr. 8301504
CONNECTER | VERBINDER Z11 90° Item No. | Art. Nr. 8301505

E3 Aluminium

2 PCS/STK
incl. screws | inkl. Schraube
Item No. | Art. Nr. 8106010

Z06 Aluminium

Spring-Gripper
Montagefeder
Item No. | Art. Nr. 8251001

Z03 Aluminium 1,5 m

Hanging Wire System
Seilabhängung | Set | 75 kg
Item No. | Art. Nr. 8301502

Z05 Aluminium

Gripper Set
Gelenkgripper Set
Item No. | Art. Nr. 8301501

PL2

EXTENSION OF SERVICE LIFE
VERLÄNGERUNG LEBENSDAUER

MECHANICAL PROTECTION
MECHANISCHER SCHUTZ

COOLING
KÜHLUNG

HIGH LIGHT UTILISATION
HOHE LICHTVERWERTUNG

HOMOGENEOUS LIGHT
HOMOGENES LICHT

HOMOGENOUS LIGHT WITH MODULAR LED LIGHT SOLUTIONS

- Wall, ceiling or floor mounting
  Wand-, Decken- oder Bodenmontage
- Residential and office furniture
  Wohn- und Büromöbel
- Furniture for business equipment
  Möbel für Geschäftsausstattung
- Home accessories
  Wohnaccessoires
- Mirrors | Spiegel
- Cabinet doors | Schranktüren
- Display cases | Vitrinen
- Shelves | Regale
- Stairs and railings
  Treppenstufen und –Geländer
- Balustrades | Balustraden
- Façades, balconies and terraces
  Fassaden, Balkone und Terrassen
- Living spaces | Wohnräume
- Offices | Büroräume
- Hotel and gastronomy business
  Hotellerie und Gastronomie
- Retail (shop and showcase windows)
  Einzelhandel (Shop- und Schaufenster)
- Business areas and showrooms
  Geschäftsflächen und Showrooms
- Barber / Beauty / body art studios
  Friseur-/Beauty-/Body-Art-Studios
- Halls, foyers and corridors
  Hallen, Foyers und Flure
- Wellness and indoor leisure facilities
  Wellness- und Indoor-Freizeitanlagen
- Wet rooms | Nasszellen

Mounting/installation on/in wood strips and plates, plasterboard, tiles, stone, granite, marble and metal surfaces
Montage/Einbau auf/in Holzleisten und -platten, Gipsplatten, Fliesen, Stein-, Granit-, Marmor- und Metalloberflächen

PL2

SURFACE | AUFBAU

flat | flach | LED Stripes max. 12 mm

200 cm Item No. | Art. Nr. 8106022

max. 12 mm

OEM

The PL2 LED SURFACE Profile has a particularly narrow design and is designed for LED flexstripes with a maximum width of 12 mm and is universally used in interior areas (in conjunction with the PL10 construction profile and cable universal duct also as a stand-alone LED pendant lamp with cord suspension or as LED lamp fixed with mounting brackets/springs). This aluminium profile can be used to install application-specific.

The LED profile covers opal/satinised (translucence 65%) or clear (translucence 85%) are made of shatter-proof, non-flammable polycarbonate (classification flammability UL94 V-2) and create homogeneous LED lighting conditions with high utilisation of the light output.

Covers also available in 6m length!

This LED profile also has a larger heat sink due to its greater interior height compared to the PL1 LED SURFACE Profile and can thus be equipped with more powerful LED flexstripes without having to sacrifice homogeneous LED light lines (no pinpoints of light but rather continuous lines of light). This LED profile is ideally suited as an LED light source in residential and office furniture, home accessories, display cases, shelves and stairs and of course on walls and ceilings, among other things, due to their small dimensions and low weight.

Das PL2 LED AUFBAU-Profil hat ein besonders schmales Design, ist für LED Flexbänder mit einer maximalen Breite von 12 mm konzipiert und wird universell im Innenbereich (in Verbindung mit dem PL10 Aufbauprofil und Kabel-Universalkanal auch als eigenständige LED Hängeleuchte mit Seilabhängung oder als LED Leuchte fixiert mit Montageklammern/-federn) eingesetzt. Dieses Alu-Profil kann auch anwendungsspezifisch zum Einbau verwendet werden.

Die LED Profilabdeckungen Opal/satiniert (Lichtdurchlässigkeit 65 %) oder Klar (Lichtdurchlässigkeit 85 %) bestehen aus bruchsicherem und schwer brennbarem Polycarbonat (Klassifizierung Brennbarkeit UL94 V-2) und schaffen homogene LED Lichtverhältnisse mit hoher Verwertung der Lichtleistung.

Abdeckungen auch in 6 m verfügbar!

Dieses LED Profil hat aufgrund seiner im Vergleich zum PL1 LED AUFBAU-Profil größeren Innenhöhe auch einen größeren Kühlkörper und kann somit mit stärkeren LED Flexbändern bestückt werden, ohne dabei auf homogene LED Lichtlinien verzichten zu müssen (keine Lichtpunkte, sondern durchgängige Lichtlinie). Wegen der kleinen Abmessungen und des geringen Gewichtes ist dieses Profilsystem unter anderem als ideale LED Lichtquelle in Wohn- und Büromöbeln, Wohnaccessoires, Vitrinen, Regalen sowie an Treppenstufen und selbstverständlich an Wänden und Decken geeignet.

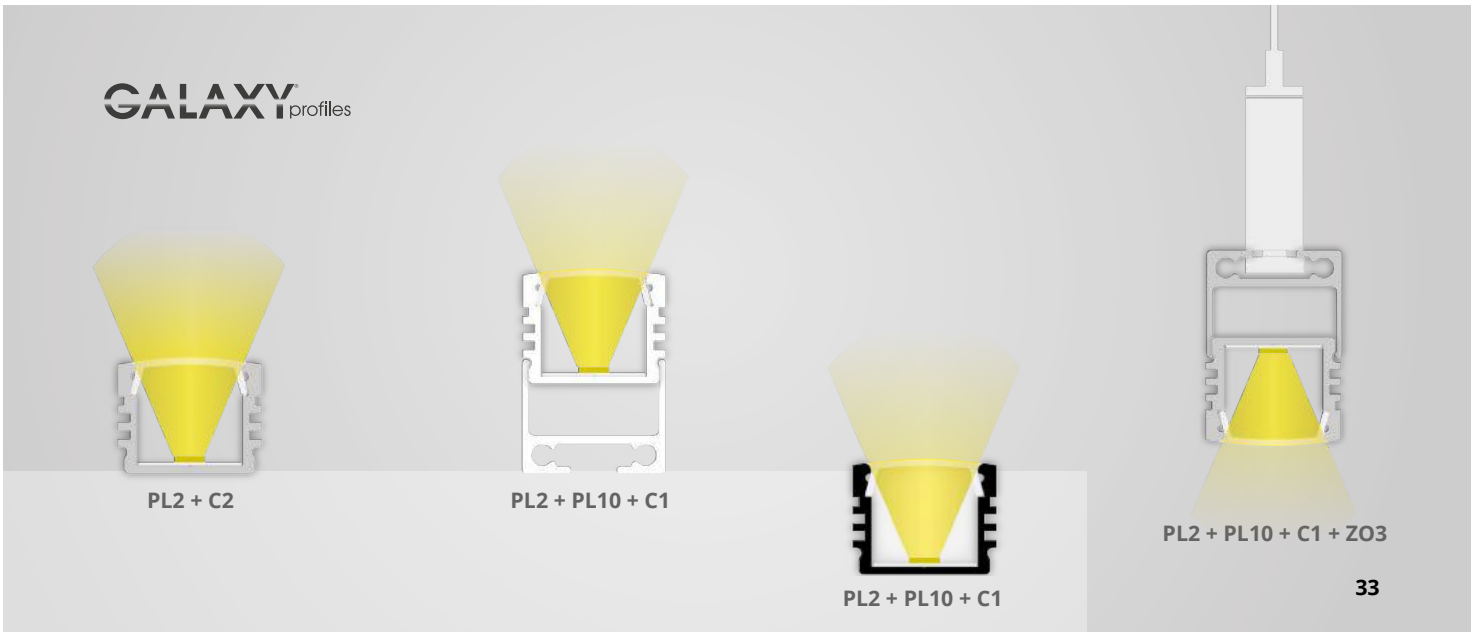

PL2

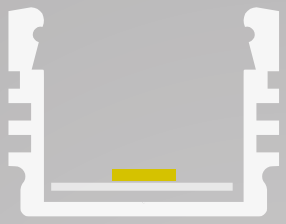

12,40 mm

GALAXY profiles

max. 12 mm

OEM

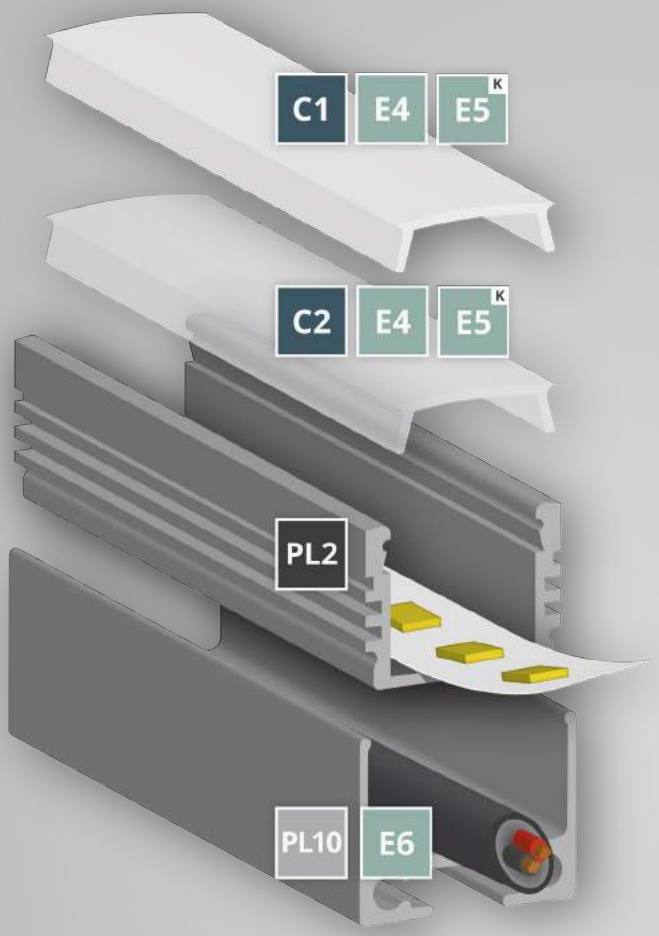

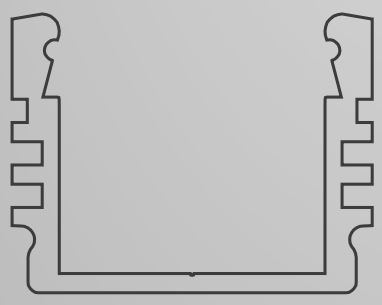

COVERS | ABDECKUNGEN

C1	200 cm	Item No. | Art. Nr. 8600004	Item No. | Art. Nr. 250 cm 8600026, 600 cm 8600037
C2	200 cm	Item No. | Art. Nr. 8600003	

END CAPS | ENDKAPPEN

GRAY GRAU	E4	Item No. | Art. Nr. 8106125	E5	Item No. | Art. Nr. 8106020
WHITE WEISS	E4W	Item No. | Art. Nr. 8106126	E5W	Item No. | Art. Nr. 8106027
BLACK SCHWARZ	E4B	Item No. | Art. Nr. 8106127	E5B	Item No. | Art. Nr. 8106028

PROFILE

PL2	200 cm	Item No. | Art. Nr. 8106022
	550 cm	Item No. | Art. Nr. 8106026
WHITE WEISS	200 cm	Item No. | Art. Nr. 8106023
BLACK SCHWARZ	200 cm	Item No. | Art. Nr. 8106024

Z01
Item No. | Art. Nr.
8106210

PL10.1
Item No. | Art. Nr.
10 cm 8101085
200 cm 8101080

LINEAR LED PENDANT LAMP | LINEARE LED HÄNGELEUCHTE

PL10		Item No. | Art. Nr. 8107012	E6	Item No. | Art. Nr. 8106115
WHITE WEISS	200 cm	Item No. | Art. Nr. 8107013		
BLACK SCHWARZ	200 cm	Item No. | Art. Nr. 8107014		

Z06
Item No. | Art. Nr.
8251001

Z03
Item No. | Art. Nr.
8301502

Z10
Item No. | Art. Nr.
8301504

Z11
Item No. | Art. Nr.
8301505

Z05
Item No. | Art. Nr.
8301501

EU EUROPEAN DESIGN EUROPEAN PRODUCTION

PL2

PL2 SURFACE | AUFBAU

high | hoch | LED Stripes max. 12 mm

Aluminium anodized | Aluminium eloxiert
16,80 mm x 13,01 mm | 141 g/m

200 cm Item No. | Art. Nr. 8106022
550 cm Item No. | Art. Nr. 8106026

200 cm | WHITE/WEISS RAL 9010 Item No. | Art. Nr. 8106023
200 cm | BLACK/SCHWARZ RAL 9005 Item No. | Art. Nr. 8106024

Z01 Mounting Clips | Montageklammer Item No. | Art. Nr. 8106210
PL10.1 Mounting Profile | Montageprofil | 10 cm Item No. | Art. Nr. 8101085
PL10.1 Mounting Profile | Montageprofil | 200 cm Item No. | Art. Nr. 8101080

max. 12 mm

OEM

COVERS | ABDECKUNGEN

C1 opal/satinised | opal/satiniert | 65 %

PC | 13,81 mm x 4,37 mm
200 cm Item No. | Art. Nr. 8600004
250 cm Item No. | Art. Nr. 8600026
600 cm Item No. | Art. Nr. 8600037

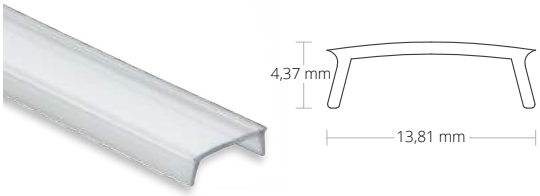

C2 transparent | klar | 85 %

PC | 13,81 mm x 4,37 mm
200 cm Item No. | Art. Nr. 8600003

END CAPS | ENDKAPPEN

E4

PVC | 1 PCS/STK
Gray | Grau Item No. | Art. Nr. 8106125
White | Weiß Item No. | Art. Nr. 8106126
Black | Schwarz Item No. | Art. Nr. 8106127

E5 Cable | Kabel

PVC | 1 PCS/STK
Gray | Grau Item No. | Art. Nr. 8106020
White | Weiß Item No. | Art. Nr 8106027
Black | Schwarz Item No. | Art. Nr. 8106028

LINEAR LED PENDANT LAMP | LINEARE LED HÄNGELEUCHTE

PL10 cable universal duct | Kabel-Universalkanal

200 cm | Item No. | Art. Nr. 8107012
WHITE/WEISS RAL 9010 Item No. | Art. Nr. 8107013
BLACK/SCHWARZ RAL 9005 Item No. | Art. Nr. 8107014

CONNECTER | VERBINDER Z10 180° Item No. | Art. Nr. 8301504
CONNECTER | VERBINDER Z11 90° Item No. | Art. Nr. 8301505

E6 Aluminium

2 PCS/STK
incl. screws | inkl. Schraube
Item No. | Art. Nr. 8106115

Z06 Aluminium

Spring-Gripper
Montagefeder
Item No. | Art. Nr. 8251001

Z03 Aluminium 1,5 m

Hanging Wire System
Seilabhängung | Set | 75 kg
Item No. | Art. Nr. 8301502

Z05 Aluminium

Gripper Set
Gelenkgripper Set
Item No. | Art. Nr. 8301501

PL3

max.
12 mm

OEM

EXTENSION OF SERVICE LIFE
VERLÄNGERUNG LEBENSDAUER

MECHANICAL PROTECTION
MECHANISCHER SCHUTZ

COOLING
KÜHLUNG

HIGH LIGHT UTILISATION
HOHE LICHTVERWERTUNG

HOMOGENEOUS LIGHT
HOMOGENES LICHT

HOMOGENOUS LIGHT
WITH MODULAR LED LIGHT SOLUTIONS

- Wall, ceiling or floor mounting
  Wand-, Decken- oder Bodenmontage
- Residential and office furniture
  Wohn- und Büromöbel
- Furniture for business equipment
  Möbel für Geschäftsausstattung
- Home accessories
  Wohnaccessoires
- Cabinet doors | Schranktüren
- Display cases | Vitrinen
- Shelves | Regale
- Wet rooms | Nasszellen
- Stairs and railings
  Treppenstufen und –Geländer
- Balustrades | Balustraden
- Façades, balconies and terraces
  Fassaden, Balkone und Terrassen
- Living spaces | Wohnräume
- Offices | Büroräume
- Hotel and gastronomy business
  Hotellerie und Gastronomie
- Retail (shop and showcase windows)
  Einzelhandel (Shop- und Schaufenster)
- Business areas and showrooms
  Geschäftsflächen und Showrooms
- Barber / Beauty / body art studios
  Friseur-/Beauty-/Body-Art-Studios
- Halls, foyers and corridors
  Hallen, Foyers und Flure
- Wellness and indoor leisure facilities
  Wellness- und Indoor-Freizeitanlagen

Mounting/installation on/in wood strips and plates, plasterboard, tiles, stone, granite, marble and metal surfaces
Montage/Einbau auf/in Holzleisten und -platten, Gipsplatten, Fliesen, Stein-, Granit-, Marmor- und Metalloberflächen

PL3

RECESSED | EINBAU

high/wings | hoch/Flügel | LED Stripes max. 12 mm

200 cm Item No. | Art. Nr. 8106032

max. 12 mm

max. 12 mm

OEM

PL3 LED RECESSED Profile has a particularly narrow design, is designed for LED flexstripes with a maximum width of 12 mm and is universally used in the Interior areas.

The LED profile covers opal/satinised (translucence 65%) or clear (translucence 85%) are made of shatter-proof, non-flammable polycarbonate (classification flammability UL94 V-2) and create homogeneous LED lighting conditions with high utilisation of the light output (no pinpoints of light, but rather continuous line of light).

Covers also available in 6m length!

These LED RECESSED Profiles are barely visible inserted/sunk in walls and ceilings with plaster, stone or concrete panels as well as wood panelling (optionally with the additional cable universal duct PL10) due to their small dimensions and low weight. They can be installed in pre-milled furniture. They are thus ideal LED light sources in residential and office furniture, home accessories, display cases, shelves, stairs and, of course, on walls and ceilings.

Das PL3 LED EINBAU-Profil hat ein besonders schmales Design, ist für LED Flexbänder mit einer maximalen Breite von 12 mm konzipiert und wird universell im Innenbereich eingesetzt.

Die LED Profilabdeckungen Opal/satiniert (Lichtdurchlässigkeit 65 %) oder Klar (Lichtdurchlässigkeit 85 %) bestehen aus bruchsicherem und schwer brennbarem Polycarbonat (Klassifizierung Brennbarkeit UL94 V-2) und schaffen homogene LED Lichtverhältnisse mit hoher Verwertung der Lichtleistung (keine Lichtpunkte, sondern durchgängige Lichtlinie).

Abdeckungen auch in 6 m verfügbar!

Diese LED EINBAU-Profile werden aufgrund ihrer kleinen Abmessungen und des geringen Gewichtes in Wänden und Decken mit Gips-, Stein- oder Betonplatten sowie Holzverkleidungen kaum sichtbar versenkt (optional mit dem zusätzlichen Kabel-Universalkanal PL10). Sie können auch in vorgefräste Möbel installiert werden. Sie sind somit ideale LED Lichtquellen in Wohn- und Büromöbeln, Wohnaccessoires, Vitrinen, Regalen, an Treppenstufen und selbstverständlich an Wänden und Decken.

GALAXY profiles

Perfect Light Lines

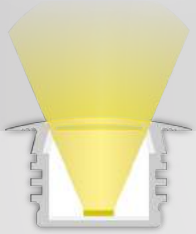

PL3 + C2

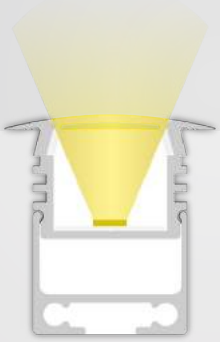

PL3 + C1

PL3

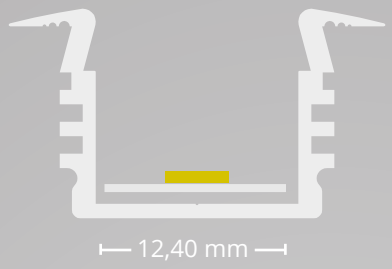

GALAXY profiles

max. 12 mm

OEM

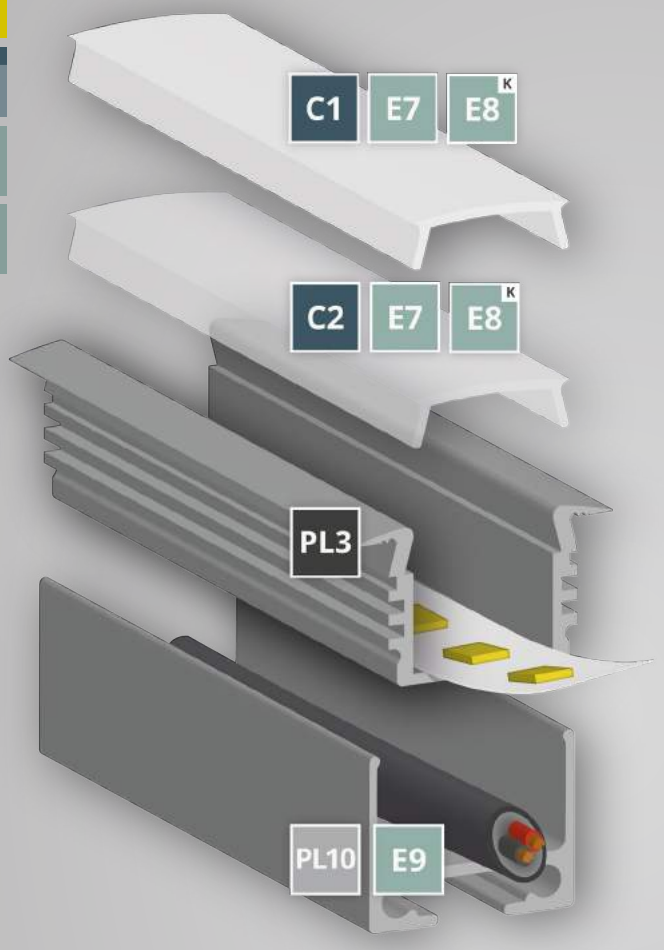

COVERS | ABDECKUNGEN

C1	200 cm	Item No. | Art. Nr. 8600004	Item No. | Art. Nr. 250 cm 8600026, 600 cm 8600037
C2	200 cm	Item No. | Art. Nr. 8600003	

END CAPS | ENDKAPPEN

E7	Item No. | Art. Nr. 8106135	E8	Item No. | Art. Nr. 8106030

PROFILE

PL3 Item No. | Art. Nr. 8106032

Z01 Item No. | Art. Nr. 8106210

PL10.1 Item No. | Art. Nr. 10 cm 8101085, 200 cm 8101080

LINEAR LED LAMP | LINEARE LED LEUCHTE

PL10	Item No. | Art. Nr. 8107012	E9	Item No. | Art. Nr. 8106120

Z06 Item No. | Art. Nr. 8251001

Z10 Item No. | Art. Nr. 8301504

Z11 Item No. | Art. Nr. 8301505

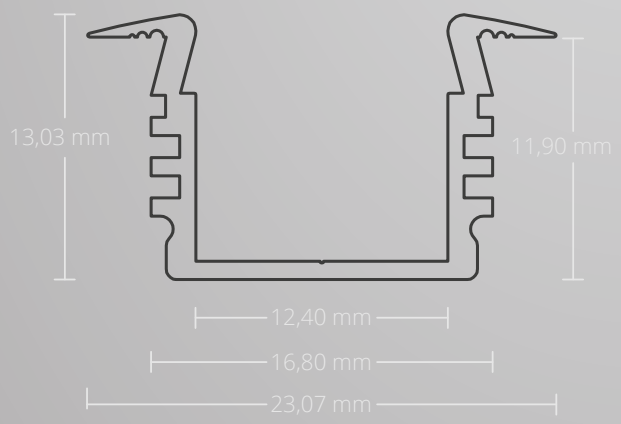

EU EUROPEAN DESIGN EUROPEAN PRODUCTION

PL3

PL3 RECESSED | EINBAU

high/wings | hoch/Flügel | LED Stripes max. 12 mm

Aluminium anodized | Aluminium eloxiert
23,07 mm x 13,03 mm | 145 g/m

200 cm Item No. | Art. Nr. 8106032

Z01 Mounting Clips | Montageklammer Item No. | Art. Nr. 8106210
PL10.1 Mounting Profile | Montageprofil | 10 cm Item No. | Art. Nr. 8101085
PL10.1 Mounting Profile | Montageprofil | 200 cm Item No. | Art. Nr. 8101080

max. 12 mm

OEM

COVERS | ABDECKUNGEN

C1 opal/satinised | opal/satiniert | 65 %

PC | 13,81 mm x 4,37 mm
200 cm Item No. | Art. Nr. 8600004
250 cm Item No. | Art. Nr. 8600026
600 cm Item No. | Art. Nr. 8600037

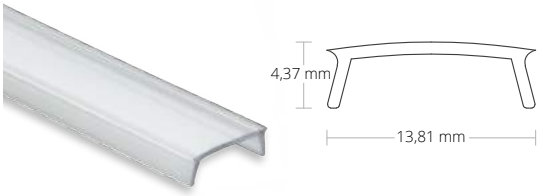

C2 transparent | klar | 85 %

PC | 13,81 mm x 4,37 mm
200 cm Item No. | Art. Nr. 8600003

END CAPS | ENDKAPPEN

E7

PVC | 1 PCS/STK
Gray | Grau Item No. | Art. Nr. 8106135

E8 Cable | Kabel

PVC | 1 PCS/STK
Gray | Grau Item No. | Art. Nr. 8106030

LINEAR LED LAMP | LINEARE LED LEUCHTE

PL10 cable universal duct | Kabel-Universalkanal

200 cm | Item No. | Art. Nr. 8107012
CONNECTER | VERBINDER Z10 180° Item No. | Art. Nr. 8301504
CONNECTER | VERBINDER Z11 90° Item No. | Art. Nr. 8301505

E9 Aluminium

2 PCS/STK
incl. screws | inkl. Schraube
Item No. | Art. Nr. 8106120

Z06 Aluminium

Spring-Gripper
Montagefeder
Item No. | Art. Nr. 8251001

PL5

max.
12 mm

OEM

EXTENSION OF SERVICE LIFE
VERLÄNGERUNG LEBENSDAUER

MECHANICAL PROTECTION
MECHANISCHER SCHUTZ

COOLING
KÜHLUNG

HIGH LIGHT UTILISATION
HOHE LICHTVERWERTUNG

HOMOGENEOUS LIGHT
HOMOGENES LICHT

HOMOGENOUS LIGHT
WITH MODULAR LED LIGHT SOLUTIONS

- Wall, ceiling or floor mounting
  Wand-, Decken- oder Bodenmontage
- Residential and office furniture
  Wohn- und Büromöbel
- Furniture for business equipment
  Möbel für Geschäftsausstattung
- Home accessories
  Wohnaccessoires
- Mirrors | Spiegel
- Cabinet doors | Schranktüren
- Display cases | Vitrinen
- Shelves | Regale
- Stairs and railings
  Treppenstufen und –Geländer
- Balustrades | Balustraden
- Façades, balconies and terraces
  Fassaden, Balkone und Terrassen
- Living spaces | Wohnräume
- Offices | Büroräume
- Hotel and gastronomy business
  Hotellerie und Gastronomie
- Retail (shop and showcase windows)
  Einzelhandel (Shop- und Schaufenster)
- Business areas and showrooms
  Geschäftsflächen und Showrooms
- Barber / Beauty / body art studios
  Friseur-/Beauty-/Body-Art-Studios
- Halls, foyers and corridors
  Hallen, Foyers und Flure
- Wellness and indoor leisure facilities
  Wellness- und Indoor-Freizeitanlagen
- Wet rooms | Nasszellen

Mounting/installation on/in wood strips and plates, plasterboard, tiles, stone, granite, marble and metal surfaces
Montage/Einbau auf/in Holzleisten und -platten, Gipsplatten, Fliesen, Stein-, Granit-, Marmor- und Metalloberflächen

GALAXY profiles

PL5

SURFACE | AUFBAU

high | hoch | LED Stripes max. 12 mm

200 cm Item No. | Art. Nr. 8105201

max. 12 mm

max. 12 mm

OEM

The PL5 LED SURFACE Profile has a particularly narrow design and is designed for LED flexstripes with a maximum width of 12 mm and is universally used in interior areas (in conjunction with the PL10 construction profile and cable universal duct also as a stand-alone LED pendant lamp with cord suspension or as LED lamp fixed with mounting brackets/springs). This aluminium profile can be used to install application-specific.

The LED profile covers opal/satinised (translucence 65%) are made of shatter-proof, non-flammable polycarbonate (classification flammability UL94 V-2) and create homogeneous LED lighting conditions with high utilisation of the light output (no pinpoints of light, but rather a continuous line of light).

Covers also available in 6m length!

This LED SURFACE Profile can be fitted with four different plastic covers - flat, high or round cover. All three covers enclosed the CONSTRUCTION profile on the open side. Thus only the LED light bar is visible. With the flat cover, the light shines in one direction, however, with the high and round cover, the light illuminates the LED stripes in three directions (also on the side).

The PL5 LED SURFACE Profile has a large heat sink and can therefore be equipped with stronger LED flexstripes. It is ideally suited as an LED light source in residential and office furniture, home accessories, display cases, shelves and stairs and of course on walls and ceilings, among other things, due to their small dimensions and low weight.

Das PL5 LED AUFBAU-Profil hat ein besonders schmales Design, ist für LED Flexbänder mit einer maximalen Breite von 12 mm konzipiert und wird universell im Innenbereich (in Verbindung mit dem PL10 Aufbauprofil und Kabel-Universalkanal auch als eigenständige LED Hängeleuchte mit Seilabhängung oder als LED Leuchte fixiert mit Montageklammern/-federn) eingesetzt. Dieses Alu-Profil kann auch anwendungsspezifisch zum Einbau verwendet werden.

Die LED Profilabdeckungen Opal/satiniert (Lichtdurchlässigkeit 65 %) bestehen aus bruchsicherem und schwer brennbarem Polycarbonat (Klassifizierung Brennbarkeit UL94 V-2) und schaffen homogene LED Lichtverhältnisse mit hoher Verwertung der Lichtleistung (keine Lichtpunkte, sondern durchgängige Lichtlinie).

Abdeckungen auch in 6 m verfügbar!

Dieses LED AUFBAU-Profil kann mit drei unterschiedlichen Kunststoffabdeckungen bestückt werden – flache, hohe oder runde Abdeckung. Alle drei Abdeckungen umschließen das AUFBAU-Profil an der offenen Seite. Somit ist nur noch die LED Lichtleiste sichtbar. Bei der flachen Abdeckung strahlt das Licht in eine Richtung, hingegen bei der hohen und runden Abdeckung leuchtet das Licht der LED Stripes in drei Richtungen (auch seitlich).

Das PL5 LED AUFBAU-Profil hat einen großen Kühlkörper und kann somit mit stärkeren LED Flexbändern bestückt werden. Wegen der kleinen Abmessungen und des geringen Gewichtes ist es unter anderem als ideale LED Lichtquelle in Wohn- und Büromöbeln, Wohnaccessoires, Vitrinen sowie an Treppenstufen, Regalen, Wänden und Decken geeignet.

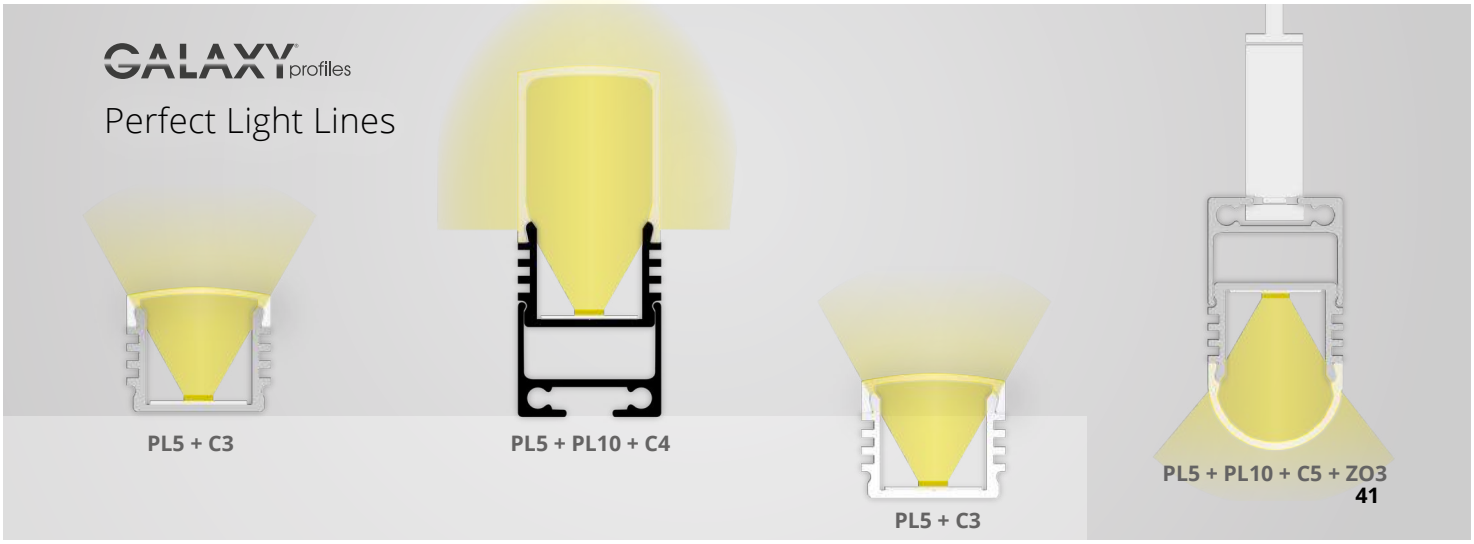

PL5

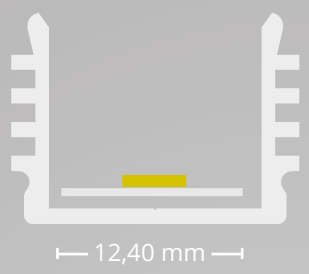

GALAXY profiles

max. 12 mm

OEM

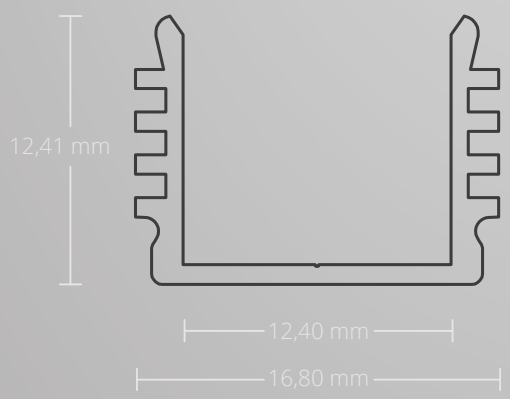

COVERS | ABDECKUNGEN

C3	200 cm	Item No. | Art. Nr. 8600005	Item No. | Art. Nr. 300 cm 8600027, 600 cm 8600038
C4	200 cm	Item No. | Art. Nr. 8600006	
C5	200 cm	Item No. | Art. Nr. 8600007	

END CAPS | ENDKAPPEN

C3	GRAY GRAU	E10	Item No. | Art. Nr. 8106050	E11	Item No. | Art. Nr. 8106052
	WHITE WEISS	E10W	Item No. | Art. Nr. 8106049	E11W	Item No. | Art. Nr. 8106053
	BLACK SCHWARZ	E10B	Item No. | Art. Nr. 8106051	E11B	Item No. | Art. Nr. 8106054
C4		EXX	Item No. | Art. Nr. XXXXXXX	EXX	Item No. | Art. Nr. XXXXXXX
C5	GRAY GRAU	E13	Item No. | Art. Nr. 8106155	E14	Item No. | Art. Nr. 8106057
	WHITE WEISS	E13W	Item No. | Art. Nr. 8106156	E14W	Item No. | Art. Nr. 8106058
	BLACK SCHWARZ	E13B	Item No. | Art. Nr. 8106157	E14B	Item No. | Art. Nr. 8106059

PROFILE

PL5	200 cm	Item No. | Art. Nr. 8105201
WHITE WEISS	200 cm	Item No. | Art. Nr. 8105203
BLACK SCHWARZ	200 cm	Item No. | Art. Nr. 8105204

Z01
Item No. | Art. Nr. 8106210

PL10.1
Item No. | Art. Nr.
10 cm 8101085
200 cm 8101080

LINEAR LED PENDANT LAMP | LINEARE LED HÄNGELEUCHTE

PL10	200 cm	Item No. | Art. Nr. 8107012	C3	E12	Item No. | Art. Nr. 8106025
C4	EXX	Item No. | Art. Nr. XXXXXXX	C5	E15	Item No. | Art. Nr. 8106055
WHITE WEISS	200 cm	Item No. | Art. Nr. 8107013	BLACK SCHWARZ	200 cm	Item No. | Art. Nr. 8107014

Z06
Item No. | Art. Nr. 8251001

Z10
Item No. | Art. Nr. 8301504

Z11
Item No. | Art. Nr. 8301505

Z03
Item No. | Art. Nr. 8301502

Z05
Item No. | Art. Nr. 8301501

EU EUROPEAN DESIGN EUROPEAN PRODUCTION

PL5

PL5 SURFACE | AUFBAU

high | hoch | LED Stripes max. 12 mm

Aluminium anodized | Aluminium eloxiert
16,80 mm x 12,41 mm | 123 g/m

200 cm Item No. | Art. 8105201
200 cm | WHITE/WEISS RAL 9010 Item No. | Art. Nr. 8105203
200 cm | BLACK/SCHWARZ RAL 9005 Item No. | Art. Nr. 8105204

Z01 Mounting Clips | Montageklammer Item No. | Art. Nr. 8106210
PL10.1 Mounting Profile | Montageprofil | 10 cm Item No. | Art. Nr. 8101085
PL10.1 Mounting Profile | Montageprofil | 200 cm Item No. | Art. Nr. 8101080

max. 12 mm

OEM

COVERS | ABDECKUNGEN

C3 opal/satinised | opal/satiniert | 65 %

PC | 16,80 mm x 4,63 mm
200 cm Item No. | Art. Nr. 8600005
300 cm Item No. | Art. Nr. 8600027
600 cm Item No. | Art. Nr. 8600038

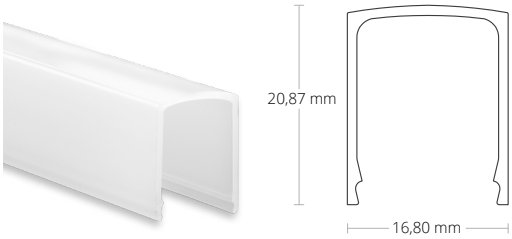

C4 opal/satinised | opal/satiniert | 65 %

PC | 16,80 mm x 20,87 mm
200 cm Item No. | Art. Nr. 8600006

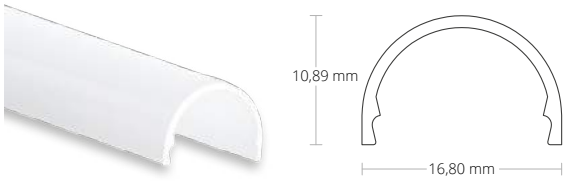

C5 opal/satinised | opal/satiniert | 65 %

PC | 16,80 mm x 4,63 mm
200 cm Item No. | Art. Nr. 8600007

END CAPS | ENDKAPPEN

C3

E10

PVC | 1 PCS/STK
Gray | Grau Item No. | Art. Nr. 8106050
White | Weiß Item No. | Art. Nr. 8106049
Black | Schwarz Item No. | Art. Nr. 8106051

E11 Cable | Kabel

PVC | 1 PCS/STK
Gray | Grau Item No. | Art. Nr. 8106052
White | Weiß Item No. | Art. Nr 8106053
Black | Schwarz Item No. | Art. Nr. 8106054

PL5

max. 12 mm

OEM

END CAPS | ENDKAPPEN

C4 EXX

PVC | 1 PCS/STK
Gray | Grau Item No.|Art. Nr. XXXXXXX
White | Weiß Item No.|Art. Nr. XXXXXXX
Black | Schwarz Item No.|Art. Nr. XXXXXXX

EXX Cable | Kabel

PVC | 1 PCS/STK
Gray | Grau Item No.|Art. Nr. XXXXXXX
White | Weiß Item No.|Art. Nr XXXXXXX
Black | Schwarz Item No.|Art. Nr. XXXXXXX

C5 E13

PVC | 1 PCS/STK
Gray | Grau Item No.|Art. Nr. 8106155
White | Weiß Item No.|Art. Nr. 8106156
Black | Schwarz Item No.|Art. Nr. 8106157

E14 Cable | Kabel

PVC | 1 PCS/STK
Gray | Grau Item No.|Art. Nr. 8106057
White | Weiß Item No.|Art. Nr 8106058
Black | Schwarz Item No.|Art. Nr. 8106059

LINEAR LED PENDANT LAMP | LINEARE LED HÄNGELEUCHTE

PL10 cable universal duct | Kabel-Universalkanal

200 cm | Item No.|Art. Nr. 8107012
WHITE/WEISS RAL 9010 Item No.|Art. Nr. 8107013
BLACK/SCHWARZ RAL 9005 Item No.|Art. Nr. 8107014

CONNECTER | VERBINDER Z10 180° Item No.|Art. Nr. 8301504
CONNECTER | VERBINDER Z11 90° Item No.|Art. Nr. 8301505

C3 E12 Aluminium

2 PCS/STK
incl. screws | inkl. Schraube
Item No. | Art. Nr. 8106025

C4 EXX Aluminium

2 PCS/STK
incl. screws | inkl. Schraube
Item No. | Art. Nr. XXXXXXX

C5 E15 Aluminium

2 PCS/STK
incl. screws | inkl. Schraube
Item No. | Art. Nr. 8106055

Z06 Aluminium

Spring-Gripper
Montagefeder
Item No.|Art. Nr. 8251001

Z03 Aluminium 1,5 m

Hanging Wire System
Seilabhängung | Set | 75 kg
Item No.|Art. Nr. 8301502

Z05 Aluminium

Gripper Set
Gelenkgripper Set
Item No.|Art. Nr. 8301501

PL5

max.
12 mm

OEM

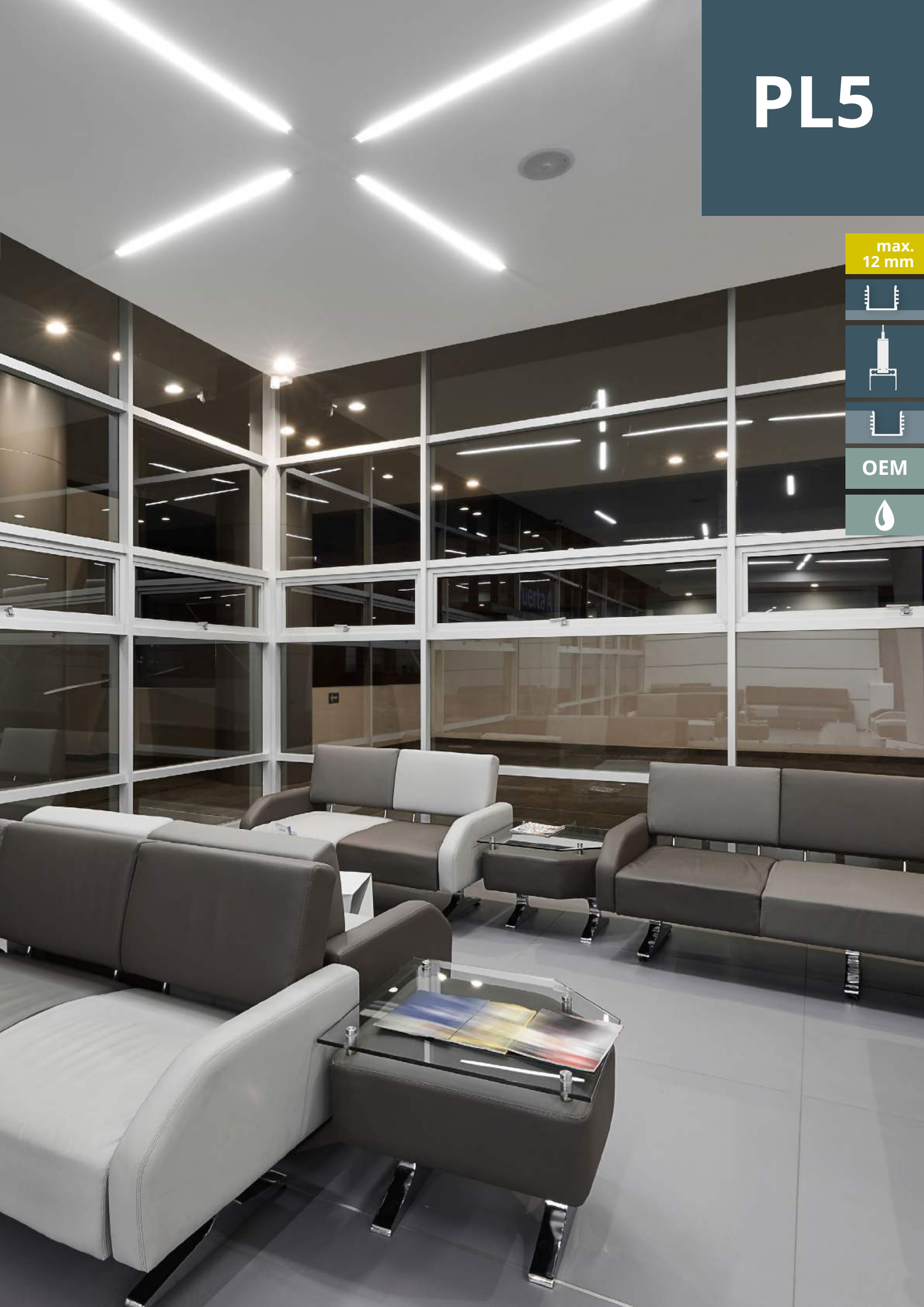

PL5

max.
12 mm

OEM

EXTENSION OF SERVICE LIFE
VERLÄNGERUNG LEBENSDAUER

MECHANICAL PROTECTION
MECHANISCHER SCHUTZ

COOLING
KÜHLUNG

HIGH LIGHT UTILISATION
HOHE LICHTVERWERTUNG

HOMOGENEOUS LIGHT
HOMOGENES LICHT

HOMOGENOUS LIGHT
WITH MODULAR LED LIGHT SOLUTIONS

- Wall, ceiling or floor mounting
  Wand-, Decken- oder Bodenmontage
- Residential and office furniture
  Wohn- und Büromöbel
- Furniture for business equipment
  Möbel für Geschäftsausstattung
- Home accessories
  Wohnaccessoires
- Mirrors | Spiegel
- Cabinet doors | Schranktüren
- Display cases | Vitrinen
- Shelves | Regale
- Stairs and railings
  Treppenstufen und –Geländer
- Balustrades | Balustraden
- Façades, balconies and terraces
  Fassaden, Balkone und Terrassen
- Living spaces | Wohnräume
- Offices | Büroräume
- Hotel and gastronomy business
  Hotellerie und Gastronomie
- Retail (shop and showcase windows)
  Einzelhandel (Shop- und Schaufenster)
- Business areas and showrooms
  Geschäftsflächen und Showrooms
- Barber / Beauty / body art studios
  Friseur-/Beauty-/Body-Art-Studios
- Halls, foyers and corridors
  Hallen, Foyers und Flure
- Wellness and indoor leisure facilities
  Wellness- und Indoor-Freizeitanlagen
- Wet rooms | Nasszellen

Mounting/installation on/in wood strips and plates, plasterboard, tiles, stone, granite, marble and metal surfaces
Montage/Einbau auf/in Holzleisten und -platten, Gipsplatten, Fliesen, Stein-, Granit-, Marmor- und Metalloberflächen

PL6

SURFACE | AUFBAU

flat | flach | LED Stripes max. 12 mm

200 cm Item No. | Art. Nr. 8106062

The PL6 LED SURFACE Profile has a particularly narrow and flat design and is designed for LED flexstripes with a maximum width of 12 mm and is universally used in interior areas (in conjunction with the PL10 construction profile and cable universal duct also as a stand-alone LED pendant lamp with cord suspension or as LED lamp fixed with mounting brackets/springs). This aluminium profile can be used to install application-specific.

The LED profile covers opal/satinised (translucence 65%) are made of shatter-proof, non-flammable polycarbonate (classification flammability UL94 V-2) and create homogeneous LED lighting conditions with high utilisation of the light output.

This LED SURFACE Profile can be fitted with four different plastic covers - flat, high or round cover. All three covers enclosed the CONSTRUCTION profile on the open side. Thus only the LED light bar is visible. For all covers, the LED stripes light in three directions (also on the side). The interior height (distance between LED chips and cover) is matched with the high and round cover for a continuous line of light - no pinpoints of light!

Covers also available in 6m length!

The PL6 LED SURFACE Profile is extremely flat and thus fits very well into the environment. This is ideally suited as an LED light source in residential and office furniture, home accessories, display cases, shelves and stairs and on walls and ceilings, among other things, due to their small dimensions and low weight.

Das PL6 LED AUFBAU-Profil hat ein besonders schmales und flaches Design, ist für LED Flexbänder mit einer maximalen Breite von 12 mm konzipiert und wird universell im Innenbereich (in Verbindung mit dem PL10 Aufbauprofil und Kabel-Universalkanal auch als eigenständige LED Hängeleuchte mit Seilabhängung oder als LED Leuchte fixiert mit Montageklammern/-federn) eingesetzt. Dieses Alu-Profil kann auch anwendungsspezifisch zum Einbau verwendet werden.

Die LED Profilabdeckungen Opal/satiniert (Lichtdurchlässigkeit 65 %) bestehen aus bruchsicherem und schwer brennbarem Polycarbonat (Klassifizierung Brennbarkeit UL94 V-2) und schaffen homogene LED Lichtverhältnisse mit hoher Verwertung der Lichtleistung. Dieses LED AUFBAU-Profil kann mit drei unterschiedlichen Kunststoffabdeckungen bestückt werden – flache, hohe oder runde Abdeckung. Alle drei Abdeckungen umschließen das AUFBAU-Profil an der offenen Seite. Somit ist nur noch die LED Lichtleiste sichtbar. Bei allen Abdeckungen leuchtet das Licht der LED Stripes in drei Richtungen (auch seitlich). Die Innenhöhe (Abstand zwischen LED Chips und Abdeckung) ist bei der hohen und runden Abdeckung für eine durchgängige Lichtlinie abgestimmt - keine Lichtpunkte!

Abdeckungen auch in 6 m verfügbar!

Das PL6 LED AUFBAU-Profil ist ultraflach und fügt sich somit sehr gut in die Umgebungsbedingungen ein. Wegen der kleinen Abmessungen und des geringen Gewichtes ist es unter anderem als ideale LED Lichtquelle in Wohn- und Büromöbeln, Wohnaccessoires, Vitrinen, Regalen sowie an Treppenstufen, Wänden und Decken geeignet.

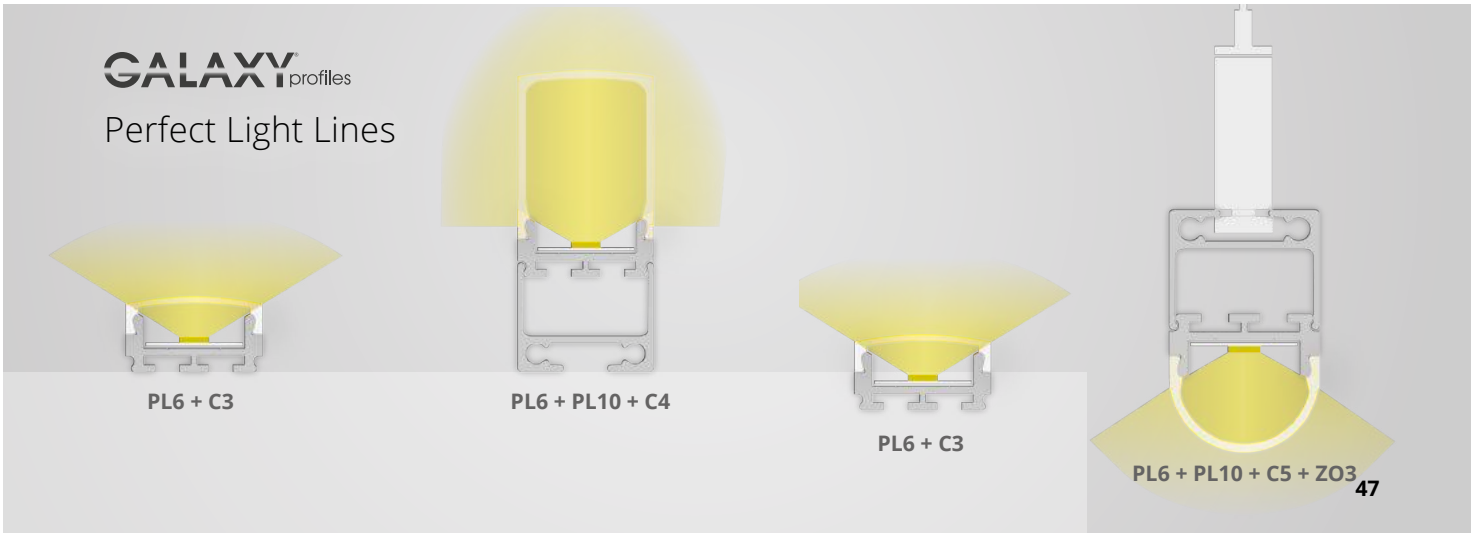

PL6

GALAXY profiles

max. 12 mm

OEM

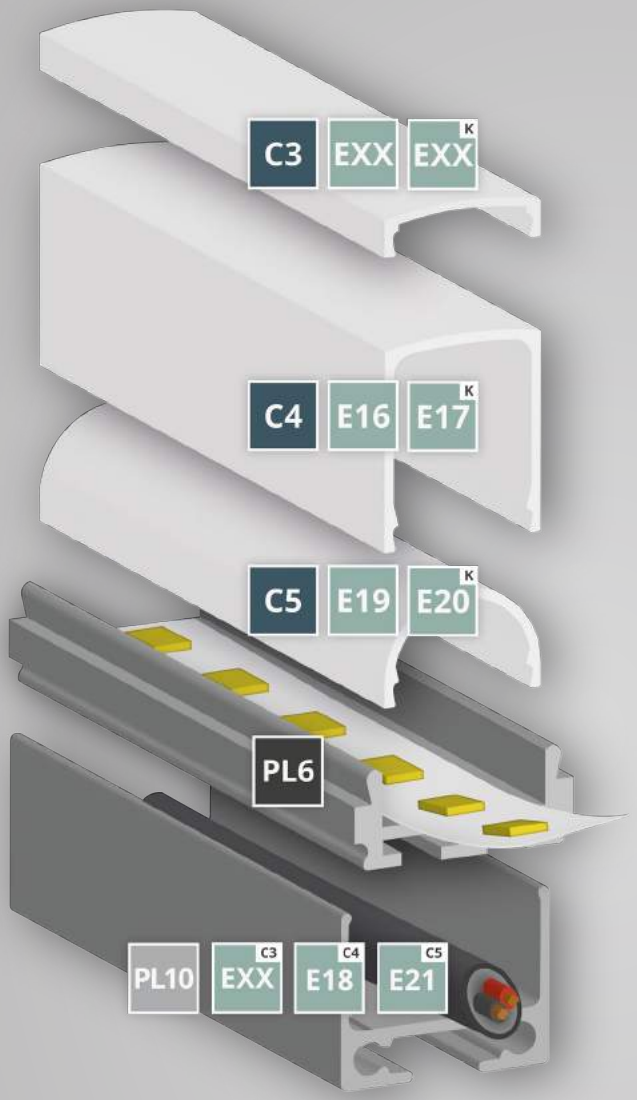

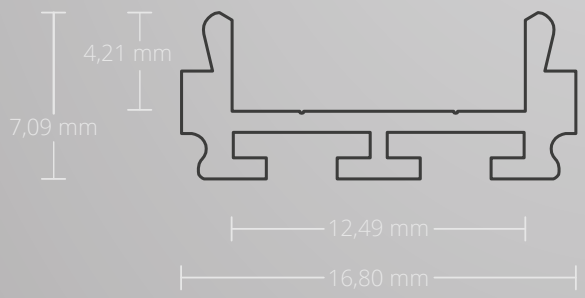

COVERS | ABDECKUNGEN

C3	200 cm	Item No. | Art. Nr. 8600005	Item No. | Art. Nr. 300 cm 8600027, 600 cm 8600038
C4		Item No. | Art. Nr. 8600006	C5 Item No. | Art. Nr. 8600007

END CAPS | ENDKAPPEN

C3	EXX	Item No. | Art. Nr. XXXXXXX	EXX	Item No. | Art. Nr. XXXXXXX
C4	E16	Item No. | Art. Nr. 8106068	E17	Item No. | Art. Nr. 8106063
C5	E19	Item No. | Art. Nr. 8106067	E20	Item No. | Art. Nr. 8106168

PROFILE

PL6 Item No. \| Art. Nr. 8106062

Z01 Item No. \| Art. Nr. 8106210

PL10.1 Item No. \| Art. Nr. 10 cm 8101085, 200 cm 8101080

Z12 Item No. \| Art. Nr. 8301506

Z13 Item No. \| Art. Nr. 8301507

LINEAR LED PENDANT LAMP | LINEARE LED HÄNGELEUCHTE

PL10	Item No. | Art. Nr. 8107012	C3 EXX	Item No. | Art. Nr. XXXXXXX
C4 E18	Item No. | Art. Nr. 8106064	C5 E21	Item No. | Art. Nr. 8106130

Z06 Item No. \| Art. Nr. 8251001

Z03 Item No. \| Art. Nr. 8301502

Z10 Item No. \| Art. Nr. 8301504

Z11 Item No. \| Art. Nr. 8301505

Z05 Item No. \| Art. Nr. 8301501

EU EUROPEAN DESIGN EUROPEAN PRODUCTION

PL6

PL6 SURFACE | AUFBAU

high | hoch | LED Stripes max. 12 mm

Aluminium anodized | Aluminium eloxiert
16,80 mm x 7,09 mm | 110 g/m

200 cm Item No. | Art. 8106062

Z01 Mounting Clips | Montageklammer Item No. | Art. Nr. 8106210
PL10.1 Mounting Profile | Montageprofil | 10 cm Item No. | Art. Nr. 8101085
PL10.1 Mounting Profile | Montageprofil | 200 cm Item No. | Art. Nr. 8101080

CONNECTER | VERBINDER Z12 180° Item No. | Art. Nr. 8301506
CONNECTER | VERBINDER Z13 90° Item No. | Art. Nr. 8301507

max. 12 mm

OEM

COVERS | ABDECKUNGEN

C3 opal/satinised | opal/satiniert | 65 %

PC | 16,80 mm x 4,63 mm
200 cm Item No. | Art. Nr. 8600005
300 cm Item No. | Art. Nr. 8600027
600 cm Item No. | Art. Nr. 8600038

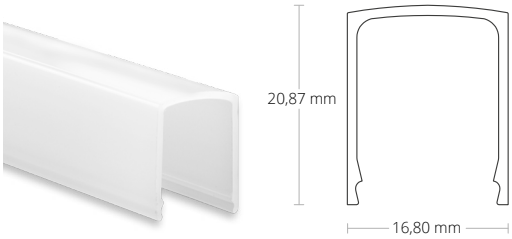

C4 opal/satinised | opal/satiniert | 65 %

PC | 16,80 mm x 20,87 mm
200 cm Item No. | Art. Nr. 8600006

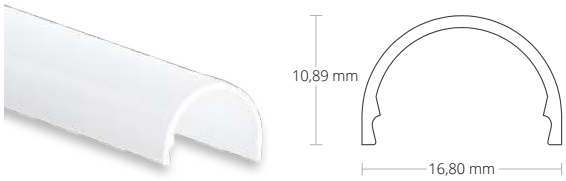

C5 opal/satinised | opal/satiniert | 65 %

PC | 16,80 mm x 4,63 mm
200 cm Item No. | Art. Nr. 8600007

END CAPS | ENDKAPPEN

C3 EXX

PVC | 1 PCS/STK
Gray | Grau Item No. | Art. Nr. XXXXXXX

C3 EXX Cable | Kabel

PVC | 1 PCS/STK
Gray | Grau Item No. | Art. Nr. XXXXXXX

PL6

max.
12 mm

OEM

END CAPS | ENDKAPPEN

C4

E16
PVC | 1 PCS/STK
Gray | Grau Item No.|Art. Nr. 8106068

C4

E17 **Cable | Kabel**
PVC | 1 PCS/STK
Gray | Grau Item No.|Art. Nr. 8106063

C5

E19
PVC | 1 PCS/STK
Gray | Grau Item No.|Art. Nr. 8106067

C5

E20 **Cable | Kabel**
PVC | 1 PCS/STK
Gray | Grau Item No.|Art. Nr. 8106168

LINEAR LED PENDANT LAMP | LINEARE LED HÄNGELEUCHTE

PL10 **cable universal duct | Kabel-Universalkanal**
200 cm | Item No.|Art. Nr. 8107012

CONNECTER | VERBINDER Z10 180° Item No.|Art. Nr. 8301504
CONNECTER | VERBINDER Z11 90° Item No.|Art. Nr. 8301505

C3 **EXX** **Aluminium**
2 PCS/STK
incl. screws | inkl. Schraube
Item No. | Art. Nr. XXXXXXX

C4 **E18** **Aluminium**
2 PCS/STK
incl. screws | inkl. Schraube
Item No. | Art. Nr. 8106064

C5 **E21** **Aluminium**
2 PCS/STK
incl. screws | inkl. Schraube
Item No. | Art. Nr. 8106130

Z06 **Aluminium**
Spring-Gripper
Montagefeder
Item No.|Art. Nr. 8251001

Z03 **Aluminium 1,5 m**
Hanging Wire System
Seilabhängung | Set | 75 kg
Item No.|Art. Nr. 8301502

Z05 **Aluminium**
Gripper Set
Gelenkgripper Set
Item No.|Art. Nr. 8301501

PL6

max.
12 mm

OEM

PL7

max.
12 mm

OEM

EXTENSION OF SERVICE LIFE
VERLÄNGERUNG LEBENSDAUER

MECHANICAL PROTECTION
MECHANISCHER SCHUTZ

COOLING
KÜHLUNG

HIGH LIGHT UTILISATION
HOHE LICHTVERWERTUNG

HOMOGENEOUS LIGHT
HOMOGENES LICHT

HOMOGENOUS LIGHT
WITH MODULAR LED LIGHT SOLUTIONS

- Wall or ceiling mounting
  Wand-, Deckenmontage
- Home accessories
  Wohnaccessoires
- Display cases | Vitrinen
- Shelves | Regale
- Façades, balconies and terraces
  Fassaden, Balkone und Terrassen
- Living spaces | Wohnräume
- Offices | Büroräume
- Hotel and gastronomy business
  Hotellerie und Gastronomie
- Retail (shop and showcase windows)
  Einzelhandel (Shop- und Schaufenster)
- Business areas and showrooms
  Geschäftsflächen und Showrooms
- Barber / Beauty / body art studios
  Friseur-/Beauty-/Body-Art-Studios
- Halls, foyers and corridors
  Hallen, Foyers und Flure
- Wellness and indoor leisure facilities
  Wellness- und Indoor-Freizeitanlagen
- Wet rooms | Nasszellen

Mounting/installation on/in wood strips and plates, plasterboard, tiles, stone, granite, marble and metal surfaces
Montage/Einbau auf/in Holzleisten und -platten, Gipsplatten, Fliesen, Stein-, Granit-, Marmor- und Metalloberflächen

PL7

ROUND | RUND

LED Stripes max. 12 mm

200 cm Item No. | Art. Nr. 8106072

max. 12 mm

max. 12 mm

OEM

The PL7 LED ROUND profile is designed for LED flexstripes with a maximum width of 12 mm and is universally used in interior areas (in conjunction with the PL10 construction profile and cable universal duct also as a stand-alone LED pendant lamp with cord suspension or as LED lamp fixed with mounting brackets/springs).

The LED profile covers opal/satinised (translucence 65%) or clear (translucence 85%) are made of shatter-proof, non-flammable polycarbonate (classification flammability UL94 V-2) and create homogeneous LED lighting conditions with high utilisation of the light output (no pinpoints of light, but rather continuous line of light).

Covers also available in 6m length!

The PL7 LED ROUND profile is dimensioned small and is ideally suited as an LED light source in residential and office rooms as well as retail shops and hotel/gastronomy businesses, among other things, due to its low weight.

Das PL7 LED RUND-Profil ist für LED Flexbänder mit einer maximalen Breite von 12 mm konzipiert und wird universell im Innenbereich (in Verbindung mit dem PL10 Aufbauprofil und Kabel-Universalkanal auch als eigenständige LED Hängeleuchte mit Seilabhängung oder als LED Leuchte fixiert mit Montageklammern/-federn) eingesetzt.

Die LED Profilabdeckungen Opal/satiniert (Lichtdurchlässigkeit 65 %) oder Klar (Lichtdurchlässigkeit 85 %) bestehen aus bruchsicherem und schwer brennbarem Polycarbonat (Klassifizierung Brennbarkeit UL94 V-2) und schaffen homogene LED Lichtverhältnisse mit hoher Verwertung der Lichtleistung (keine Lichtpunkte, sondern durchgängige Lichtlinie).

Abdeckungen auch in 6 m verfügbar!

Das PL7 LED RUND-Profil ist klein dimensioniert und aufgrund des geringen Gewichtes unter anderem als LED Lichtquelle in Wohn- und Büroräumen sowie im Einzelhandel und der Hotellerie/Gastronomie geeignet.

PL7

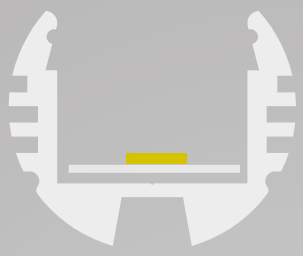

GALAXY profiles

max. 12 mm

OEM

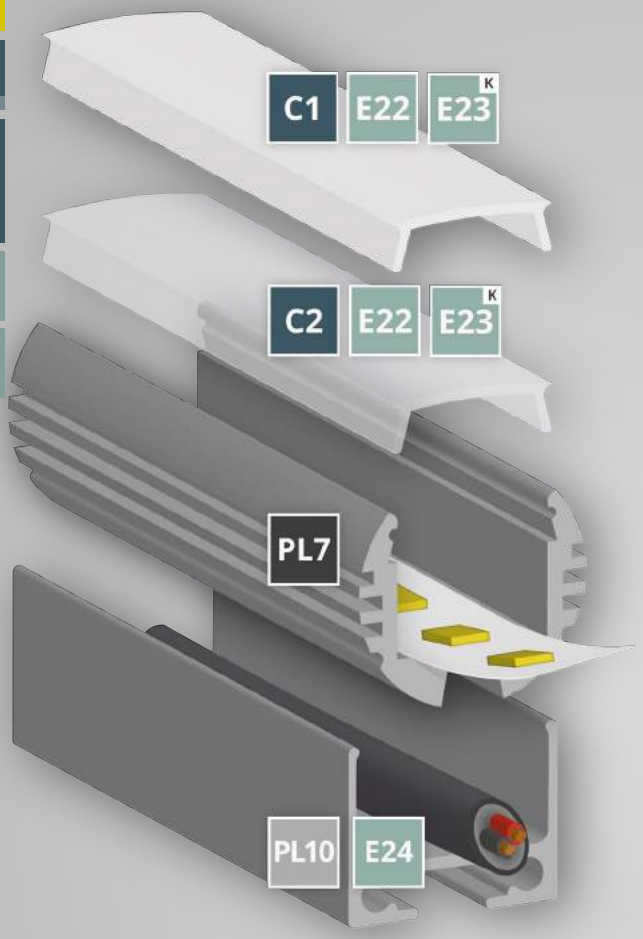

COVERS | ABDECKUNGEN

C1	**200 cm**	Item No. | Art. Nr. **8600004**	Item No. | Art. Nr. **250 cm 8600026** **600 cm 8600037**
C2	**200 cm**	Item No. | Art. Nr. **8600003**	

END CAPS | ENDKAPPEN

E22 Item No. | Art. Nr. **8106175**

E23 Item No. | Art. Nr. **8106070**

PROFILE

PL7 Item No. | Art. Nr. **8106072**

Z01
Item No. | Art. Nr.
8106210

PL10.1
Item No. | Art. Nr.
10 cm 8101085
200 cm 8101080

LINEAR LED PENDANT LAMP | LINEARE LED HÄNGELEUCHTE

PL10 Item No. | Art. Nr. **8107012**

E24 Item No. | Art. Nr. **8106035**

Z06
Item No. | Art. Nr.
8251001

Z03
Item No. | Art. Nr.
8301502

Z10
Item No. | Art. Nr.
8301504

Z11
Item No. | Art. Nr.
8301505

Z05
Item No. | Art. Nr.
8301501

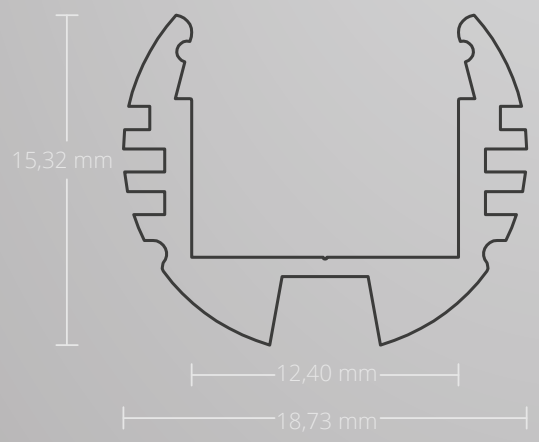

EU EUROPEAN DESIGN EUROPEAN PRODUCTION

PL7

PL7 ROUND | RUND

LED Stripes max. 12 mm

Aluminium anodized | Aluminium eloxiert
18,73 mm x 15,32 mm | 210 g/m

200 cm Item No. | Art. Nr. 8106072

Z01 Mounting Clips | Montageklammer Item No. | Art. Nr. 8106210
PL10.1 Mounting Profile | Montageprofil | 10 cm Item No. | Art. Nr. 8101085
PL10.1 Mounting Profile | Montageprofil | 200 cm Item No. | Art. Nr. 8101080

max. 12 mm

OEM

COVERS | ABDECKUNGEN

C1 opal/satinised | opal/satiniert | 65 %

PC | 13,81 mm x 4,37 mm
200 cm Item No. | Art. Nr. 8600004
250 cm Item No. | Art. Nr. 8600026
600 cm Item No. | Art. Nr. 8600037

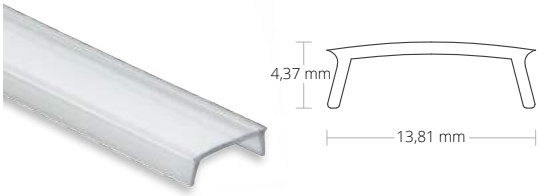

C2 transparent | klar | 85 %

PC | 13,81 mm x 4,37 mm
200 cm Item No. | Art. Nr. 8600003

END CAPS | ENDKAPPEN

E22

PVC | 1 PCS/STK
Gray | Grau Item No. | Art. Nr. 8106175

E23 Cable | Kabel

PVC | 1 PCS/STK
Gray | Grau Item No. | Art. Nr. 8106070

LINEAR LED PENDANT LAMP | LINEARE LED HÄNGELEUCHTE

PL10 cable universal duct | Kabel-Universalkanal

200 cm | Item No. | Art. Nr. 8107012
CONNECTER | VERBINDER Z10 180° Item No. | Art. Nr. 8301504
CONNECTER | VERBINDER Z11 90° Item No. | Art. Nr. 8301505

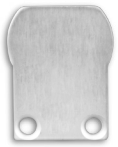

E24 Aluminium

2 PCS/STK
incl. screws | inkl. Schraube
Item No. | Art. Nr. 8106035

Z06 Aluminium

Spring-Gripper
Montagefeder
Item No. | Art. Nr. 8251001

Z03 Aluminium 1,5 m

Hanging Wire System
Seilabhängung | Set | 75 kg
Item No. | Art. Nr. 8301502

Z05 Aluminium

Gripper Set
Gelenkgripper Set
Item No. | Art. Nr. 8301501

PL8

max.
12 mm

OEM

EXTENSION OF SERVICE LIFE
VERLÄNGERUNG LEBENSDAUER

MECHANICAL PROTECTION
MECHANISCHER SCHUTZ

COOLING
KÜHLUNG

HIGH LIGHT UTILISATION
HOHE LICHTVERWERTUNG

HOMOGENEOUS LIGHT
HOMOGENES LICHT

HOMOGENOUS LIGHT
WITH MODULAR LED LIGHT SOLUTIONS

- Wall, ceiling or floor mounting
  Wand-, Decken- oder Bodenmontage
- Residential and office furniture
  Wohn- und Büromöbel
- Furniture for business equipment
  Möbel für Geschäftsausstattung
- Home accessories
  Wohnaccessoires
- Cabinet doors | Schranktüren
- Display cases | Vitrinen
- Shelves | Regale
- Stairs and railings
  Treppenstufen und –Geländer
- Balustrades | Balustraden
- Façades, balconies and terraces
  Fassaden, Balkone und Terrassen
- Living spaces | Wohnräume
- Offices | Büroräume
- Hotel and gastronomy business
  Hotellerie und Gastronomie
- Retail (shop and showcase windows)
  Einzelhandel (Shop- und Schaufenster)
- Business areas and showrooms
  Geschäftsflächen und Showrooms
- Barber / Beauty / body art studios
  Friseur-/Beauty-/Body-Art-Studios
- Halls, foyers and corridors
  Hallen, Foyers und Flure
- Wellness and indoor leisure facilities
  Wellness- und Indoor-Freizeitanlagen
- Wet rooms | Nasszellen

Mounting/installation on/in wood strips and plates, plasterboard, tiles, stone, granite, marble and metal surfaces
Montage/Einbau auf/in Holzleisten und -platten, Gipsplatten, Fliesen, Stein-, Granit-, Marmor- und Metalloberflächen

GALAXY profiles

PL8

RECESSED | EINBAU

flat/wings | flach/Flügel | LED Stripes max. 12 mm

200 cm Item No. | Art. Nr. 8106082

max. 12 mm

max. 12 mm

OEM

PL8 LED RECESSED Profile has a particularly narrow design, is designed for LED flexstripes with a maximum width of 12 mm and is universally used in the Interior areas.

The LED profile covers opal/satinised (translucence 65%) or clear (translucence 85%) are made of shatter-proof, non-flammable polycarbonate (classification flammability UL94 V-2) and create homogeneous LED lighting conditions with high utilisation of the light output.

Covers also available in 6m length!

These LED RECESSED Profiles are barely visible inserted/sunk in walls and ceilings with plaster, stone or concrete panels as well as wood panelling (optionally with the additional cable universal duct PL10) due to their small dimensions and low weight. They can be installed in pre-milled furniture. They are thus ideal LED light sources in residential and office furniture, home accessories, display cases, shelves, stairs and, of course, on walls and ceilings.

Das PL8 LED EINBAU-Profil hat ein besonders schmales Design, ist für LED Flexbänder mit einer maximalen Breite von 12 mm konzipiert und wird universell im Innenbereich eingesetzt.

Die LED Profilabdeckungen Opal/satiniert (Lichtdurchlässigkeit 65 %) oder Klar (Lichtdurchlässigkeit 85 %) bestehen aus bruchsicherem und schwer brennbarem Polycarbonat (Klassifizierung Brennbarkeit UL94 V-2) und schaffen homogene LED Lichtverhältnisse mit hoher Verwertung der Lichtleistung.

Abdeckungen auch in 6 m verfügbar!

Diese LED EINBAU-Profile werden aufgrund ihrer kleinen Abmessungen und des geringen Gewichtes in Wänden und Decken mit Gips-, Stein- oder Betonplatten sowie Holzverkleidungen (optional mit dem zusätzlichen Kabel-Universalkanal PL10) kaum sichtbar versenkt. Sie können auch in vorgefräste Möbel installiert werden. Sie sind somit ideale LED Lichtquellen in Wohn- und Büromöbeln, Wohnaccessoires, Vitrinen, Regalen, an Treppenstufen und selbstverständlich an Wänden und Decken.

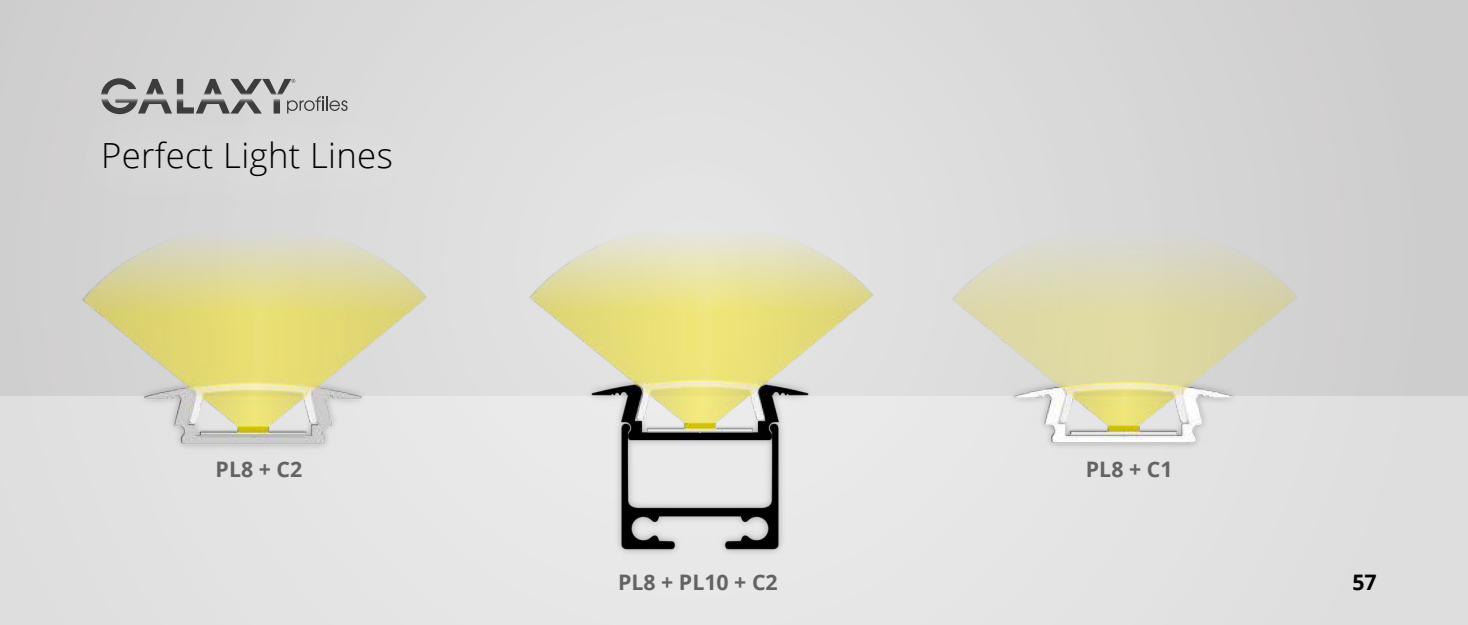

PL8

GALAXY profiles

max. 12 mm

OEM

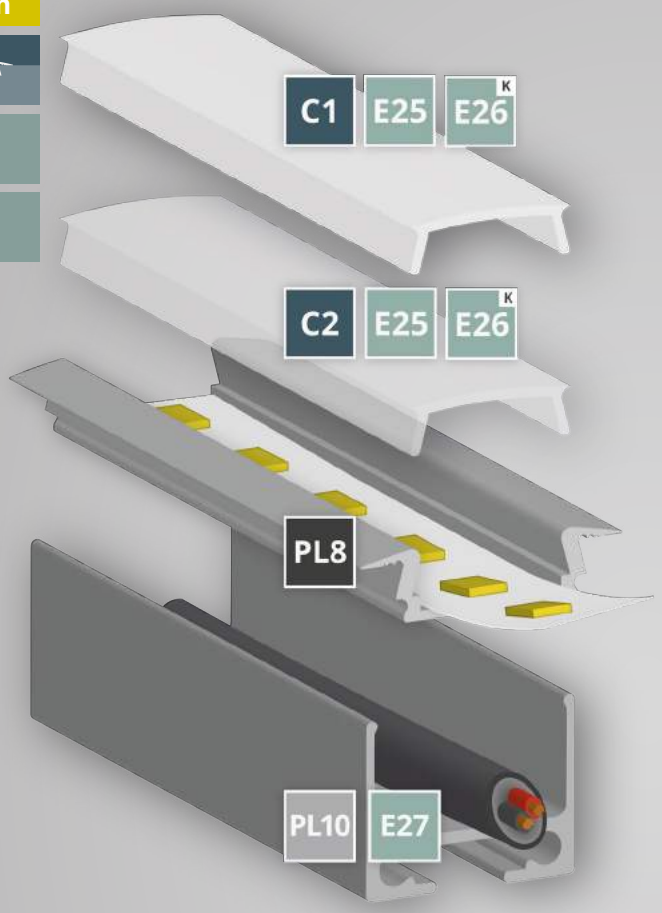

COVERS | ABDECKUNGEN

C1	200 cm	Item No. | Art. Nr. 8600004	Item No. | Art. Nr. 250 cm 8600026, 600 cm 8600037
C2	200 cm	Item No. | Art. Nr. 8600003	

END CAPS | ENDKAPPEN

GRAY GRAU	E25	Item No. | Art. Nr. 8106085	E26	Item No. | Art. Nr. 8106080
WHITE WEISS	E25W	Item No. | Art. Nr. 8106086	E26W	Item No. | Art. Nr. 8106083
BLACK SCHWARZ	E25B	Item No. | Art. Nr. 8106087	E26B	Item No. | Art. Nr. 8106084

PROFILE

PL8	200 cm	Item No. | Art. Nr. 8106082
WHITE WEISS	200 cm	Item No. | Art. Nr. 8106088
BLACK SCHWARZ	200 cm	Item No. | Art. Nr. 8106089

Z01
Item No. | Art. Nr.
8106210

PL10.1
Item No. | Art. Nr.
10 cm 8101085
200 cm 8101080

LINEAR LED LAMP | LINEARE LED LEUCHTE

PL10		Item No. | Art. Nr. 8107012	E27	Item No. | Art. Nr. 8106045
WHITE WEISS	200 cm	Item No. | Art. Nr. 8107013		
BLACK SCHWARZ	200 cm	Item No. | Art. Nr. 8107014		

Z06
Item No. | Art. Nr.
8251001

Z10
Item No. | Art. Nr.
8301504

Z11
Item No. | Art. Nr.
8301505

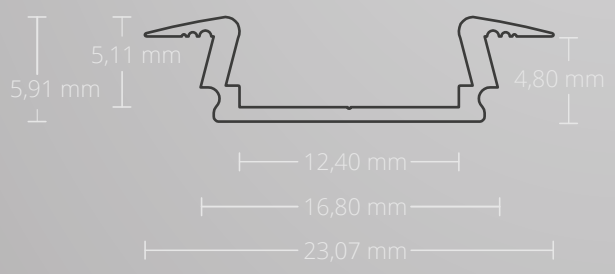

EU EUROPEAN DESIGN EUROPEAN PRODUCTION

PL8

PL8 RECESSED | EINBAU

flat/wings | flach/Flügel | LED Stripes max. 12 mm

Aluminium anodized | Aluminium eloxiert
23,07 mm x 5,91 mm | 82 g/m

200 cm Item No. | Art. Nr. 8106082

200 cm | WHITE/WEISS RAL 9010 Item No. | Art. Nr. 8106088
200 cm | BLACK/SCHWARZ RAL 9005 Item No. | Art. Nr. 8106089

Z01 Mounting Clips | Montageklammer Item No. | Art. Nr. 8106210
PL10.1 Mounting Profile | Montageprofil | 10 cm Item No. | Art. Nr. 8101085
PL10.1 Mounting Profile | Montageprofil | 200 cm Item No. | Art. Nr. 8101080

max. 12 mm

OEM

COVERS | ABDECKUNGEN

C1 opal/satinised | opal/satiniert | 65 %

PC | 13,81 mm x 4,37 mm
200 cm Item No. | Art. Nr. 8600004
250 cm Item No. | Art. Nr. 8600026
600 cm Item No. | Art. Nr. 8600037

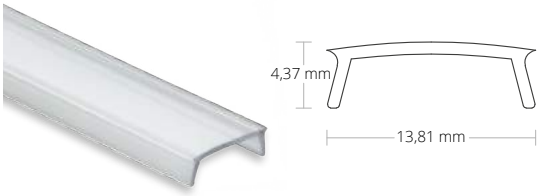

C2 transparent | klar | 85 %

PC | 13,81 mm x 4,37 mm
200 cm Item No. | Art. Nr. 8600003

END CAPS | ENDKAPPEN

E25

PVC | 1 PCS/STK
Gray | Grau Item No. | Art. Nr. 8106085
White | Weiß Item No. | Art. Nr. 8106086
Black | Schwarz Item No. | Art. Nr. 8106087

E26 Cable | Kabel

PVC | 1 PCS/STK
Gray | Grau Item No. | Art. Nr. 8106080
White | Weiß Item No. | Art. Nr 8106083
Black | Schwarz Item No. | Art. Nr. 8106084

LINEAR LED LAMP | LINEARE LED LEUCHTE

PL10 cable universal duct | Kabel-Universalkanal

200 cm | Item No. | Art. Nr. 8107012
WHITE/WEISS RAL 9010 Item No. | Art. Nr. 8107013
BLACK/SCHWARZ RAL 9005 Item No. | Art. Nr. 8107014

CONNECTER | VERBINDER Z10 180° Item No. | Art. Nr. 8301504
CONNECTER | VERBINDER Z11 90° Item No. | Art. Nr. 8301505

E27 Aluminium

2 PCS/STK
incl. screws | inkl. Schraube
Item No. | Art. Nr. 8106045

Z06 Aluminium

Spring-Gripper
Montagefeder
Item No. | Art. Nr. 8251001

PL9

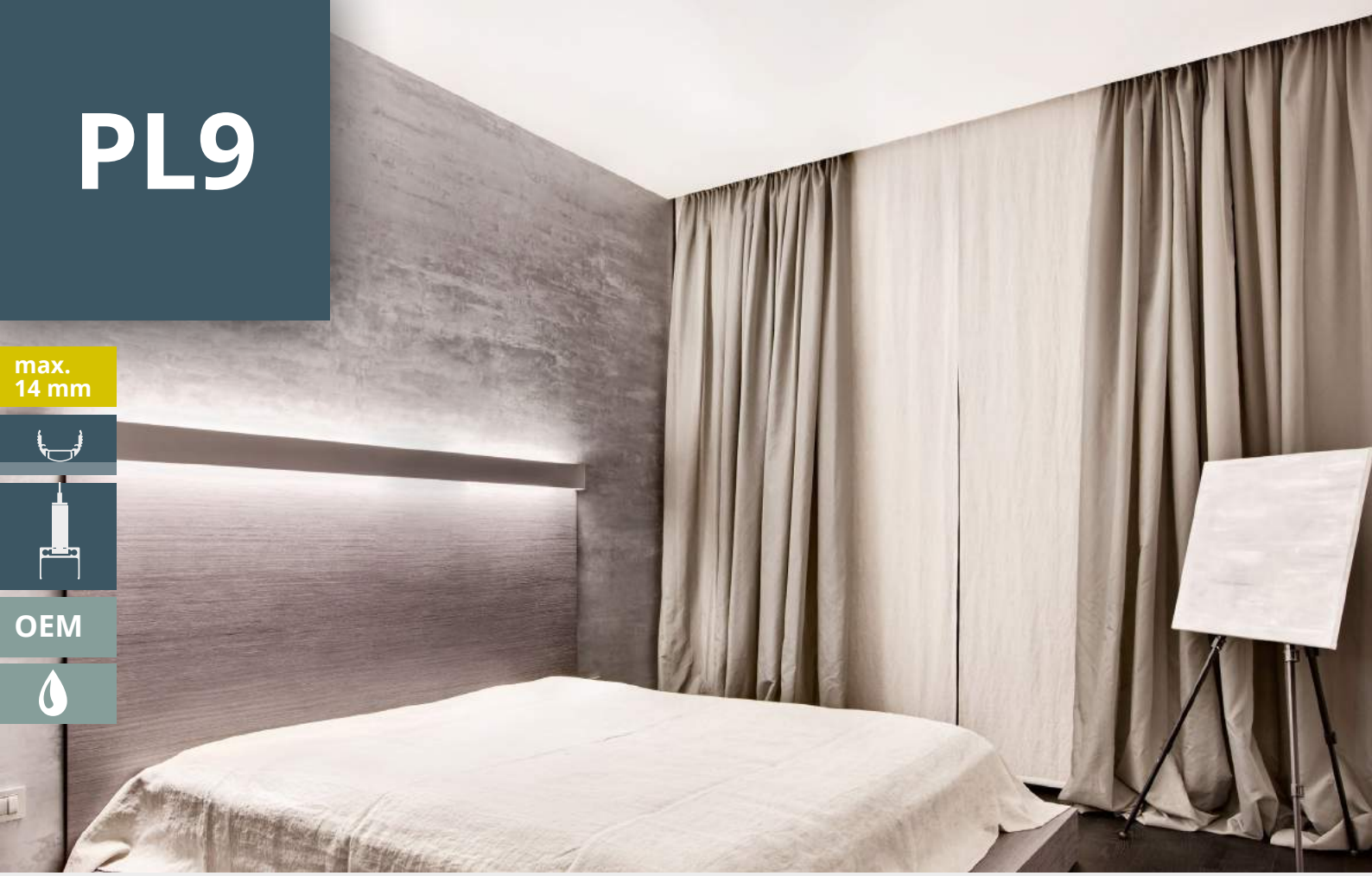

max.
14 mm

OEM

EXTENSION OF SERVICE LIFE
VERLÄNGERUNG LEBENSDAUER

MECHANICAL PROTECTION
MECHANISCHER SCHUTZ

COOLING
KÜHLUNG

HIGH LIGHT UTILISATION
HOHE LICHTVERWERTUNG

HOMOGENEOUS LIGHT
HOMOGENES LICHT

HOMOGENOUS LIGHT
WITH MODULAR LED LIGHT SOLUTIONS

- Wall or ceiling mounting
  Wand- oder Deckenmontage
- Home accessories
  Wohnaccessoires
- Display cases | Vitrinen
- Shelves | Regale
- Façades, balconies and terraces
  Fassaden, Balkone und Terrassen
- Living spaces | Wohnräume
- Offices | Büroräume
- Hotel and gastronomy business
  Hotellerie und Gastronomie
- Retail (shop and showcase windows)
  Einzelhandel (Shop- und Schaufenster)
- Business areas and showrooms
  Geschäftsflächen und Showrooms
- Barber / Beauty / body art studios
  Friseur-/Beauty-/Body-Art-Studios
- Halls, foyers and corridors
  Hallen, Foyers und Flure
- Wellness and indoor leisure facilities
  Wellness- und Indoor-Freizeitanlagen
- Wet rooms | Nasszellen

Mounting/installation on/in wood strips and plates, plasterboard, tiles, stone, granite, marble and metal surfaces
Montage/Einbau auf/in Holzleisten und -platten, Gipsplatten, Fliesen, Stein-, Granit-, Marmor- und Metalloberflächen

PL9

ROUND | RUND

LED Stripes max. 14 mm

200 cm Item No. | Art. Nr. 8106092

max. 14 mm

max. 14 mm

OEM

The PL9 LED ROUND profile is designed for LED flexstripes with a maximum width of 14 mm and is universally used in interior areas (in conjunction with the PL10 construction profile and cable universal duct also as a stand-alone LED pendant lamp with cord suspension or as LED lamp fixed with mounting springs).

The LED profile cover opal/satinised (translucence 65%) is made of shatter-proof, non-flammable polycarbonate (classification flammability UL94 V-2) and creates homogeneous LED lighting conditions with high utilisation of the light output (no pinpoints of light, but rather a continuous line of light).

The PL9 LED ROUND profile is dimensioned small and is ideally suited as an LED light source in residential and office rooms, retail shops as well as hotel/gastronomy businesses, among other things, due to its low weight. In conjunction with the PL10 LED SURFACE Profile/cable universal duct, it can become a stand-alone LED lamp and replaces any LED or fluorescent tube. Each room receives the desired quality of the light.

Das PL9 LED RUND-Profil ist für LED Flexbänder mit einer maximalen Breite von 14 mm konzipiert und wird universell im Innenbereich (in Verbindung mit dem PL10 Aufbauprofil und Kabel-Universalkanal auch als eigenständige LED Hängeleuchte mit Seilabhängung oder als LED Leuchte mit Montagefedern fixiert) eingesetzt.

Die LED Profilabdeckung Opal/satiniert (Lichtdurchlässigkeit 65 %) besteht aus bruchsicherem und schwer brennbarem Polycarbonat (Klassifizierung Brennbarkeit UL94 V-2) und schafft homogene LED Lichtverhältnisse mit hoher Verwertung der Lichtleistung (keine Lichtpunkte, sondern durchgängige Lichtlinie).

Das PL9 LED RUND-Profil ist klein dimensioniert und aufgrund des geringen Gewichtes unter anderem als LED Lichtquelle in Wohn- und Büroräumen, im Einzelhandel sowie der Hotellerie/Gastronomie geeignet. In Verbindung mit dem PL10 LED AUFBAU-Profil/Kabel-Universalkanals wird es zur eigenständigen LED Leuchte und ersetzt jede LED- oder Leuchtstoffröhre. Jeder Raum erhält die gewünschte Lichtqualität.

PL9

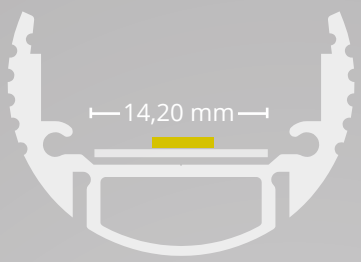

GALAXY profiles

max. 14 mm

OEM

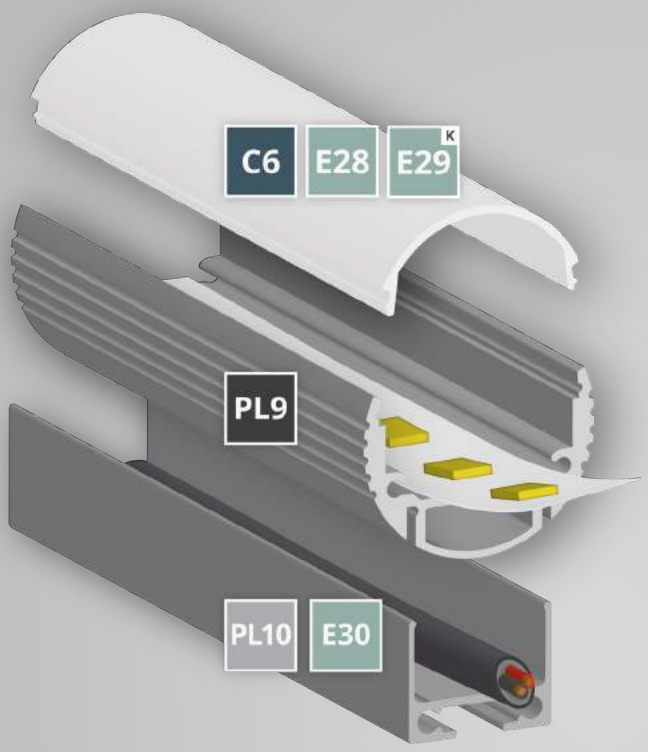

COVERS | ABDECKUNGEN

C6 Item No. | Art. Nr. **8600015**

END CAPS | ENDKAPPEN

E28 Item No. | Art. Nr. **8106095**

E29 Item No. | Art. Nr. **8106090**

PROFILE

PL9 Item No. | Art. Nr. **8106092**

Z01 Item No. | Art. Nr. **8106210**

PL10.1 Item No. | Art. Nr.
10 cm 8101085
200 cm 8101080

LINEAR LED PENDANT LAMP | LINEARE LED HÄNGELEUCHTE

PL10 Item No. | Art. Nr. **8107012**

E30 Item No. | Art. Nr. **8106060**

Z06 Item No. | Art. Nr. **8251001**

Z03 Item No. | Art. Nr. **8301502**

Z10 Item No. | Art. Nr. **8301504**

Z11 Item No. | Art. Nr. **8301505**

Z05 Item No. | Art. Nr. **8301501**

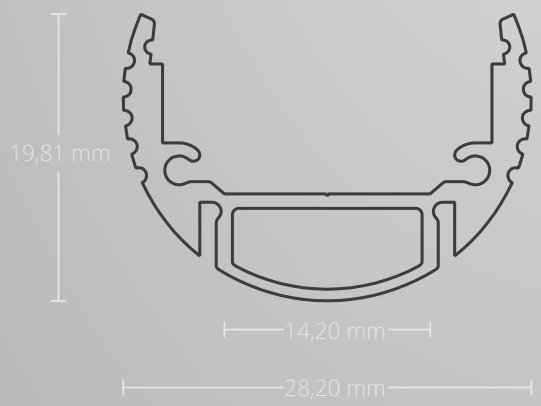

EU EUROPEAN DESIGN EUROPEAN PRODUCTION

PL9

PL9 ROUND | RUND

LED Stripes max. 14 mm

Aluminium anodized | Aluminium eloxiert
28,20 mm x 19,81 mm | 300 g/m

200 cm Item No. | Art. Nr. 8106092

Z01 Mounting Clips | Montageklammer Item No. | Art. Nr. 8106210
PL10.1 Mounting Profile | Montageprofil | 10 cm Item No. | Art. Nr. 8101085
PL10.1 Mounting Profile | Montageprofil | 200 cm Item No. | Art. Nr. 8101080

max. 14 mm

OEM

COVERS | ABDECKUNGEN

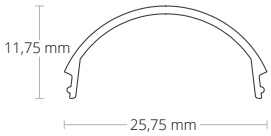

C6 opal/satinised | opal/satiniert | 65 %

PC | 25,75 mm x 11,75 mm
200 cm Item No. | Art. Nr.8600015

END CAPS | ENDKAPPEN

E28

PVC | 1 PCS/STK
Gray | Grau Item No. | Art. Nr. 8106095

E29 Cable | Kabel

PVC | 1 PCS/STK
Gray | Grau Item No. | Art. Nr. 8106090

LINEAR LED PENDANT LAMP | LINEARE LED HÄNGELEUCHTE

PL10 cable universal duct | Kabel-Universalkanal

200 cm | Item No. | Art. Nr. 8107012

CONNECTER | VERBINDER Z10 180° Item No. | Art. Nr. 8301504
CONNECTER | VERBINDER Z11 90° Item No. | Art. Nr. 8301505

E30 Aluminium

2 PCS/STK
incl. screws | inkl. Schraube
Item No. | Art. Nr. 8106060

Z06 Aluminium

Spring-Gripper
Montagefeder
Item No. | Art. Nr. 8251001

Z03 Aluminium 1,5 m

Hanging Wire System
Seilabhängung | Set | 75 kg
Item No. | Art. Nr. 8301502

Z05 Aluminium

Gripper Set
Gelenkgripper Set
Item No. | Art. Nr. 8301501

PL10

OEM

EXTENSION OF SERVICE LIFE
VERLÄNGERUNG LEBENSDAUER

MECHANICAL PROTECTION
MECHANISCHER SCHUTZ

COOLING
KÜHLUNG

HIGH LIGHT UTILISATION
HOHE LICHTVERWERTUNG

HOMOGENEOUS LIGHT
HOMOGENES LICHT

HOMOGENOUS LIGHT WITH MODULAR LED LIGHT SOLUTIONS

- Wall, ceiling or floor mounting
  Wand-, Decken- oder Bodenmontage
- Living spaces | Wohnräume
- Offices | Büroräume
- Hotel and gastronomy business
  Hotellerie und Gastronomie
- Retail (shop and showcase windows)
  Einzelhandel (Shop- und Schaufenster)
- Business areas and showrooms
  Geschäftsflächen und Showrooms
- Barber / Beauty / body art studios
  Friseur-/Beauty-/Body-Art-Studios
- Halls, foyers and corridors
  Hallen, Foyers und Flure
- Wellness and indoor leisure facilities
  Wellness- und Indoor-Freizeitanlagen
- Wet rooms | Nasszellen
- Commercial premises (e.g. hair salons)
  Gewerbliche Dienstleistungsräumlichkeiten (z. B. Friseursalons etc.)
- Technology and supply rooms Technik- und Versorgungsräume

Mounting/installation on/in wood strips and plates, plasterboard, tiles, stone, granite, marble and metal surfaces
Montage/Einbau auf/in Holzleisten und -platten, Gipsplatten, Fliesen, Stein-, Granit-, Marmor- und Metalloberflächen

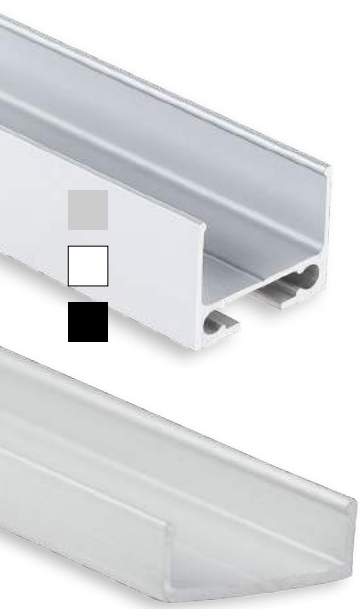

PL10 | PL10.1

SURFACE | AUFBAU

PL10 **200 cm** Item No. | Art. Nr. 8107012
PL10.1 **200 cm** Item No. | Art. Nr. 8101080

The **PL10 LED SURFACE Profile** has a narrow and flat design and is designed as a universal cable duct for PL series aluminium profiles. The PL10 LED SURFACE Profile is connected via a click in system to stand-alone linear LED lighting systems.

These stand-alone linear LED lighting systems by GALAXY® profiles are equipped with the corresponding LED stripes depending on the requirement and can be used as

- general room lighting (direct or indirect LED lighting),
- staged LED decorative lighting,
- mood ambient LED effect lighting or also for
- the object saving LED shop, display cases/shop window lighting.

In the hotel and gastronomy business, linear LED lighting systems create a welcoming and pleasant atmosphere for the guests. In the work areas, foyers, corridors and technology/supply rooms, they offer the employees sufficient brightness for a safe and accident-free work.

The **PL10.1 LED MOUNTING Profile** is 200cm long as standard (also comes in 10cm including drill holes) and is made from high-quality aluminium (anodised). The PL10.1 features a slim, flat design and can be used as a mounting tool for all profiles in the PL range. The PL10.1 is connected with the profiles using a click system.

Special features: the PL10.1 is very flat and combines with the LED profiles to create a compact unit.

Das **PL10 LED AUFBAU-Profil** hat ein schmales und flaches Design und ist als Kabel-Universalkanal für Aluminiumprofile konzipiert. Das PL10 LED AUFBAU-Profil wird mit Profilen der PL Serie per Klicksystem zu eigenständigen Linearen LED Leuchtensystemen verbunden.

Diese eigenständigen Linearen LED Leuchtensysteme von GALAXY® profiles werden je nach Anforderung mit den entsprechenden LED Stripes bestückt und können als

- allgemeine Raumbeleuchtung (direkte oder indirekte LED Beleuchtung),
- inszenierende LED Dekorbeleuchtung,
- stimmungsgebende LED Effektbeleuchtung oder auch für
- die objektschonende LED Shop-, Vitrinen-/ Schaufensterbeleuchtung eingesetzt werden.

In Hotellerie und Gastronomie schaffen Lineare LED Leuchtensysteme eine einladende, wohlige Atmosphäre für die Gäste. In den Arbeitsbereichen, Foyers, Fluren und Technik-/Versorgungsräumen bieten sie den Angestellten ausreichend Helligkeit für ein sicheres und unfallfreies Arbeiten.

Das **PL10.1 LED MONTAGE-Profil** hat eine Standardlänge von 200 cm (wird auch in 10 cm inkl. Bohrlöcher geliefert) und wird aus qualitativ hochwertigem Aluminium (eloxiert) gefertigt. Das PL10.1 hat ein schmales und flaches Design und dient als Montagetool für alle Profile der PL-Serie. Das PL10.1 wird per Klicksystem mit den Profilen verbunden.

Besonderheit: das PL10.1 ist sehr flach und bildet eine kompakte Einheit mit den LED Profilen.

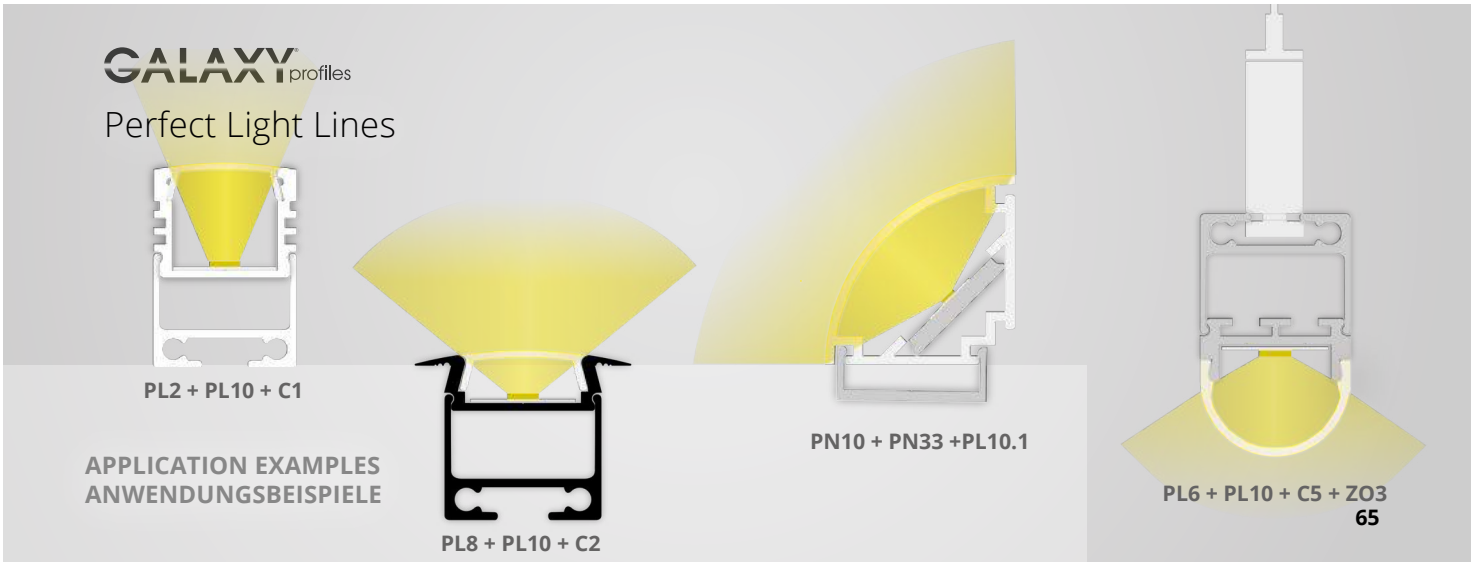

PL10

GALAXY profiles

OEM

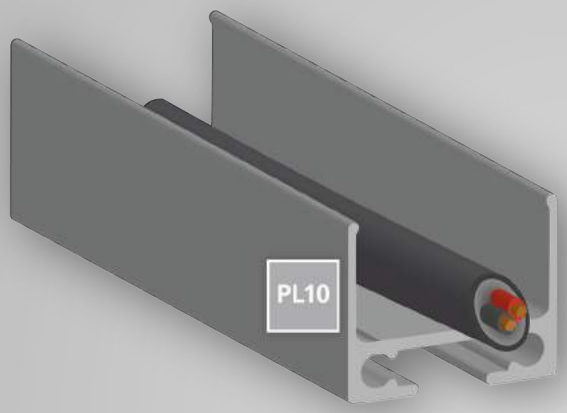

LINEAR LED PENDANT LAMP | LINEARE LED HÄNGELEUCHTE

PL10		Item No. | Art. Nr. **8107012**
WHITE WEISS	**200 cm**	Item No. | Art. Nr. **8107013**
BLACK SCHWARZ	**200 cm**	Item No. | Art. Nr. **8107014**

Z10
Item No. | Art. Nr.
8301504

Z11
Item No. | Art. Nr.
8301505

Z06
Item No. | Art. Nr.
8251001

Z03
Item No. | Art. Nr.
8301502

Z05
Item No. | Art. Nr.
8301501

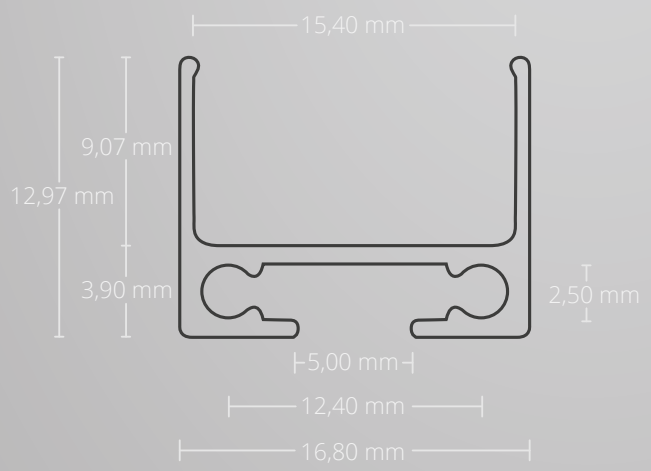

EU EUROPEAN DESIGN
EUROPEAN PRODUCTION

PL10

PL10 SURFACE | AUFBAU

cable universal duct | Kabel-Universalkanal

Aluminium anodized | Aluminium eloxiert
16,80 mm x 12,97 mm | 131 g/m

200 cm | Item No. | Art. Nr. 8107012
WHITE/WEISS RAL 9010 Item No. | Art. Nr. 8107013
BLACK/SCHWARZ RAL 9005 Item No. | Art. Nr. 8107014

OEM

LINEAR LED PENDANT LAMP | LINEARE LED HÄNGELEUCHTE

For use as a linear LED pendant lamp, the LED aluminium profile is connected to the PL10 LED SETUP profile / cable universal channel using a click system and is affixed to the ceiling with the corresponding cable suspension. You will find the corresponding accessories here.

Für den Einsatz als Lineare LED Hängeleuchte wird das LED Alu-Profil mit dem PL10 LED AUFBAU-Profil/ Kabel-Universalkanal per Klicksystem verbunden und mit der entsprechenden Seilabhängung an der Decke fixiert. Hier finden Sie das entsprechende Zubehör.

PL10 **cable universal duct | Kabel-Universalkanal**
200 cm | Item No. | Art. Nr. 8107012
WHITE/WEISS RAL 9010 Item No. | Art. Nr. 8107013
BLACK/SCHWARZ RAL 9005 Item No. | Art. Nr. 8107014

Z10 **Aluminium**
CONNECTER | VERBINDER
180° | 4 PCS/STK
Item No. | Art. Nr. 8301504

Z11 **Aluminium**
CONNECTER | VERBINDER
90° | 4 PCS/STK
Item No. | Art. Nr. 8301505

Z06 **Aluminium**
Spring-Gripper
Montagefeder
Item No. | Art. Nr. 8251001

Z03 **Aluminium 1,5 m**
Hanging Wire System
Seilabhängung | Set | 75 kg
Item No. | Art. Nr. 8301502

Z05 **Aluminium**
Gripper Set
Gelenkgripper Set
Item No. | Art. Nr. 8301501

PL10.1

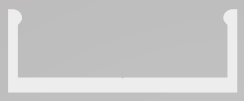

GALAXY profiles

OEM

MOUNTING PROFILE
MONTAGEPROFIL

PL10.1	200 cm	Item No. | Art. Nr.	8101080
	10 cm	Item No. | Art. Nr.	8101085

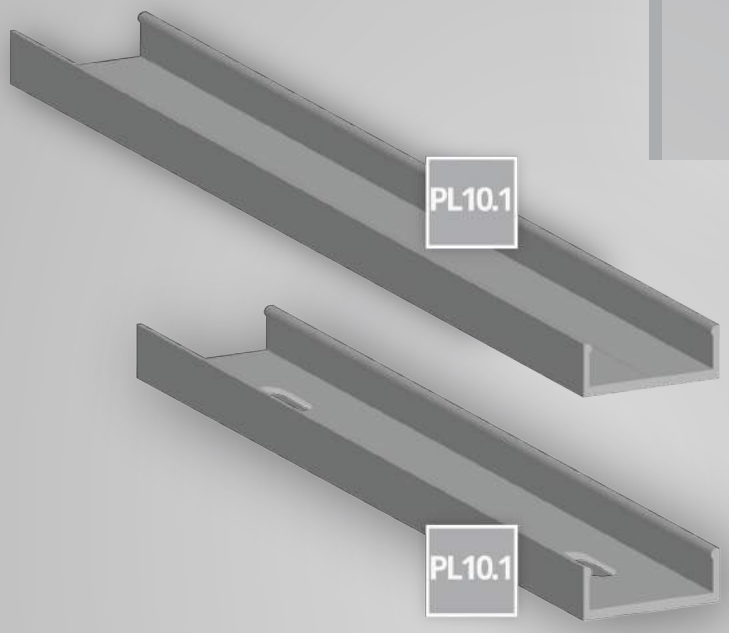

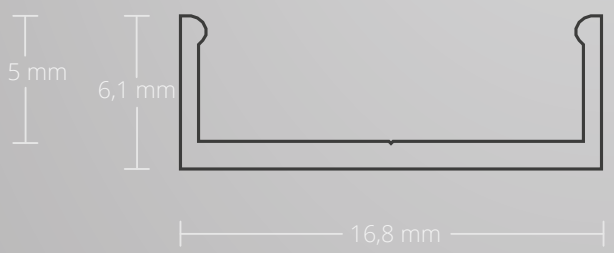

PL10.1

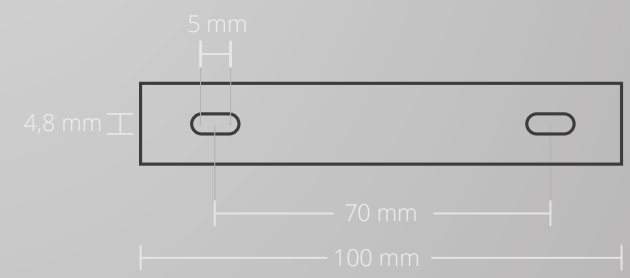

PL10.1 – 10 cm

EU EUROPEAN DESIGN EUROPEAN PRODUCTION

PL10.1

PL10.1

Mounting Profile | Montageprofil

Aluminium anodized | Aluminium eloxiert
16,80 mm x 6,1 mm | 70 g/m

200 cm | Item No. | Art. Nr. 8101080

Aluminium anodized | Aluminium eloxiert
16,80 mm x 6,1 mm

10 cm including drill holes | 10 cm inkl. Bohrlöcher

10 cm | Item No. | Art. Nr. 8101085

OEM

PL11

max.
12 mm

OEM

EXTENSION OF SERVICE LIFE
VERLÄNGERUNG LEBENSDAUER

MECHANICAL PROTECTION
MECHANISCHER SCHUTZ

COOLING
KÜHLUNG

HIGH LIGHT UTILISATION
HOHE LICHTVERWERTUNG

HOMOGENEOUS LIGHT
HOMOGENES LICHT

HOMOGENOUS LIGHT
WITH MODULAR LED LIGHT SOLUTIONS

- Wall, ceiling or floor mounting
  Wand-, Decken- oder Bodenmontage
- Residential and office furniture
  Wohn- und Büromöbel
- Furniture for business equipment
  Möbel für Geschäftsausstattung
- Home accessories
  Wohnaccessoires
- Mirrors | Spiegel
- Cabinet doors | Schranktüren
- Display cases | Vitrinen
- Shelves | Regale
- Stairs and railings
  Treppenstufen und –Geländer
- Balustrades | Balustraden
- Façades, balconies and terraces
  Fassaden, Balkone und Terrassen
- Living spaces | Wohnräume
- Offices | Büroräume
- Hotel and gastronomy business
  Hotellerie und Gastronomie
- Retail (shop and showcase windows)
  Einzelhandel (Shop- und Schaufenster)
- Business areas and showrooms
  Geschäftsflächen und Showrooms
- Barber / Beauty / body art studios
  Friseur-/Beauty-/Body-Art-Studios
- Halls, foyers and corridors
  Hallen, Foyers und Flure
- Wellness and indoor leisure facilities
  Wellness- und Indoor-Freizeitanlagen
- Wet rooms | Nasszellen

Mounting/installation on/in wood strips and plates, plasterboard, tiles, stone, granite, marble and metal surfaces
Montage/Einbau auf/in Holzleisten und -platten, Gipsplatten, Fliesen, Stein-, Granit-, Marmor- und Metalloberflächen

PL11

CORNER | ECK

LED Stripes max. 12 mm

200 cm Item No. | Art. Nr. 8108012

max. 12 mm

max. 12 mm

OEM

The PL11 LED CORNER profile is designed for LED flex-stripes with a maximum width of 12 mm and is universally used in interior areas (in conjunction with the PL10 construction profile and cable universal duct also as a stand-alone LED pendant lamp with cord suspension or as LED lamp fixed with mounting clamps).

The LED profile cover opal/satinised (translucence 65%) is made of shatter-proof, non-flammable polycarbonate (classification flammability UL94 V-2) and creates homogeneous LED lighting conditions with high utilisation of the light output (no pinpoints of light, but rather a continuous line of light).

The PL11 LED CORNER profile is dimensioned small and is ideally suited as an LED light source in residential and office furniture, home accessories, display cases as well as shelves, walls and ceilings, among other things, due to its low weight. In conjunction with the PL10 LED SURFACE Profile/cable universal duct, it can become a stand-alone LED lamp and replaces any LED or fluorescent tube. Each room receives the desired quality of the light.

Das PL11 LED ECK-Profil ist für LED Flexbänder mit einer maximalen Breite von 12 mm konzipiert und wird universell im Innenbereich (in Verbindung mit dem PL10 Aufbauprofil und Kabel-Universalkanal auch als eigenständige LED Hängeleuchte mit Seilabhängung oder als LED Leuchte mit Montageklammern fixiert) eingesetzt.

Die LED Profilabdeckung Opal/satiniert (Lichtdurchlässigkeit 65 %) besteht aus bruchsicherem und schwer brennbarem Polycarbonat (Klassifizierung Brennbarkeit UL94 V-2) und schafft homogene LED Lichtverhältnisse mit hoher Verwertung der Lichtleistung (keine Lichtpunkte, sondern durchgängige Lichtlinie).

Das PL11 LED ECK-Profil ist klein dimensioniert und aufgrund des geringen Gewichtes unter anderem als ideale LED Lichtquelle in Wohn- und Büromöbeln, Wohnaccessoires, Vitrinen sowie an Regalen, Wänden und Decken geeignet. In Verbindung mit dem PL10 LED AUFBAU-Profil/Kabel-Universalkanals wird es zur eigenständigen LED Leuchte und ersetzt jede LED- oder Leuchtstoffröhre. Jeder Raum erhält die gewünschte Lichtqualität.

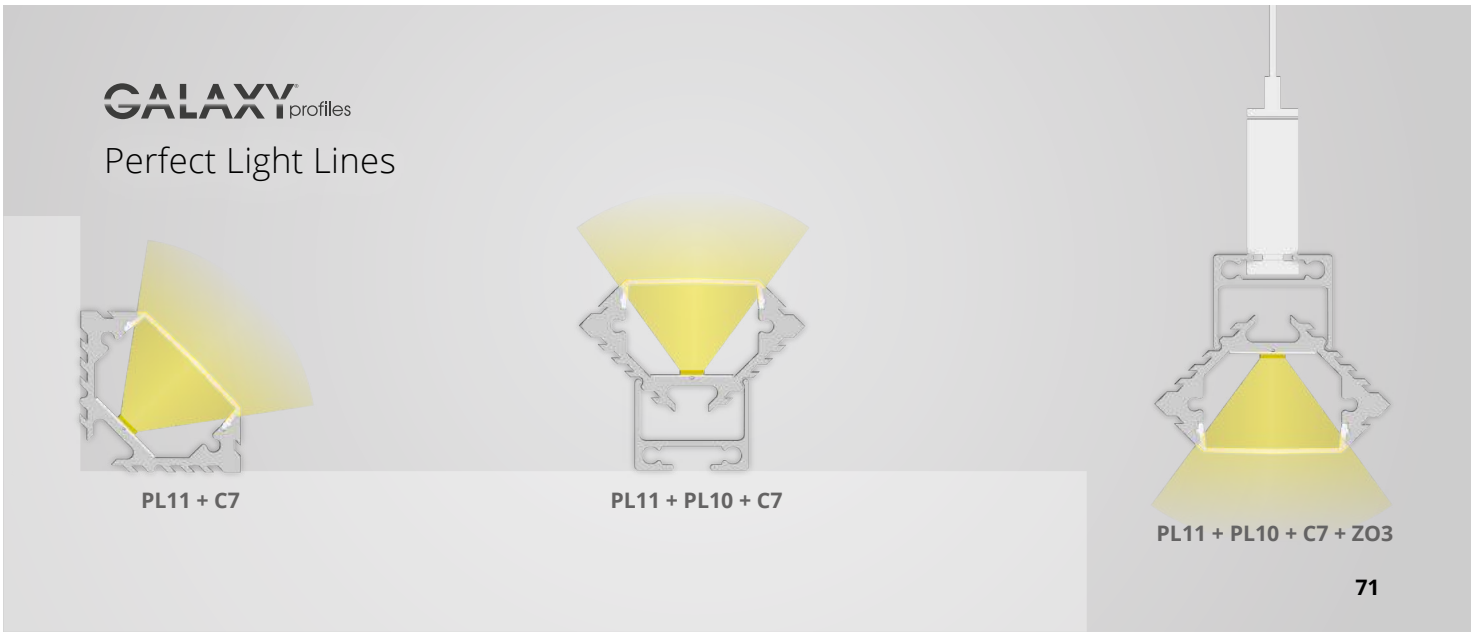

PL11

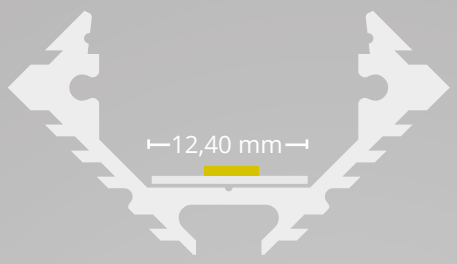

GALAXY profiles

max. 12 mm

OEM

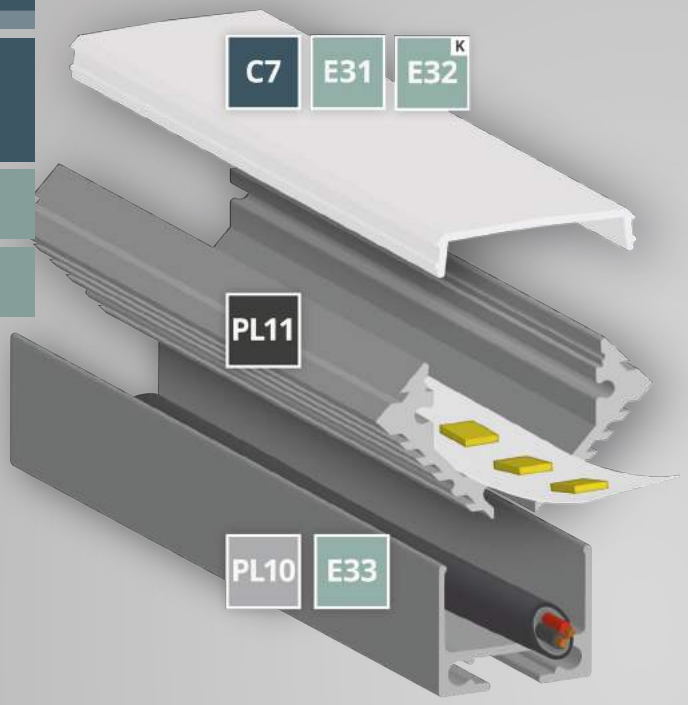

COVERS | ABDECKUNGEN

C7 Item No. | Art. Nr. **8600009**

END CAPS | ENDKAPPEN

E31 Item No. | Art. Nr. **8108016**

E32 Item No. | Art. Nr. **8108011**

PROFILE

PL11 Item No. | Art. Nr. **8108012**

Z01 Item No. | Art. Nr. **8106210**

PL10.1 Item No. | Art. Nr.
10 cm 8101085
200 cm 8101080

LINEAR LED PENDANT LAMP | LINEARE LED HÄNGELEUCHTE

PL10 Item No. | Art. Nr. **8107012**

E33 Item No. | Art. Nr. **8106065**

Z06 Item No. | Art. Nr. **8251001**

Z03 Item No. | Art. Nr. **8301502**

Z10 Item No. | Art. Nr. **8301504**

Z11 Item No. | Art. Nr. **8301505**

Z05 Item No. | Art. Nr. **8301501**

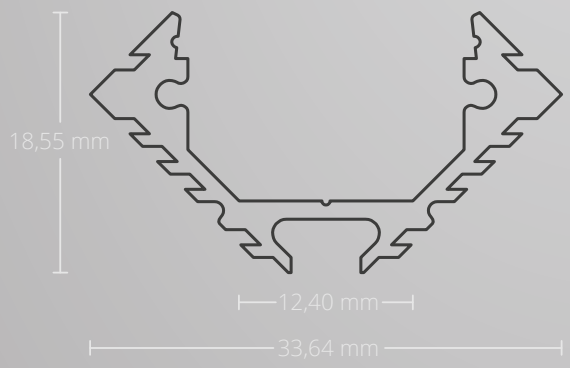

EU EUROPEAN DESIGN EUROPEAN PRODUCTION

PL11

PL11 CORNER | ECK

LED Stripes max. 12 mm

Aluminium anodized | Aluminium eloxiert
33,64 mm x 18,55 mm | 321 g/m

200 cm Item No. | Art. Nr. 8108012

Z01 Mounting Clips | Montageklammer Item No. | Art. Nr. 8106210
PL10.1 Mounting Profile | Montageprofil | 10 cm Item No. | Art. Nr. 8101085
PL10.1 Mounting Profile | Montageprofil | 200 cm Item No. | Art. Nr. 8101080

max. 12 mm

OEM

COVERS | ABDECKUNGEN

C7 opal/satinised | opal/satiniert | 65 %

PC | 21,91 mm x 4,52 mm
200 cm Item No. | Art. Nr. 8600009

END CAPS | ENDKAPPEN

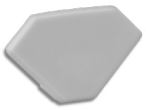

E31

PVC | 1 PCS/STK
Gray | Grau Item No. | Art. Nr. 8108016

E32 Cable | Kabel

PVC | 1 PCS/STK
Gray | Grau Item No. | Art. Nr. 8108011

LINEAR LED PENDANT LAMP | LINEARE LED HÄNGELEUCHTE

PL10 cable universal duct | Kabel-Universalkanal

200 cm | Item No. | Art. Nr. 8107012

CONNECTER | VERBINDER Z10 180° Item No. | Art. Nr. 8301504
CONNECTER | VERBINDER Z11 90° Item No. | Art. Nr. 8301505

E33 Aluminium

2 PCS/STK
incl. screws | inkl. Schrauben
Item No. | Art. Nr. 8106065

Z06 Aluminium

Spring-Gripper
Montagefeder
Item No. | Art. Nr. 8251001

Z03 Aluminium 1,5 m

Hanging Wire System
Seilabhängung | Set | 75 kg
Item No. | Art. Nr. 8301502

Z05 Aluminium

Gripper Set
Gelenkgripper Set
Item No. | Art. Nr. 8301501

PL12

max.
12 mm

OEM

EXTENSION OF SERVICE LIFE
VERLÄNGERUNG LEBENSDAUER

MECHANICAL PROTECTION
MECHANISCHER SCHUTZ

COOLING
KÜHLUNG

HIGH LIGHT UTILISATION
HOHE LICHTVERWERTUNG

HOMOGENEOUS LIGHT
HOMOGENES LICHT

HOMOGENOUS LIGHT
WITH MODULAR LED LIGHT SOLUTIONS

- Wall, ceiling or floor mounting
  Wand-, Decken- oder Bodenmontage
- Residential and office furniture
  Wohn- und Büromöbel
- Furniture for business equipment
  Möbel für Geschäftsausstattung
- Home accessories
  Wohnaccessoires
- Display cases | Vitrinen
- Shelves | Regale
- Living spaces | Wohnräume
- Offices | Büroräume
- Hotel and gastronomy business
  Hotellerie und Gastronomie
- Retail (shop and showcase windows)
  Einzelhandel (Shop- und Schaufenster)
- Business areas and showrooms
  Geschäftsflächen und Showrooms
- Barber / Beauty / body art studios
  Friseur-/Beauty-/Body-Art-Studios
- Halls, foyers and corridors
  Hallen, Foyers und Flure
- Wellness and indoor leisure facilities
  Wellness- und Indoor-Freizeitanlagen
- Wet rooms | Nasszellen

Mounting/installation on/in wood strips and plates, plasterboard, tiles, stone, granite, marble and metal surfaces
Montage/Einbau auf/in Holzleisten und -platten, Gipsplatten, Fliesen, Stein-, Granit-, Marmor- und Metalloberflächen

PL12

LUMINAIRE | LEUCHTE

LED Stripes max. 12 mm

200 cm Item No. | Art. Nr. 8109012

max. 12 mm

max. 12 mm

OEM

The PL12 LED LUMINAIRES profile is designed for TWO LED flexstripes with a maximum width of 12 mm and is universally used in combination with the PL10 CONSTRUCTION profile and cable universal duct in interior areas as a stand-alone LED pendant lamp with cord suspension or as LED lamp cable duct.

The LED profile cover opal/satinised (translucence 65%) is made of shatter-proof, non-flammable polycarbonate (classification flammability UL94 V-2) and creates homogeneous LED lighting conditions with high utilisation of the light output (no pinpoints of light, but rather continuous lines of light).

The PL12 LED LUMINAIRES profile is dimensioned small and is ideally suited as an LED light source in residential and office furniture, home accessories, display cases, shelves as well as on walls and ceilings, among other things, due to its low weight. As a stand-alone LED pendant lamp or LED lamp with cable duct, this profile system fills any room with the desired light quality.

Das PL12 LED LEUCHTEN-Profil ist für ZWEI LED Flexbänder mit je einer maximalen Breite von 12 mm konzipiert und wird universell in Kombination mit dem PL10 AUFBAU-Profil und Kabel-Universalkanal im Innenbereich als eigenständige LED Hängeleuchte mit Seilabhängung oder LED Leuchte mit Kabelkanal eingesetzt.

Die LED Profilabdeckung Opal/satiniert (Lichtdurchlässigkeit 65 %) besteht aus bruchsicherem und schwer brennbarem Polycarbonat (Klassifizierung Brennbarkeit UL94 V-2) und schafft homogene LED Lichtverhältnisse mit hoher Verwertung der Lichtleistung (keine Lichtpunkte, sondern durchgängige Lichtlinie).

Das PL12 LED LEUCHTEN-Profil ist klein dimensioniert und aufgrund des geringen Gewichtes unter anderem als ideale LED Lichtquelle in Wohn- und Büromöbeln, Wohnaccessoires, Vitrinen, Regalen sowie an Wänden und Decken geeignet. Als eigenständigen LED Hängeleuchte oder LED Leuchte mit Kabelkanal erfüllt dieses Profilsystem jeden Raum mit der gewünschten Lichtqualität.

PL12

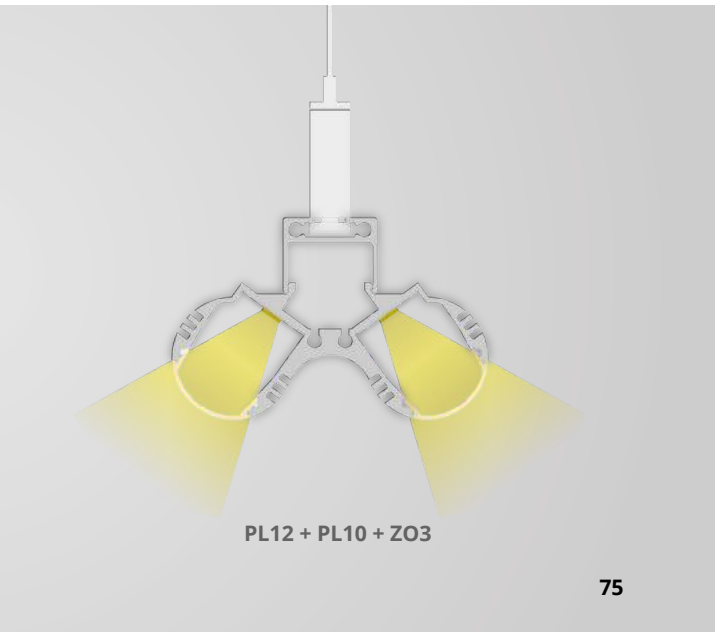

PL12 + PL10 + ZO3

PL12

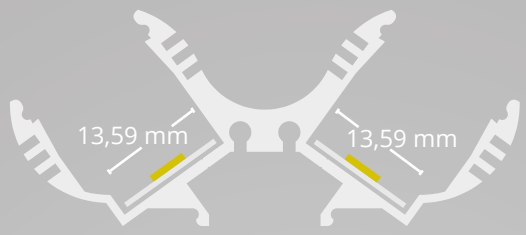

GALAXY profiles

max. 12 mm

OEM

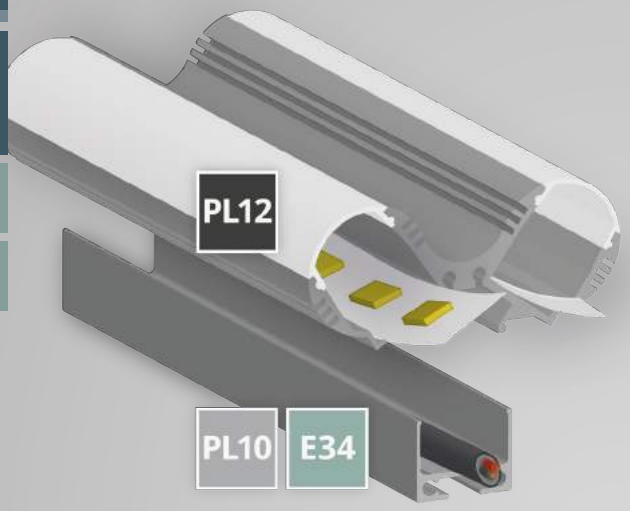

PROFILE

PL12 Item No. | Art. Nr. **8109012**

PL10.1
Item No. | Art. Nr.
10 cm 8101085
200 cm 8101080

LINEAR LED PENDANT LAMP | LINEARE LED HÄNGELEUCHTE

PL10 Item No. | Art. Nr. **8107012**

E34 Item No. | Art. Nr. **8106170**

Z06 Item No. | Art. Nr. **8251001**

Z03 Item No. | Art. Nr. **8301502**

Z10 Item No. | Art. Nr. **8301504**

Z11 Item No. | Art. Nr. **8301505**

Z05 Item No. | Art. Nr. **8301501**

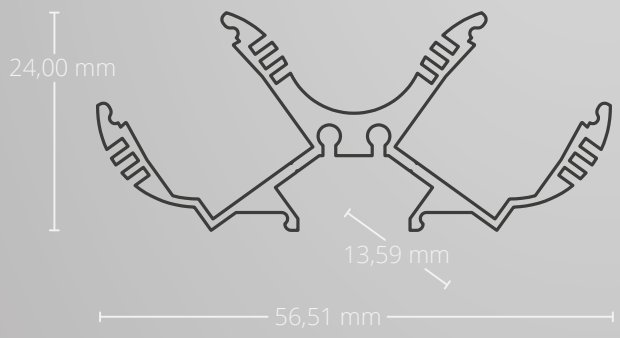

EU EUROPEAN DESIGN EUROPEAN PRODUCTION

PL12

PL12 LUMINAIRE | LEUCHTE

LED Stripes max. 12 mm

Aluminium anodized | Aluminium eloxiert
56,51 mm x 24,00 mm | 580 g/m

200 cm Item No. | Art. Nr. 8109012

PL10.1 Mounting Profile | Montageprofil | 10 cm Item No. | Art. Nr. 8101085
PL10.1 Mounting Profile | Montageprofil | 200 cm Item No. | Art. Nr. 8101080

max. 12 mm

OEM

LINEAR LED PENDANT LAMP | LINEARE LED HÄNGELEUCHTE

PL10 **cable universal duct | Kabel-Universalkanal**
200 cm | Item No. | Art. Nr. 8107012

CONNECTER | VERBINDER Z10 180° Item No. | Art. Nr. 8301504
CONNECTER | VERBINDER Z11 90° Item No. | Art. Nr. 8301505

E34 **Aluminium**
2 PCS/STK
incl. screws | inkl. Schrauben
Item No. | Art. Nr. 8106170

Z06 **Aluminium**
Spring-Gripper
Montagefeder
Item No. | Art. Nr. 8251001

Z03 **Aluminium 1,5 m**
Hanging Wire System
Seilabhängung | Set | 75 kg
Item No. | Art. Nr. 8301502

Z05 **Aluminium**
Gripper Set
Gelenkgripper Set
Item No. | Art. Nr. 8301501

PL13

max.
12 mm

OEM

EXTENSION OF SERVICE LIFE
VERLÄNGERUNG LEBENSDAUER

MECHANICAL PROTECTION
MECHANISCHER SCHUTZ

COOLING
KÜHLUNG

HIGH LIGHT UTILISATION
HOHE LICHTVERWERTUNG

HOMOGENEOUS LIGHT
HOMOGENES LICHT

HOMOGENOUS LIGHT
WITH MODULAR LED LIGHT SOLUTIONS

- Homes
  Wohnräume
- Offices, conference and presentation rooms
  Büro-, Konferenz- und Präsentationsräume
- Waiting rooms
  Ordinationen
- Business premises and sales floors
  Geschäfts- und Verkaufsflächen
- Showrooms
- Hotel and gastronomy
  Hotellerie und Gastronomie
- Foyers, corridors and connecting rooms
  Foyers, Flure und Verbindungsräume
- Waiting and common rooms
  Warte- und Aufenthaltsräume
- Commercial premises (e.g. hair salons)
  Gewerbliche
  Dienstleistungsräumlichkeiten (z. B. Friseursalons etc.)

Mounting/installation on/in wood strips and plates, plasterboard, tiles, stone, granite, marble and metal surfaces
Montage/Einbau auf/in Holzleisten und -platten, Gipsplatten, Fliesen, Stein-, Granit-, Marmor- und Metalloberflächen

GALAXY profiles

PL13

LUMINAIRE | LEUCHTE

UP & DOWN | LED Stripes max. 12 mm

200 cm Item No. | Art. Nr. 8101001

max. 12 mm

max. 12 mm

OEM

Countless light options in a timeless design!

The PL13 LED LIGHT Profile UP & DOWN is 200cm long as standard and is available in white and black. It is made from high-quality aluminium (anodised) and designed for use as an independent light for wall and ceiling mounting. It is fixed using the PL10.1 mounting profile.

Two LED flex stripes up to 12mm in width each can be fixed to the back with adhesive - to emit light in two directions! The large body is excellent at letting the heat from the LEDs dissipate. This means that very powerful LED flex stripes can be installed. These LED profile covers (opal/satinised - 65% transparency) are made from shatterproof, flame-retardant polycarbonate (classification flammability UL94 V-2). Aluminium end caps can be professionally and securely screwed to the side of this light profile, allowing it to be mounted to walls as well as ceilings.

Covers also available in 6m length!

The result is unified light and a high transfer of the light output!

Unzählige Lichtszenen in zeitlosem Design!

Das PL13 LED LEUCHTEN-Profil UP & DOWN wird standardmäßig mit einer Länge von 200 cm geliefert und ist in den Farben weiß und schwarz verfügbar. Es ist aus hochwertigem Aluminium (eloxiert) gefertigt und wurde für den Einsatz als eigenständige Leuchte für die Wand- und Deckenmontage konzipiert. Es wird mit dem Montageprofil PL10.1 fixiert.

Rückseitig können zwei LED Flexbänder mit je 12 mm max. Breite eingeklebt werden – Lichtabstrahlung in zwei Richtungen! Der große Korpus leitet die Wärme der LEDs hervorragend ab. Es können somit auch sehr starke LED Flexbänder installiert werden. Die LED Profilabdeckungen (opal/satiniert - Lichtdurchlässigkeit 65 %) bestehen aus bruchsicherem und schwer brennbarem Polycarbonat (Klassifizierung Brennbarkeit UL94 V-2).

Seitlich wird dieses Leuchten-Profil mit ALU-Endkappen professionell und sicher verschraubt und kann sowohl an Wänden als auch an Decken angebracht werden.

Abdeckungen auch in 6 m verfügbar!

Homogene Lichtverhältnisse und hohe Verwertung der Lichtleistung sind das Ergebnis!

GALAXY profiles

Perfect Light Lines

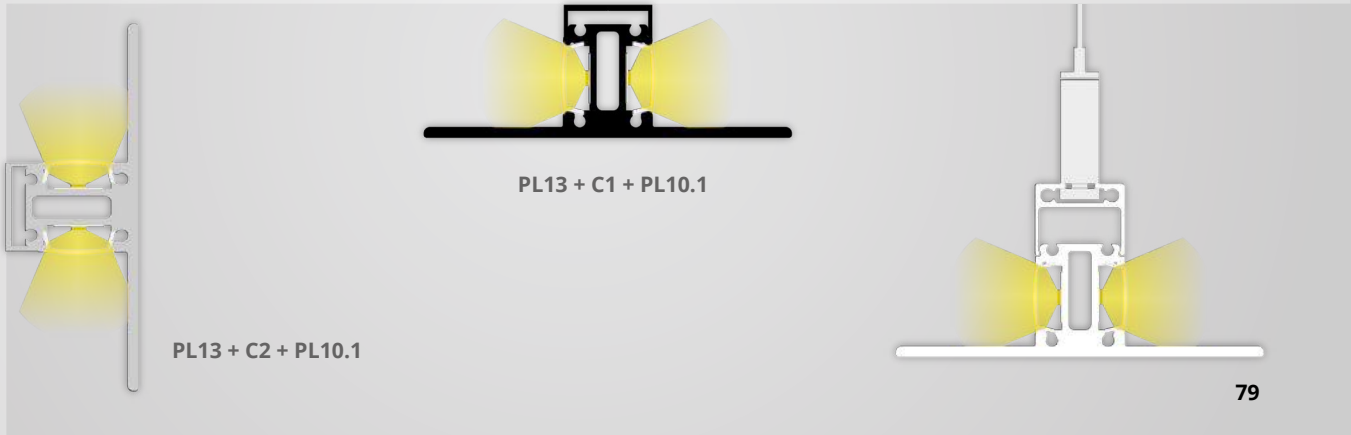

PL13

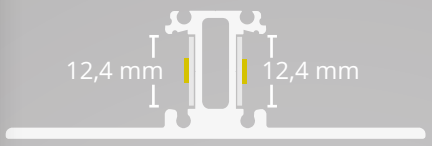

GALAXY profiles

max. 12 mm

OEM

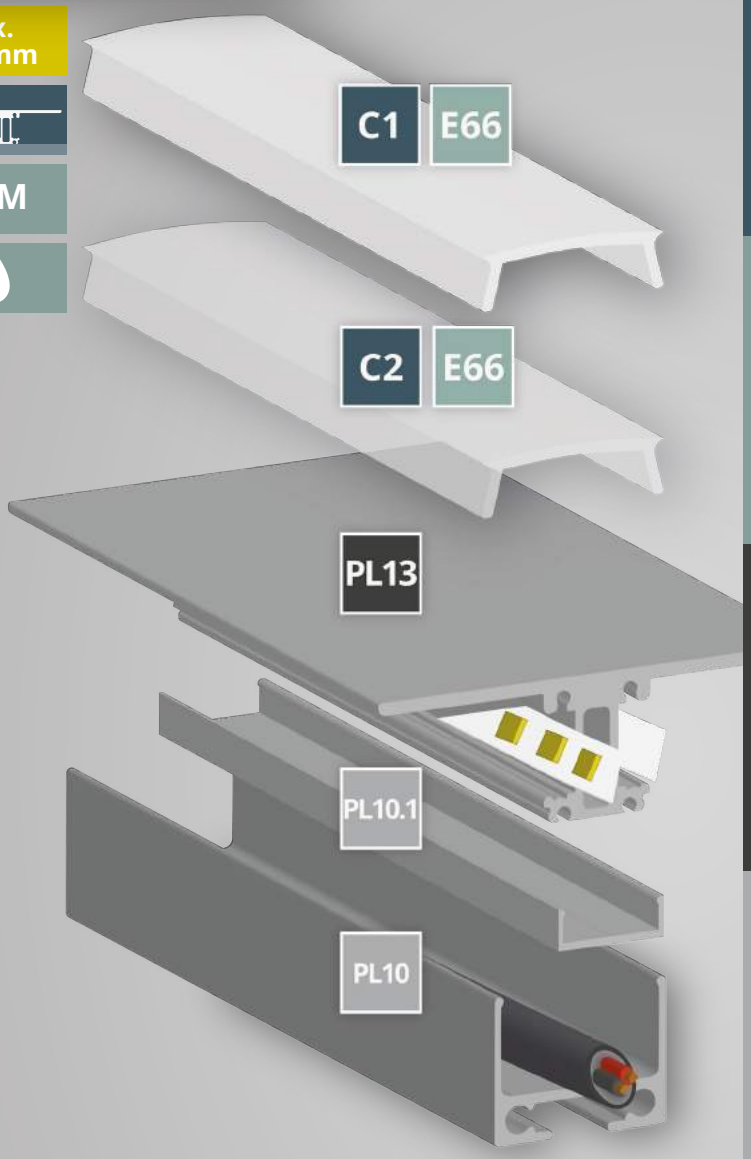

COVERS | ABDECKUNGEN

C1	200 cm	Item No. | Art. Nr. 8600004	Item No. | Art. Nr. 250 cm 8600026, 600 cm 8600037
C2	200 cm	Item No. | Art. Nr. 8600003	

END CAPS | ENDKAPPEN

E66		Item No. | Art. Nr. 8101005
WHITE WEISS	E66W	Item No. | Art. Nr. 8101006
BLACK SCHWARZ	E66B	Item No. | Art. Nr. 8101007

PROFILE

PL13	200 cm	Item No. | Art. Nr. 8101001
WEISS WHITE	200 cm	Item No. | Art. Nr. 8101003
BLACK SCHWARZ	200 cm	Item No. | Art. Nr. 8101002

PL10.1
Item No. | Art. Nr.
10 cm 8101085
200 cm 8101080

LINEAR LED LAMP | LINEARE LED LEUCHTE

PL10		Item No. | Art. Nr. 8107012
WHITE WEISS	200 cm	Item No. | Art. Nr. 8107013
BLACK SCHWARZ	200 cm	Item No. | Art. Nr. 8107014

Z06
Item No. | Art. Nr.
8251001

Z10
Item No. | Art. Nr.
8301504

Z11
Item No. | Art. Nr.
8301505

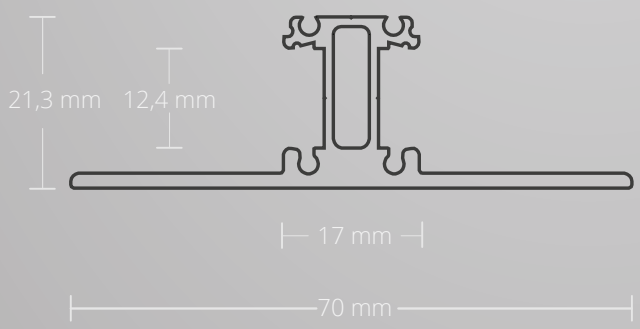

EU EUROPEAN DESIGN EUROPEAN PRODUCTION

PL13

PL13 LUMINAIRE | LEUCHTE

UP & DOWN | LED Stripes max. 12 mm

Aluminium anodized | Aluminium eloxiert
70,0 mm x 21,3 mm | 580 g/m

200 cm Item No. | Art. Nr. 8101001

200 cm | WHITE/WEISS RAL 9010 Item No. | Art. Nr. 8101003
200 cm | BLACK/SCHWARZ RAL 9005 Item No. | Art. Nr. 8101002

PL10.1 Mounting Profile | Montageprofil | 10 cm Item No. | Art. Nr. 8101085
PL10.1 Mounting Profile | Montageprofil | 200 cm Item No. | Art. Nr. 8101080

max. 12 mm

OEM

COVERS | ABDECKUNGEN

C1 opal/satinised | opal/satiniert | 65 %

PC | 13,81 mm x 4,37 mm
200 cm Item No. | Art. Nr. 8600004
250 cm Item No. | Art. Nr. 8600026
600 cm Item No. | Art. Nr. 8600037

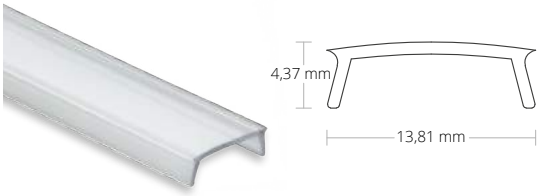

C2 transparent | klar | 85 %

PC | 13,81 mm x 4,37 mm
200 cm Item No. | Art. Nr. 8600003

END CAPS | ENDKAPPEN

E66 Aluminium

2 PCS/STK | WITH/MIT PL10.1
Gray | Grau Item No. | Art. Nr. 8101005
White | Weiß Item No. | Art. Nr. 8101006
Black | Schwarz Item No. | Art. Nr. 8101007

LINEAR LED PENDANT LAMP | LINEARE LED HÄNGELEUCHTE

PL10 cable universal duct | Kabel-Universalkanal

200 cm | Item No. | Art. Nr. 8107012
WHITE/WEISS RAL 9010 Item No. | Art. Nr. 8107013
BLACK/SCHWARZ RAL 9005 Item No. | Art. Nr. 8107014

CONNECTER | VERBINDER Z10 180° Item No. | Art. Nr. 8301504
CONNECTER | VERBINDER Z11 90° Item No. | Art. Nr. 8301505

Z06 Aluminium

Spring-Gripper
Montagefeder
Item No. | Art. Nr. 8251001

Z03 Aluminium 1,5 m

Hanging Wire System
Seilabhängung | Set | 75 kg
Item No. | Art. Nr. 8301502

Z05 Aluminium

Gripper Set
Gelenkgripper Set
Item No. | Art. Nr. 8301501

PO1

max.
12 mm

OEM

EXTENSION OF SERVICE LIFE
VERLÄNGERUNG LEBENSDAUER

MECHANICAL PROTECTION
MECHANISCHER SCHUTZ

COOLING
KÜHLUNG

HIGH LIGHT UTILISATION
HOHE LICHTVERWERTUNG

HOMOGENEOUS LIGHT
HOMOGENES LICHT

HOMOGENOUS LIGHT
WITH MODULAR LED LIGHT SOLUTIONS

- Wardrobes
  Kleiderschränke
- Closets
  Garderoben
- Dressing rooms/walk-in wardrobes
  Ankleidezimmer/begehbare Kleiderschränke
- Changing rooms
  Umkleideräume/-kabinen
- Shop lighting for retailers in the textile and fashion industry
  Shop-Beleuchtung für Einzelhandel in der Textil- und Modebranche
- Reception areas and meeting places (e.g. in hotels and restaurants, theatres and museums, sports and event venues)
  Empfangsbereiche und Begegnungszonen (z. B. in Hotels und Restaurants, Theatern und Museen, Sport- und Veranstaltungsstätten)

Mounting/installation on/in wood strips and plates, plasterboard, tiles, stone, granite, marble and metal surfaces
Montage/Einbau auf/in Holzleisten und -platten, Gipsplatten, Fliesen, Stein-, Granit-, Marmor- und Metalloberflächen

PO1

CLOTHES RACK
KLEIDERSTANGE

LED Stripes max. 12 mm

200 cm Item No. | Art. Nr. 8401001

max. 12 mm

max. 12 mm

OEM

This PO1 LED CLOTHES RACK Profile has been designed in high-quality aluminium (anodised) as an illuminated hanging solution for clothes hangers. This profile can carry the same load as high-quality standard clothes racks.

LED flex stripes up to a maximum of 16mm in width can be fixed to one side using adhesive. Thanks to its measurements, this profile is also suitable for higher-power LED stripes. The heat created by the LED chips dissipates over the profile's large surface area.

This profile cover (opal/satinised - 65% transparency) is made from shatterproof, flame-retardant polycarbonate (classification flammability UL94 V-2) and ensures a uniform light with high transfer of the light output.

The light beam from the LED flex stripe fixed to the PO1 LED CLOTHES RACK Profile can be mounted in several directions as needed. If the mounting holders are used, you can only choose from upwards or downwards, depending on how the profile is hung (the profile sits on the holders without screws).

Das PO1 LED KLEIDERSTANGEN-Profil wird aus qualitativ hochwertigem Aluminium (eloxiert) gefertigt und als beleuchtete Aufhängevorrichtung für Kleiderbügel konzipiert. Dieses Profil hat dieselbe Tragkraft wie herkömmliche Qualitäts-Kleiderstangen.

Einseitig können LED Flexbänder mit einer maximalen Breite von 16 mm eingeklebt werden. Aufgrund der Abmessungen ist dieses Profil auch für leistungsstärkere LED Stripes geeignet. Die an den LED Chips entstehende Wärme wird über die große Oberfläche des Profils perfekt abgeführt.

Die LED Profilabdeckung (opal/satiniert - Lichtdurchlässigkeit 65 %) besteht aus bruchsicherem und schwer brennbarem Polycarbonat (Klassifizierung Brennbarkeit UL94 V-2) und sorgt für homogene Lichtverhältnisse mit hoher Verwertung der Lichtleistung.

Der Lichtstrahl des im PO1 LED KLEIDERSTANGEN-Profils eingeklebten LED Flexbandes kann je nach Bedarf flexibel in mehrere Richtungen ausgerichtet werden. Mit den dazugehörigen Montage-Halterungen jedoch ausschließlich wahlweise nach oben oder unten, je nachdem wie das Profil eingehängt wird (das Profil liegt frei in den Halterungen – nicht verschraubt).

GALAXY profiles

Perfect Light Lines

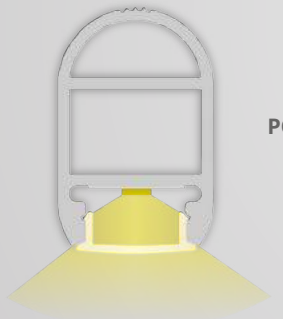

PO1 + C101

PO1

GALAXY profiles

max. 12 mm

OEM

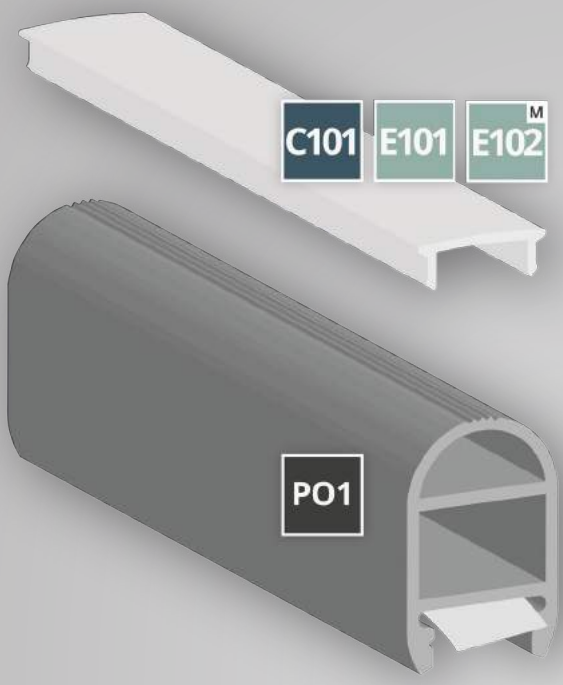

COVERS | ABDECKUNGEN

C101 Item No. | Art. Nr. **8600029**

END CAPS | ENDKAPPEN

E101 Item No. | Art. Nr. **8401005**

E102 **Bracket | Halterung** Item No. | Art. Nr. **8401010**

PROFILE

PO1 Item No. | Art. Nr. **8401001**

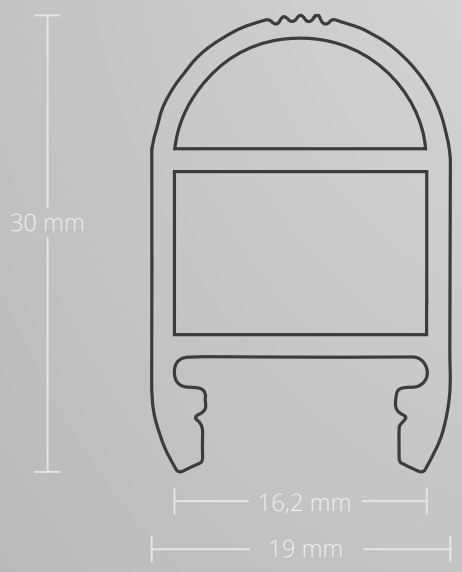

EU EUROPEAN DESIGN EUROPEAN PRODUCTION

PO1

PO1 CLOTHES RACK | KLEIDERSTANGE

LED Stripes max. 12 mm

Aluminium anodized | Aluminium eloxiert
19 mm x 30 mm | 396 g/m

200 cm Item No. | Art. Nr. 8401001

max. 12 mm

OEM

COVERS | ABDECKUNGEN

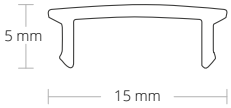

C101 opal/satinised | opal/satiniert | 65 %

PC | 15 mm x 5 mm

200 cm Item No. | Art. Nr. 8600029

END CAPS | ENDKAPPEN

E101

PVC | 1 PCS/STK
Gray | Grau Item No. | Art. Nr. 8401005

E102 Bracket | Halterung

PVC | 1 PCS/STK
Gray | Grau Item No. | Art. Nr. 8401010

PO2

max.
13 mm

OEM

EXTENSION OF SERVICE LIFE
VERLÄNGERUNG LEBENSDAUER

MECHANICAL PROTECTION
MECHANISCHER SCHUTZ

COOLING
KÜHLUNG

HIGH LIGHT UTILISATION
HOHE LICHTVERWERTUNG

HOMOGENEOUS LIGHT
HOMOGENES LICHT

HOMOGENOUS LIGHT
WITH MODULAR LED LIGHT SOLUTIONS

— Steps and stairs inside and out
Stufen und Treppen im Innen- und Outdoor-Bereich

Mounting/installation on/in wood strips and plates, plasterboard, tiles, stone, granite, marble and metal surfaces
Montage/Einbau auf/in Holzleisten und -platten, Gipsplatten, Fliesen, Stein-, Granit-, Marmor- und Metalloberflächen

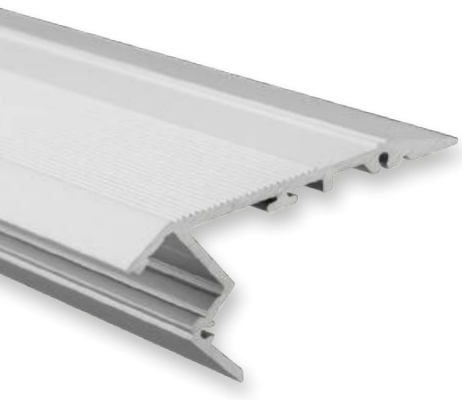

PO2

STAIR | TREPPE

LED Stripes max. 13 mm

200 cm Item No. | Art. Nr. 8406001

max. 13 mm

max. 13 mm

OEM

Sure footing with effective lighting!

The PO2 LED STAIR Profile is 200cm long as standard and is made from high-quality aluminium (anodised). This profile is non-slip and especially designed for mounting on steps and stairs.

An LED flex stripe up to a maximum of 13mm in width can be mounted to this aluminium profile. The profile's large surface area means heat dissipates excellently. This allows the use of high-performance LED light stripes. The lit side of the profile tilts inwards. This prevents glare when climbing the stairs.

This LED profile cover (opal/satinised - 65% transparency) is made from shatterproof, flame-retardant polycarbonate (classification flammability UL94 V-2), provides a flush finish and ensures a uniform light with high transfer of the light output. Matching PVC end caps close the side openings, protecting the inside of the STAIR profiles.

Sicherer Tritt mit effektvoller Beleuchtung!

Das PO2 LED TREPPEN-Profil hat eine Standardlänge von 200 cm und wird aus qualitativ hochwertigem Aluminium (eloxiert) gefertigt. Das Profil ist trittsicher und explizit für die Montage an Stufen und Treppen konzipiert.

Dieses ALU-Profil kann mit einem LED Flexband mit einer max. Breite von 13 mm bestückt werden. Die große Oberfläche des Profils leitet die entstehende Wärme ausgezeichnet ab. Dies erlaubt den Einsatz von leistungsstarken LED Lichtbändern. Die beleuchtete Seite des Profils ist nach innen geneigt. Damit wird ein Blenden beim Hinaufsteigen der Treppe vermieden.

Die LED Profilabdeckung (opal/satiniert - Lichtdurchlässigkeit 65 %) besteht aus bruchsicherem und schwer brennbarem Polycarbonat (Klassifizierung Brennbarkeit UL94 V-2), schließt bündig ab und schafft homogene LED Lichtverhältnisse mit hoher Verwertung der Lichtleistung. Passende PVC-Endkappen verschließen die seitlichen Öffnungen und schützen das Innenleben des TREPPEN-Profils.

GALAXY profiles
Perfect Light Lines

PO2 + C101

PO2

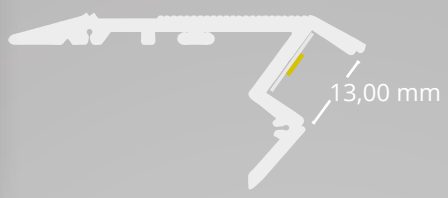

GALAXY profiles

max. 13 mm

OEM

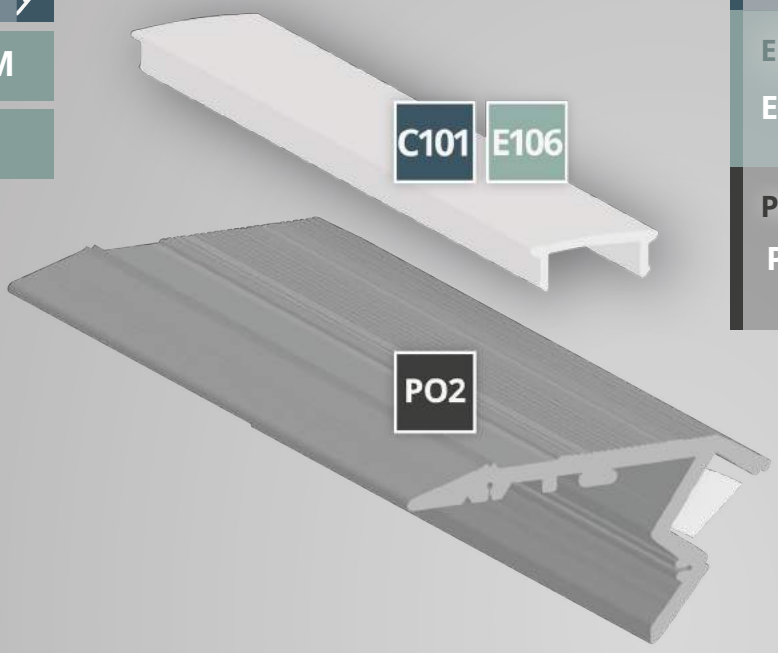

COVERS | ABDECKUNGEN

C101 Item No. | Art. Nr. **8600029**

END CAPS | ENDKAPPEN

E106 Item No. | Art. Nr. **8406005**

PROFILE

PO2 Item No. | Art. Nr. **8406001**

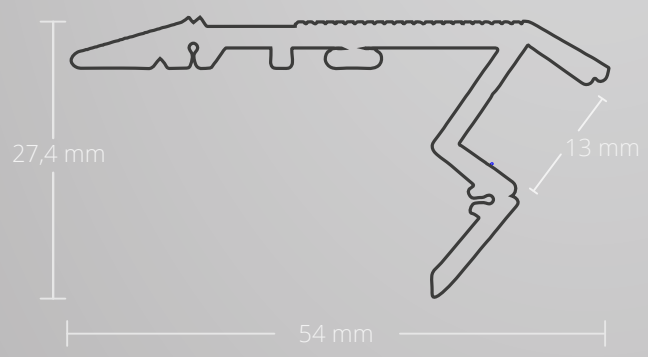

EU EUROPEAN DESIGN EUROPEAN PRODUCTION

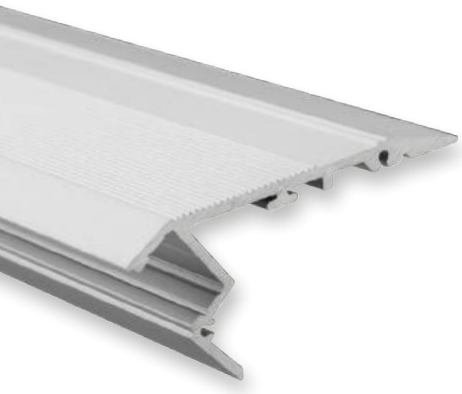

PO2 STAIR | TREPPE

LED Stripes max. 13 mm

Aluminium anodized | Aluminium eloxiert
54 mm x 27,4 mm | 454 g/m

200 cm Item No. | Art. Nr. 8406001

max. 13 mm

OEM

COVERS | ABDECKUNGEN

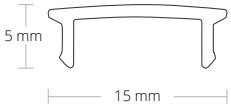

C101 opal/satinised | opal/satiniert | 65 %

PC | 15 mm x 5 mm

200 cm Item No. | Art. Nr. 8600029

END CAPS | ENDKAPPEN

E106

PVC | 2 PCS/STK | SET

Gray | Grau Item No. | Art. Nr. 8406005

PO3

max.
57 mm

OEM

EXTENSION OF SERVICE LIFE
VERLÄNGERUNG LEBENSDAUER

MECHANICAL PROTECTION
MECHANISCHER SCHUTZ

COOLING
KÜHLUNG

HIGH LIGHT UTILISATION
HOHE LICHTVERWERTUNG

HOMOGENEOUS LIGHT
HOMOGENES LICHT

HOMOGENOUS LIGHT WITH MODULAR LED LIGHT SOLUTIONS

- Homes
  Wohnräume
- Offices, conference and presentation rooms
  Büro-, Konferenz- und Präsentationsräume
- Waiting rooms
  Ordinationen
- Business premises and sales floors
  Geschäfts- und Verkaufsflächen
- Showrooms
- Hotel and gastronomy
  Hotellerie und Gastronomie
- Foyers, corridors and connecting rooms
  Foyers, Flure und Verbindungsräume
- Waiting and common rooms
  Warte- und Aufenthaltsräume
- Commercial premises (e.g. hair salons)
  Gewerbliche Dienstleistungsräumlichkeiten
  (z. B. Friseursalons etc.)
- Technology and supply rooms
  Technik- und Versorgungsräume

Mounting/installation on/in wood strips and plates, plasterboard, tiles, stone, granite, marble and metal surfaces
Montage/Einbau auf/in Holzleisten und -platten, Gipsplatten, Fliesen, Stein-, Granit-, Marmor- und Metalloberflächen

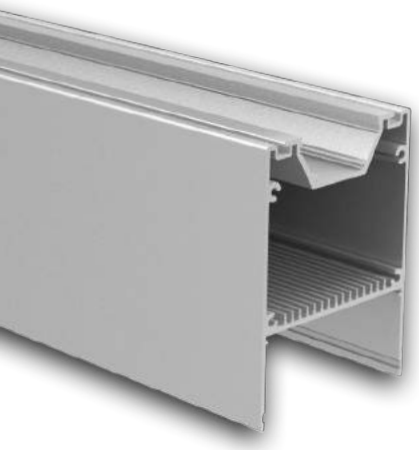

PO3

LUMINAIRE | LEUCHTE

UP & DOWN | LED Stripes max. 57 mm

200 cm Item No. | Art. Nr. 8407001

max. 57 mm

max. 57 mm

OEM

The PO3 LED Light Profile UP&DOWN is 200cm long as standard and is made from high-quality aluminium (anodised). This profile system is designed as an independent linear light, mounted with a rope system. The ideal lighting for offices and shops (retail).

LED flex stripes up to a maximum of 19mm in width can be glued to the top of the aluminium profile and up to a maximum of 57mm in width to the bottom. The profile's large surface area means heat dissipates excellently. This allows the use of especially high-performance LED light stripes. Cables and any required LED technology (transformer, sequencer etc) are securely and professionally stored in the cavity.

This white LED profile cover is made from shatterproof, flame-retardant polycarbonate (classification flammability UL94 V-2), provides a flush finish on the inside and ensures a uniform LED light with high transfer of the light output. Matching PVC end caps close the openings at the side.

Das PO3 LED Leuchtenprofil UP & DOWN hat eine Standardlänge von 200 cm und wird aus qualitativ hochwertigem Aluminium (eloxiert) gefertigt. Dieses Profilsystem ist als eigenständige lineare Leuchte konzipiert und wird mit einem Seilsystem montiert. Die ideale Beleuchtung für Büros und Shops (Retail).

Auf der Oberseite des ALU-Profils werden LED Flexbänder mit einer max. Breite von 19 mm und auf der Unterseite mit einer max. Gesamtbreite von 57 mm eingeklebt. Die große Oberfläche des Profils leitet die entstehende Wärme ausgezeichnet ab. Dies erlaubt den Einsatz von besonders leistungsstarken LED Lichtbändern. Im Zwischenraum werden die Verkabelung sowie die benötigte LED Technik (Trafo, Sequenzer etc.) professionell und sicher verstaut.

Die weißen LED Profilabdeckungen bestehen aus bruchsicherem und schwer brennbarem Polycarbonat (Klassifizierung Brennbarkeit UL94 V-2), schließen innenseitig bündig ab und schaffen homogene LED Lichtverhältnisse mit hoher Verwertung der Lichtleistung. Passende PVC-Endkappen verschließen die seitlichen Öffnungen.

GALAXY profiles

Perfect Light Lines

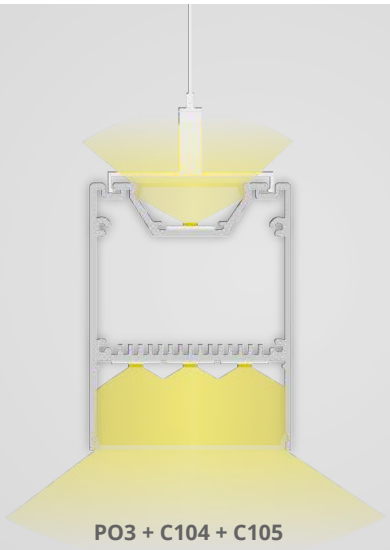

PO3 + C104 + C105

PO3

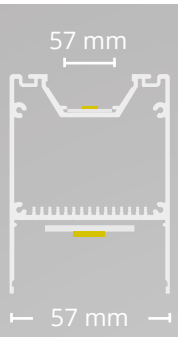

GALAXY profiles

max. 57 mm

OEM

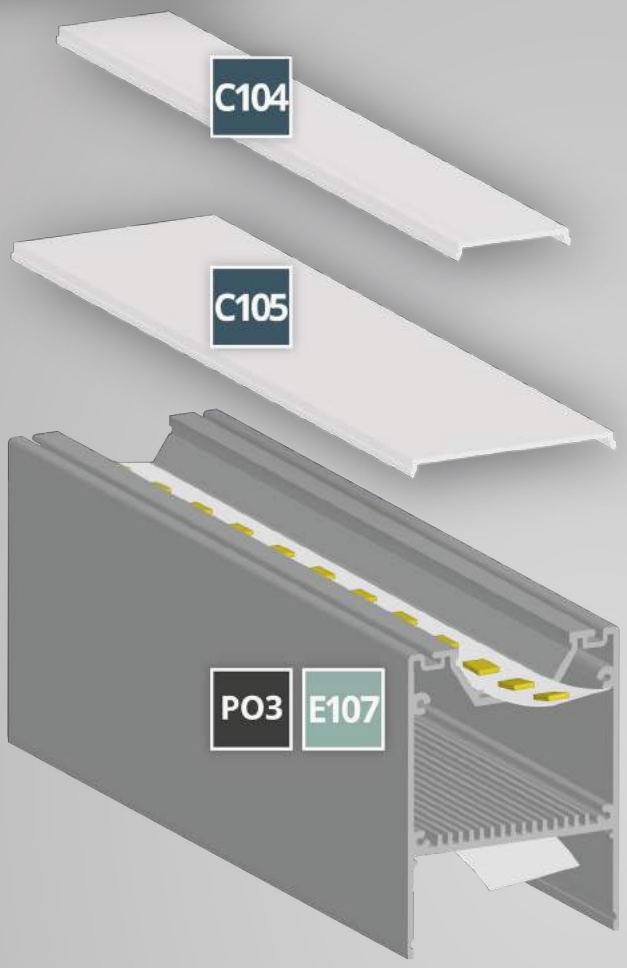

COVERS | ABDECKUNGEN

C104 Item No. | Art. Nr. **8600032**

C105 Item No. | Art. Nr. **8600033**

END CAPS | ENDKAPPEN

E107 Item No. | Art. Nr. **8407005**

PROFILE

PO3 Item No. | Art. Nr. **8407001**

LINEAR LED PENDANT LAMP | LINEARE LED HÄNGELEUCHTE

Z09
Item No. | Art. Nr.
8407010

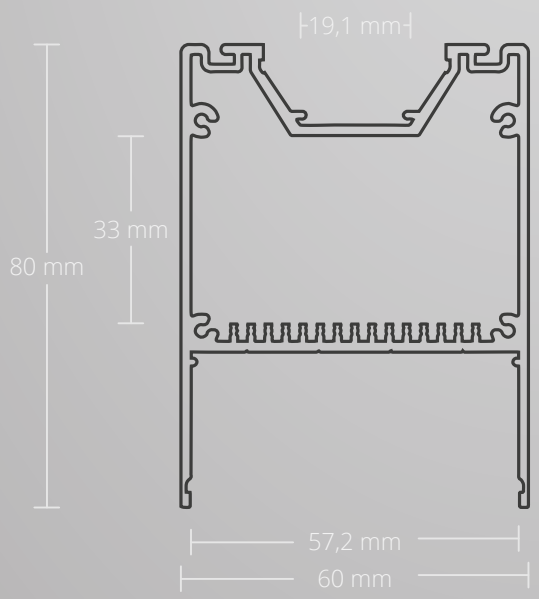

EU EUROPEAN DESIGN EUROPEAN PRODUCTION

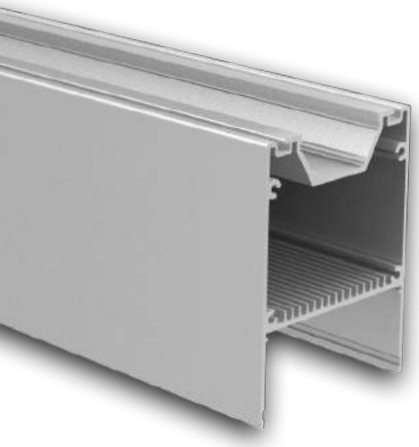

PO3 LUMINAIRE | LEUCHTE

UP & DOWN | LED Stripes max. 57 mm

Aluminium anodized | Aluminium eloxiert
60 mm x 80 mm | 1500 g/m

200 cm Item No. | Art. Nr. 8407001

PO3

max. 57 mm

OEM

COVERS | ABDECKUNGEN

C104 opal/satinised | opal/satiniert | 65 %

PC | 32,8 mm x 3,8 mm

200 cm Item No. | Art. Nr. 8600032

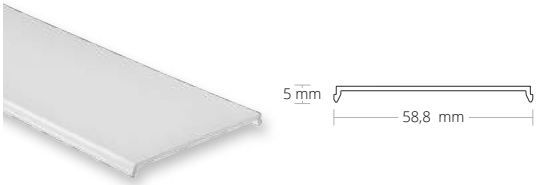

C105 opal/satinised | opal/satiniert | 65 %

PC | 58,8 mm x 5 mm

200 cm Item No. | Art. Nr. 8600033

END CAPS | ENDKAPPEN

E107

PVC | 2 PCS/STK | SET
Gray | Grau Item No. | Art. Nr. 8407005

LINEAR LED PENDANT LAMP | LINEARE LED HÄNGELEUCHTE

Z09 Aluminium

Hanging Wire System
Seilabhängung | Set
Item No. | Art. Nr. 8407010

PO4

max.
19 mm

OEM

EXTENSION OF SERVICE LIFE
VERLÄNGERUNG LEBENSDAUER

MECHANICAL PROTECTION
MECHANISCHER SCHUTZ

COOLING
KÜHLUNG

HIGH LIGHT UTILISATION
HOHE LICHTVERWERTUNG

HOMOGENEOUS LIGHT
HOMOGENES LICHT

HOMOGENOUS LIGHT
WITH MODULAR LED LIGHT SOLUTIONS

- Homes
  Wohnräume
- Common rooms
  Aufenthaltsräume
- Offices, conference and presentation rooms
  Büro-, Konferenz- und Präsentationsräume
- Waiting rooms
  Ordinationen
- Business premises and sales floors
  Geschäfts- und Verkaufsflächen
- Showrooms
- Commercial premises (e.g. hair salons)
  Gewerbliche Dienstleistungsräumlichkeiten (z. B. Friseursalons etc.)
- Hotel and gastronomy
  Hotellerie und Gastronomie
- Foyers, corridors and connecting rooms
  Foyers, Flure und Verbindungsräume
- Waiting and common rooms
  Warte- und Aufenthaltsräume
- Technology and supply rooms
  Technik- und Versorgungsräume

Mounting/installation on/in wood strips and plates, plasterboard, tiles, stone, granite, marble and metal surfaces
Montage/Einbau auf/in Holzleisten und -platten, Gipsplatten, Fliesen, Stein-, Granit-, Marmor- und Metalloberflächen

PO4

RECESSED | EINBAU

LED Stripes max. 21 mm

200 cm Item No. | Art. Nr. 8408001

max. 19 mm

max. 19 mm

OEM

The PO4 LED RECESSED Profile is 200cm long as standard and is made from high-quality aluminium (anodised). The profile's large surface area means heat dissipates excellently. This allows the use of especially high-performance LED light stripes. LED flex stripes up to a maximum of 19mm in width can be fixed to this aluminium profile.

This LED profile cover (opal/satinised - 65% transparency) is made from shatterproof, flame-retardant polycarbonate (classification flammability UL94 V-2), provides a flush finish on the inside and ensures a uniform LED light with high transfer of the light output.

The PO4 LED RECESSED Profile is designed for integration into suspended ceilings, and is fixed into the drywall cavity using spring mounts. This profile system is ideal as a general room lighting solution.

Das PO4 LED EINBAU-Profil hat eine Standardlänge von 200 cm und wird aus qualitativ hochwertigem Aluminium (eloxiert) gefertigt. Die große Oberfläche des Profils leitet die entstehende Wärme ausgezeichnet ab. Dies erlaubt den Einsatz von besonders leistungsstarken LED Lichtbändern. Das ALU-Profil kann mit LED Flexbändern mit bis zu einer Gesamtbreite von max. 19 mm bestückt werden.

Die LED Profilabdeckung (opal/satiniert - Lichtdurchlässigkeit 65 %) besteht aus bruchsicherem und schwer brennbarem Polycarbonat (Klassifizierung Brennbarkeit UL94 V-2), schließt innenseitig bündig ab und schafft homogene LED Lichtverhältnisse mit hoher Verwertung der Lichtleistung.

Das PO4 LED EINBAU-Profil ist für den Einbau in Zwischendecken vorgesehen und wird mit Montagefedern im Hohlraum an den Trockenbauplatten fixiert. Dieses Profilsystem ist ideal als allgemeine Raumbeleuchtung.

GALAXY profiles

Perfect Light Lines

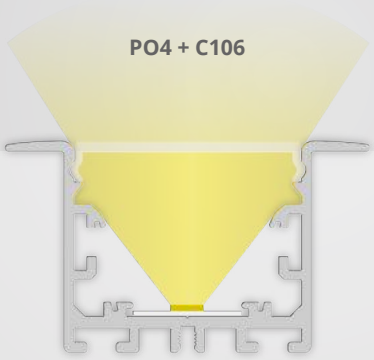

PO4

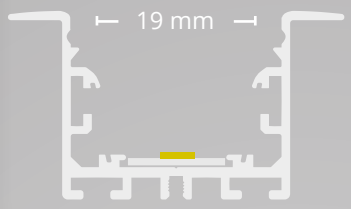

GALAXY profiles

max. 19 mm

OEM

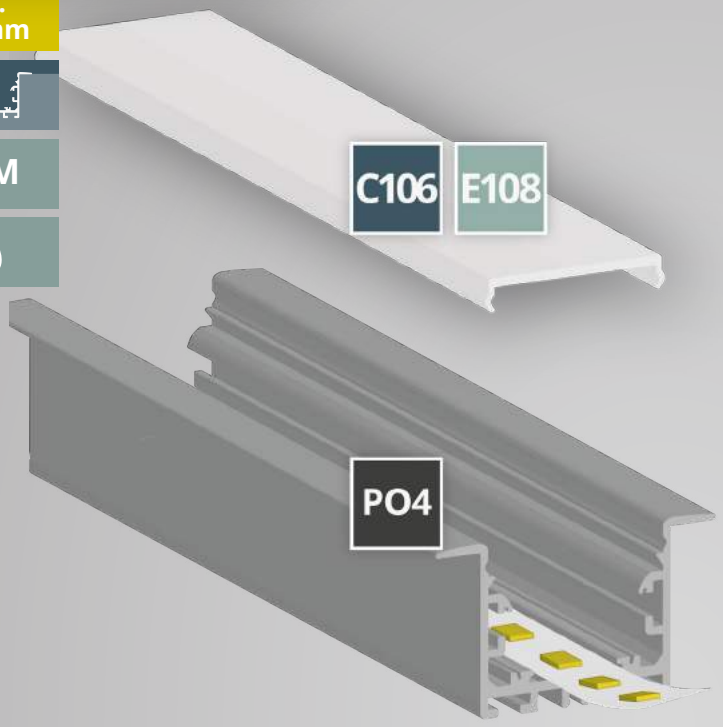

COVERS | ABDECKUNGEN

C106 Item No. | Art. Nr. **8600034**

END CAPS | ENDKAPPEN

E108 Item No. | Art. Nr. **8408005**

PROFILE

PO4 Item No. | Art. Nr. **8408001**

Z14
Item No. | Art. Nr.
8408010

Z15
Item No. | Art. Nr.
8408011

Z16
Item No. | Art. Nr.
8408012

Z17
Item No. | Art. Nr.
8408013

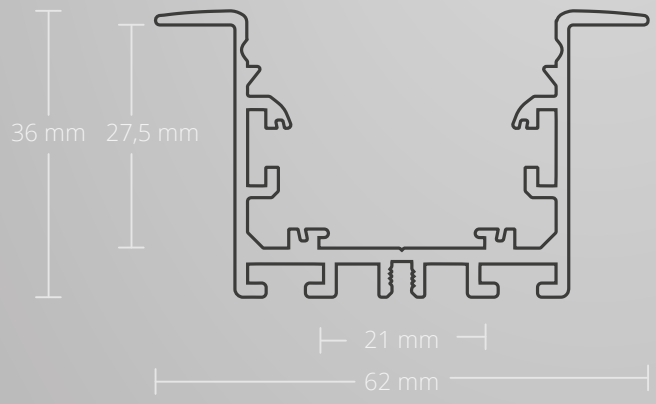

EU EUROPEAN DESIGN
EUROPEAN PRODUCTION

PO4

PO4 RECESSED | EINBAU

LED Stripes max. 19 mm

Aluminium anodized | Aluminium eloxiert
62 mm x 36 mm | 883,5 g/m

200 cm Item No. | Art. Nr. 8408001

Z14 Spring-Gripper | Montagefeder
4 PCS/STK | Item No. | Art. Nr. 8408010

CONNECTER | VERBINDER Z15 180°
8 PCS/STK | Item No. | Art. Nr. 8408011

CONNECTER | VERBINDER Z16 90° HORIZONTAL
8 PCS/STK | Item No. | Art. Nr. 8408012

CONNECTER | VERBINDER Z17 90° VERTICAL | VERTIKAL
8 PCS/STK | Item No. | Art. Nr. 8408013

max. 19 mm

OEM

COVERS | ABDECKUNGEN

C106 fopal/satinised | opal/satiniert | 65 %

PC | 40 mm x 6,3 mm

200 cm Item No. | Art. Nr. 8600034

END CAPS | ENDKAPPEN

E108

PVC | 2 PCS/STK | SET
Gray | Grau Item No. | Art. Nr. 8408005

PO13

max.
15 mm

OEM

EXTENSION OF SERVICE LIFE
VERLÄNGERUNG LEBENSDAUER

MECHANICAL PROTECTION
MECHANISCHER SCHUTZ

COOLING
KÜHLUNG

HIGH LIGHT UTILISATION
HOHE LICHTVERWERTUNG

HOMOGENEOUS LIGHT
HOMOGENES LICHT

HOMOGENOUS LIGHT
WITH MODULAR LED LIGHT SOLUTIONS

- Wall, ceiling or floor mounting
  Wand-, Decken- oder Bodenmontage
- Residential and office furniture
  Wohn- und Büromöbel
- Furniture for business equipment
  Möbel für Geschäftsausstattung
- Mirrors | Spiegel
- Cabinet doors | Schranktüren
- Display cases | Vitrinen
- Shelves | Regale
- Stairs and railings
  Treppenstufen und –Geländer
- Balustrades | Balustraden
- Living spaces | Wohnräume
- Offices | Büroräume
- Hotel and gastronomy business
  Hotellerie und Gastronomie
- Retail (shop and showcase windows)
  Einzelhandel (Shop- und Schaufenster)
- Business areas and showrooms
  Geschäftsflächen und Showrooms
- Barber / Beauty / body art studios
  Friseur-/Beauty-/Body-Art-Studios
- Halls, foyers and corridors
  Hallen, Foyers und Flure
- Wellness and indoor leisure facilities
  Wellness- und Indoor-Freizeitanlagen

Mounting/installation on/in wood strips and plates, plasterboard, tiles, stone, granite, marble and metal surfaces
Montage/Einbau auf/in Holzleisten und -platten, Gipsplatten, Fliesen, Stein-, Granit-, Marmor- und Metalloberflächen

PO13

SURFACE | AUFBAU

bendable | biegbar | LED Stripes max. 15 mm

200 cm Item No. | Art. Nr. 8101030

max. 15 mm

max. 15 mm

OEM

The PO13 LED SURFACE Profile is made from high-quality aluminium (anodised) and comes in a standard length of 200cm. It is designed for LED flex stripes up to a maximum of 15mm in width and can be bent without affecting its function or compactness (see drawing).

Important: the LED flex stripe should be fixed after bending! This ensures no kinks, bulges or other damage to the LED stripe.

The profile cover (opal/satinised - 65% transparency) is made from shatterproof, flame-retardant polycarbonate (classification flammability UL94 V-2) and clicks onto the outside of the profile to cover the aluminium area. As a result, you are left with a uniform line of light that subtly blends into the interior design and creates excellent light.

The profile cover also comes in a length of 6m.

Due to its lightweight design, this profile system can be fixed using double-sided tape (see accessories).

Das PO13 LED AUFBAU-Profil ist aus hochwertigem Aluminium (eloxiert) gefertigt und wird standardmäßig mit 200 cm Länge geliefert. Es ist für LED Flexbänder bis zu einer max. Breite von 15 mm konzipiert und lässt sich biegen siehe Skizze), ohne dass es dabei an Funktionalität und Kompaktheit verliert.

Wichtig: das LED Flexband wird erst nach den Biegearbeiten im Profil eingeklebt! So werden Knicke, Wölbungen oder Defekte am LED Stripe vermieden.

Die Profilabdeckung (opal/satiniert – Lichtdurchlässigkeit 65 %) besteht aus bruchsicherem und schwer brennbarem Polycarbonat (Klassifizierung Brennbarkeit UL94 V-2) und wird an den Außenseiten des Profils eingeklickt und verdeckt somit den Aluminiumbereich. Als Resultat bleibt eine durchgängig homogene Lichtleiste, die sich in das Raumdesign einfügt und ausgezeichnete Lichtverhältnisse schafft.

Die Profilabdeckung kann auch in einer Länge von 6 m geliefert werden.

Aufgrund des geringen Gewichtes kann dieses Profilsystem mit einem doppelseitigen Klebeband angebracht werden (siehe Zubehör).

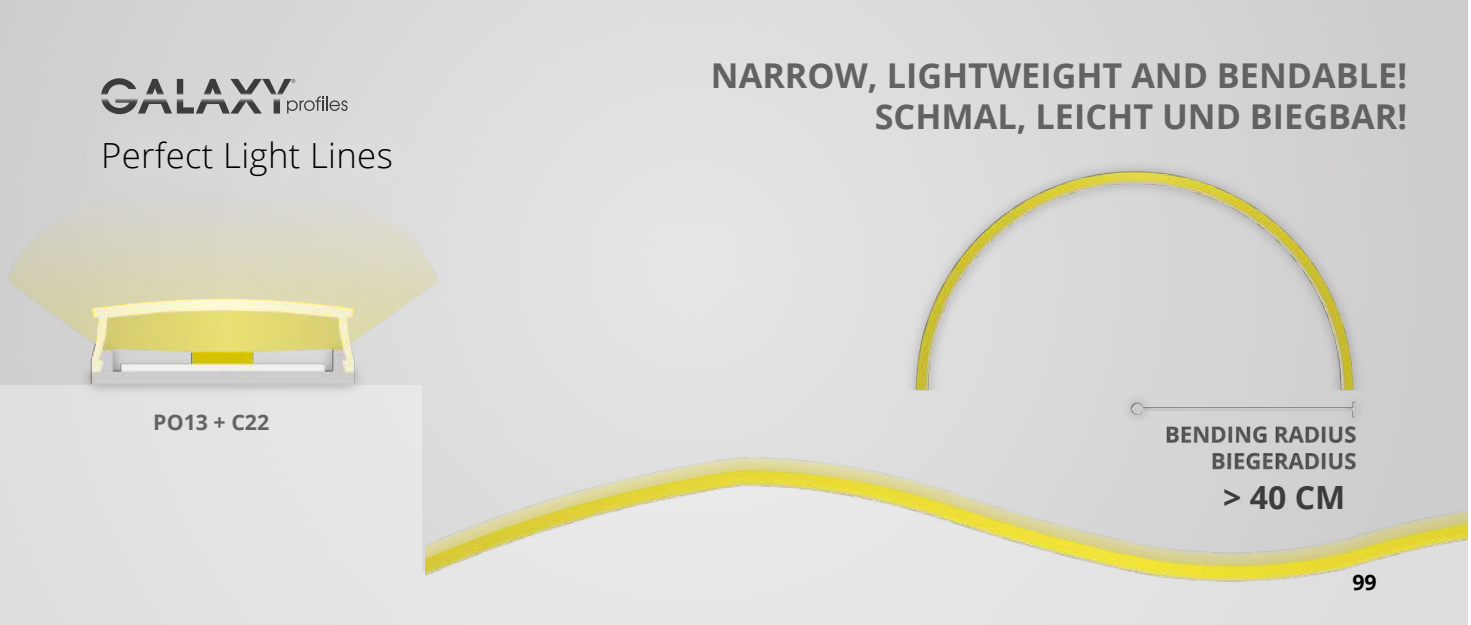

PO13

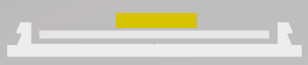

15,00 mm

GALAXY profiles

max. 15 mm

OEM

COVERS | ABDECKUNGEN

C22	Item No. | Art. Nr. 200 cm 8600054	Item No. | Art. Nr. 600 cm 8600055

END CAPS | ENDKAPPEN

E60	Item No. | Art. Nr. 8101035	E61	Item No. | Art. Nr. 8101036

PROFILE

PO13	Item No. | Art. Nr. 8101030	Z019	Item No. | Art. Nr. 8101037

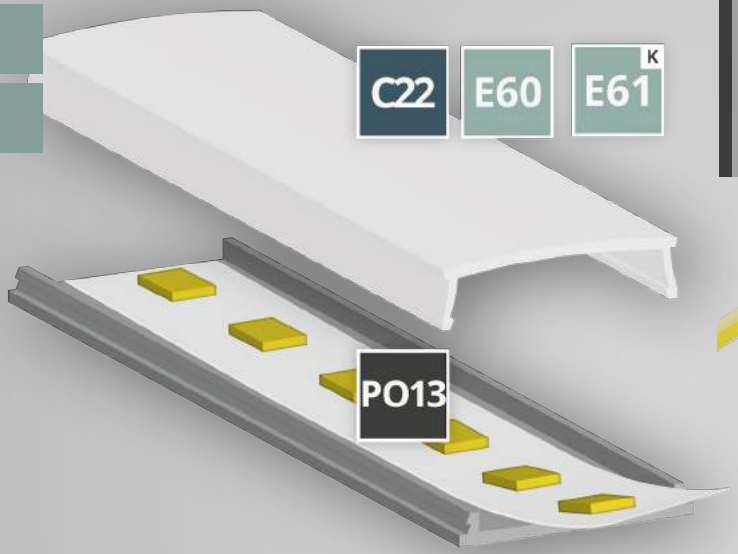

BENDABLE
BIEGBAR

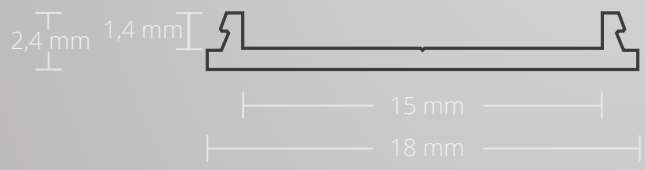

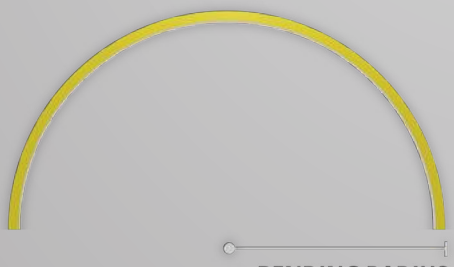

BENDING RADIUS
BIEGERADIUS
> 40 CM

EU EUROPEAN DESIGN
EUROPEAN PRODUCTION

PO13

PO13 SURFACE | AUFBAU

bendable | biegbar | LED Stripes max. 15 mm

Aluminium anodized | Aluminium eloxiert
Bending radius: see drawing | Biegeradius: siehe Skizze
18,0 mm x 2,4 mm | 50 g/m

200 cm Item No.|Art. Nr. 8101030

Z019 Mounting Clips | Montageklammer Item No.|Art. Nr. 8101037

max. 15 mm

OEM

COVERS | ABDECKUNGEN

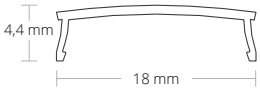

C22 opal/satinised | opal/satiniert | 65 %

PC | 18,0 mm x 4,4 mm

200 cm Item No.|Art. Nr. 8600054
600 cm Item No.|Art. Nr. 8600055

END CAPS | ENDKAPPEN

E60

SILICONE /SILIKON | 1 PCS/STK
Gray | Grau Item No.|Art. Nr. 8101035

E61 Cable | Kabel

SILICONE /SILIKON | 1 PCS/STK
Gray | Grau Item No.|Art. Nr. 8101036

PO14

max.
12 mm

OEM

EXTENSION OF SERVICE LIFE
VERLÄNGERUNG LEBENSDAUER

MECHANICAL PROTECTION
MECHANISCHER SCHUTZ

COOLING
KÜHLUNG

HIGH LIGHT UTILISATION
HOHE LICHTVERWERTUNG

HOMOGENEOUS LIGHT
HOMOGENES LICHT

HOMOGENOUS LIGHT WITH MODULAR LED LIGHT SOLUTIONS

- Wall, ceiling or floor mounting
  Wand-, Decken- oder Bodenmontage
- Residential and office furniture
  Wohn- und Büromöbel
- Furniture for business equipment
  Möbel für Geschäftsausstattung
- Mirrors | Spiegel
- Cabinet doors | Schranktüren
- Display cases | Vitrinen
- Shelves | Regale
- Stairs and railings
  Treppenstufen und –Geländer
- Balustrades | Balustraden
- Living spaces | Wohnräume
- Offices | Büroräume
- Hotel and gastronomy business
  Hotellerie und Gastronomie
- Retail (shop and showcase windows)
  Einzelhandel (Shop- und Schaufenster)
- Business areas and showrooms
  Geschäftsflächen und Showrooms
- Barber / Beauty / body art studios
  Friseur-/Beauty-/Body-Art-Studios
- Halls, foyers and corridors
  Hallen, Foyers und Flure

Mounting/installation on/in wood strips and plates, plasterboard, tiles, stone, granite, marble and metal surfaces
Montage/Einbau auf/in Holzleisten und -platten, Gipsplatten, Fliesen, Stein-, Granit-, Marmor- und Metalloberflächen

PO14

SURFACE | AUFBAU

flat | flach | LED Stripes max. 12 mm

200 cm Item No. | Art. Nr. 8600045

max. 12 mm

max. 12 mm

OEM

The PO14 LED profile cover (opal/satinised - 65% transparency) is made from shatterproof, flame-retardant polycarbonate (classification flammability UL94 V-2) and has been designed for the PN33 aluminium cooling strip. Clicked together, the two form an especially thin profile system that can house flex stripes up to a maximum width of 12mm.

The cover is clicked to the outside of the cooling strip, covering the aluminium area. Due to its lightweight design, this profile system can be fixed using double-sided tape (see accessories).

As a result, you are left with a uniform line of light that creates excellent light with a high transfer of the light output.

Note: when applying the LED flex stripe to the cooling strip, make sure that the wide side of the cooling strip is stuck to the stripes!

Die LED Profilabdeckung PO14 (opal/satiniert – Lichtdurchlässigkeit 65 %) besteht aus bruchsicherem und schwer brennbarem Polycarbonat (Klassifizierung Brennbarkeit UL94 V-2) und wurde eigens für den ALU-Kühlstreifen PN33 konzipiert. Zusammengeklickt ergeben beide ein besonders schmales Profilsystem, das mit Flexbändern mit einer max. Breite von 12 mm bestückt werden können.

Die Abdeckung wird auf der Außenseite des Kühlstreifens eingeklickt und verdeckt somit den Aluminiumbereich. Aufgrund des geringen Gewichtes kann dieses Profilsystem mit einem doppelseitigen Klebeband angebracht werden (siehe Zubehör).

Als Resultat bleibt eine durchgängig homogene Lichtleiste, die ausgezeichnete Lichtverhältnisse mit einer hohen Verwertung der Lichtleistung schafft.

Hinweis: beim Anbringen des LED Flexbandes am Kühlstreifen darauf achten, dass die breitere Seite des Kühlstreifens mit den Stripes beklebt wird!

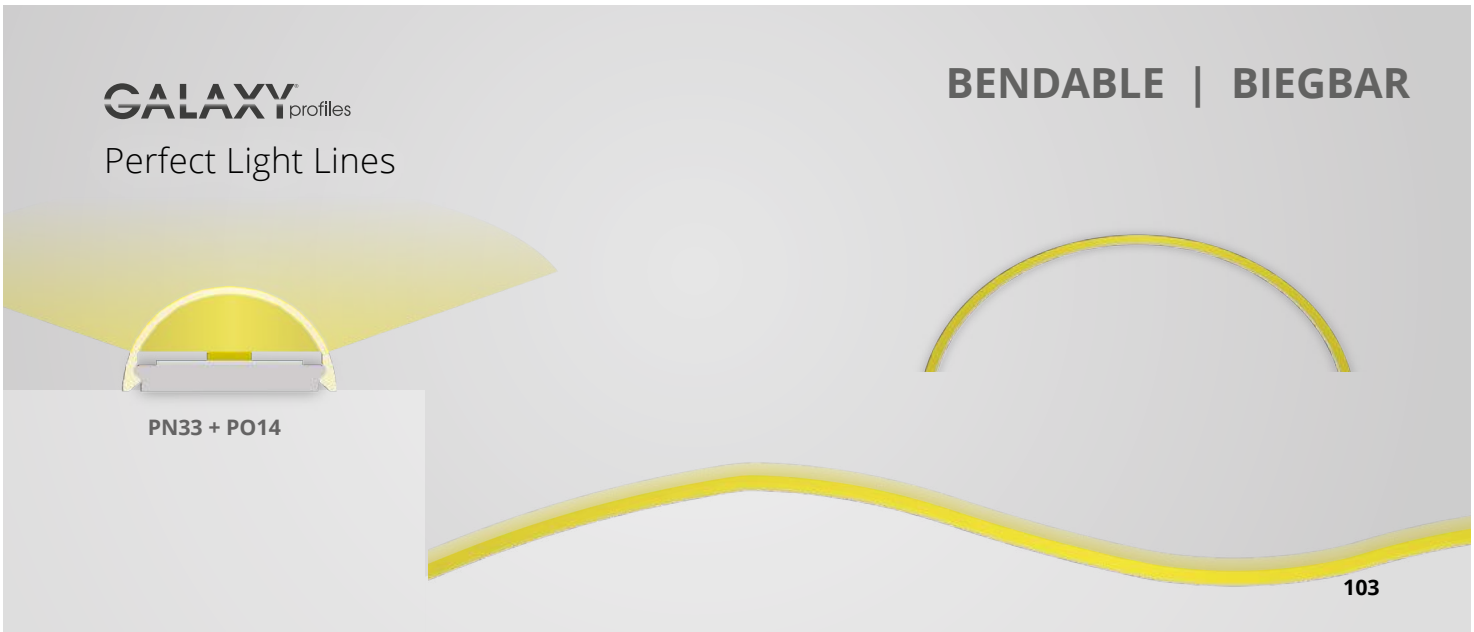

PO14

GALAXY profiles

max. 12 mm

OEM

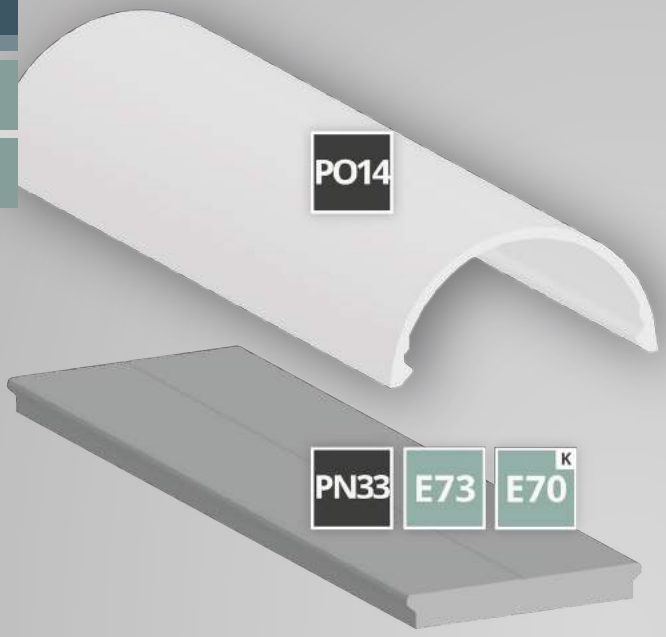

END CAPS | ENDKAPPEN

E73	Item No. | Art. Nr. 8101045	E70	Item No. | Art. Nr. 8101046

PROFILE

PN33	Item No. | Art. Nr. 8105050

COVERS | ABDECKUNGEN

PO14	Item No. | Art. Nr. 8600045

BENDABLE
BIEGBAR

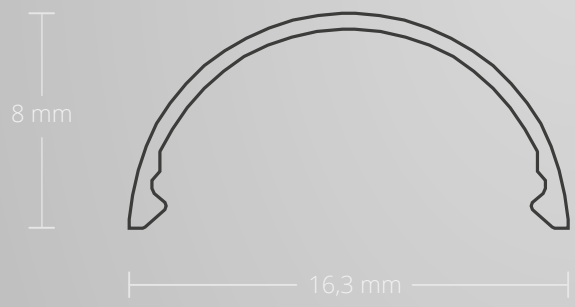

PO14

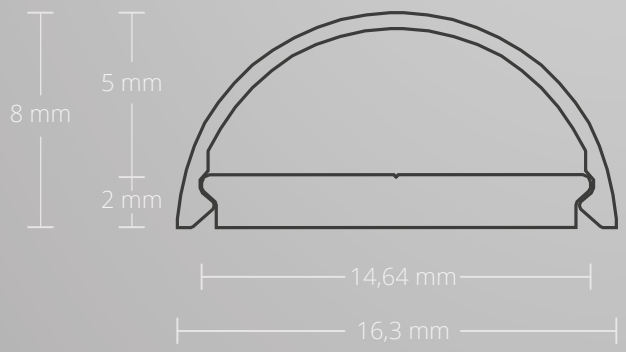

PO14 + PN33

EU EUROPEAN DESIGN
EUROPEAN PRODUCTION

PO14 SURFACE | AUFBAU

LED Stripes max. 12 mm

PC | opal/satinised | opal/satiniert | 65 %
16,3 mm x 8 mm | 19 g/m

200 cm Item No. | Art. Nr. 8600045

PO14

max. 12 mm

OEM

PROFILE

PN33

ALUMINIUM | 14,64 mm x 2 mm
200 cm Item No. | Art. Nr. 8105050

END CAPS | ENDKAPPEN

E73

SILICONE /SILIKON | 1 PCS/STK
Gray | Grau Item No. | Art. Nr. 8101045

E70 Cable | Kabel

SILICONE /SILIKON | 1 PCS/STK
Gray | Grau Item No. | Art. Nr. 8101046

PO15

max.
12 mm

OEM

EXTENSION OF SERVICE LIFE
VERLÄNGERUNG LEBENSDAUER

MECHANICAL PROTECTION
MECHANISCHER SCHUTZ

COOLING
KÜHLUNG

HIGH LIGHT UTILISATION
HOHE LICHTVERWERTUNG

HOMOGENEOUS LIGHT
HOMOGENES LICHT

HOMOGENOUS LIGHT
WITH MODULAR LED LIGHT SOLUTIONS

- Wall, ceiling or floor mounting
  Wand-, Decken- oder Bodenmontage
- Residential and office furniture
  Wohn- und Büromöbel
- Furniture for business equipment
  Möbel für Geschäftsausstattung
- Home accessories
  Wohnaccessoires
- Mirrors | Spiegel
- Cabinet doors | Schranktüren
- Display cases | Vitrinen
- Shelves | Regale
- Stairs and railings
  Treppenstufen und –Geländer
- Balustrades | Balustraden
- Façades, balconies and terraces
  Fassaden, Balkone und Terrassen
- Living spaces | Wohnräume
- Offices | Büroräume
- Hotel and gastronomy business
  Hotellerie und Gastronomie
- Retail (shop and showcase windows)
  Einzelhandel (Shop- und Schaufenster)
- Business areas and showrooms
  Geschäftsflächen und Showrooms
- Barber / Beauty / body art studios
  Friseur-/Beauty-/Body-Art-Studios
- Halls, foyers and corridors
  Hallen, Foyers und Flure
- Wellness and indoor leisure facilities
  Wellness- und Indoor-Freizeitanlagen
- Wet rooms | Nasszellen

Mounting/installation on/in wood strips and plates, plasterboard, tiles, stone, granite, marble and metal surfaces
Montage/Einbau auf/in Holzleisten und -platten, Gipsplatten, Fliesen, Stein-, Granit-, Marmor- und Metalloberflächen

GALAXY profiles

PO15

SURFACE | AUFBAU

ultra-flat | ultraflach | LED Stripes max. 12 mm

200 cm Item No. | Art. Nr. 8102062

max. 12 mm

max. 12 mm

OEM

PO15 LED SURFACE Profile has a particularly narrow and extremely flat design, is designed for LED flexstripes with a maximum width of 12 mm and is universally used in the Interior areas. This aluminium profile can be used to install application-specific.

The LED profile covers opal/satinised (translucence 65%) are made of shatter-proof, non-flammable polycarbonate (classification flammability UL94 V-2) and create homogeneous LED lighting conditions with high utilisation of the light output.

Covers also available in 6m length!

This LED SURFACE Profile can be fitted with three different plastic covers - flat, high or round cover. All three covers enclosed the CONSTRUCTION profile on the open side. Thus only the LED light bar is visible. With the high and round covers, the light from the LED stripes is illuminated in three directions (also to the side). The interior height (distance between LED chips and cover) is coordinated for a continuous light line - no pinpoints of light!

The PO15 LED SURFACE Profile is extremely flat and thus fits very well into the environment. This is ideally suited as an LED light source in residential and office furniture, home accessories, display cases, shelves and stairs and on walls and ceilings, among other things, due to their small dimensions and low weight.

Das PO15 LED AUFBAU-Profil hat ein besonders schmales und ultraflaches Design, ist für LED Flexbänder mit einer maximalen Breite von 12 mm konzipiert und wird universell im Innenbereich eingesetzt. Dieses Alu-Profil kann auch anwendungsspezifisch zum Einbau verwendet werden.

Die LED Profilabdeckungen Opal/satiniert (Lichtdurchlässigkeit 65 %) bestehen aus bruchsicherem und schwer brennbarem Polycarbonat (Klassifizierung Brennbarkeit UL94 V-2) und schaffen homogene LED Lichtverhältnisse mit hoher Verwertung der Lichtleistung.

Abdeckungen auch in 6 m verfügbar!

Dieses LED AUFBAU-Profil kann mit drei unterschiedlichen Kunststoffabdeckungen bestückt werden – flache, hohe oder runde Abdeckung. Alle drei Abdeckungen umschließen das AUFBAU-Profil an der offenen Seite. Somit ist nur noch die LED Lichtleiste sichtbar. Bei der hohen und runden Abdeckungen leuchtet das Licht der LED Stripes in drei Richtungen (auch seitlich). Die Innenhöhe (Abstand zwischen LED Chips und Abdeckung) ist für eine durchgängige Lichtlinie abgestimmt - keine Lichtpunkte!

Das PO15 LED AUFBAU-Profil ist ultraflach und fügt sich somit sehr gut in die Umgebungsbedingungen ein. Wegen der kleinen Abmessungen und des geringen Gewichtes ist es unter anderem als ideale LED Lichtquelle in Wohn- und Büromöbeln, Wohnaccessoires, Vitrinen, Regalen sowie an Treppenstufen, Wänden und Decken geeignet.

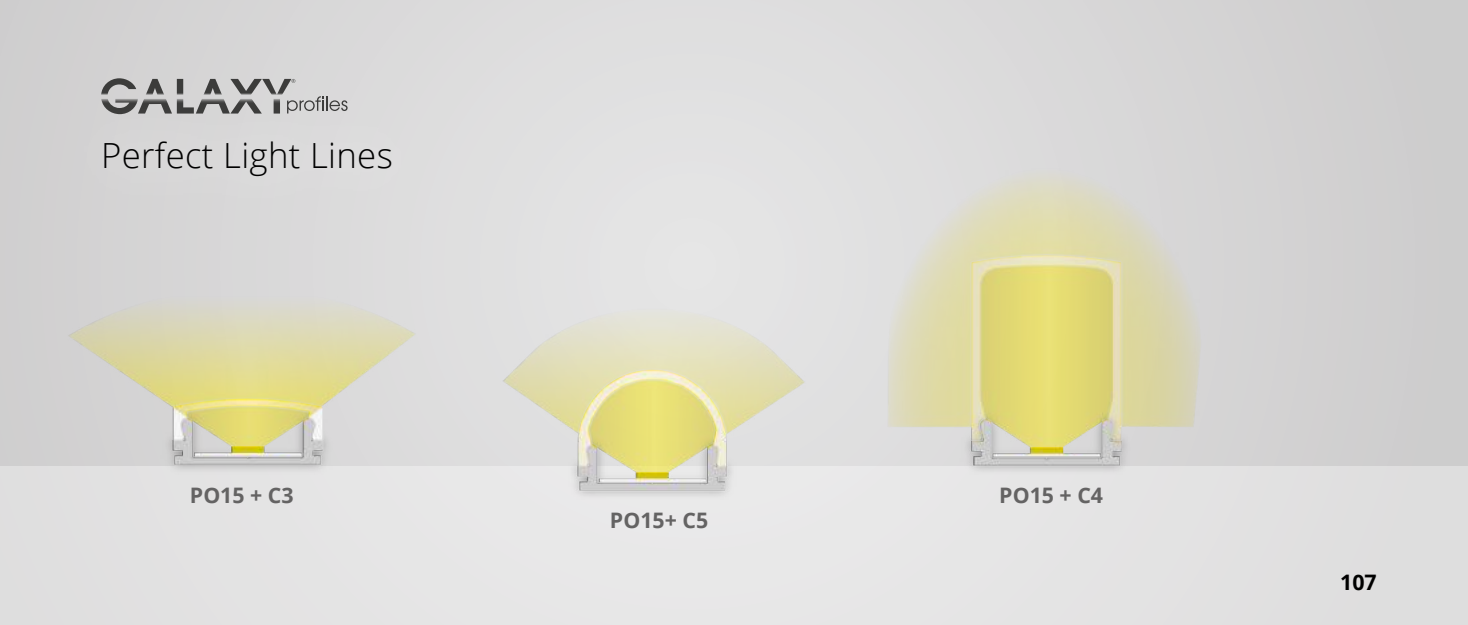

PO15

12,49 mm

GALAXY profiles

max. 12 mm

OEM

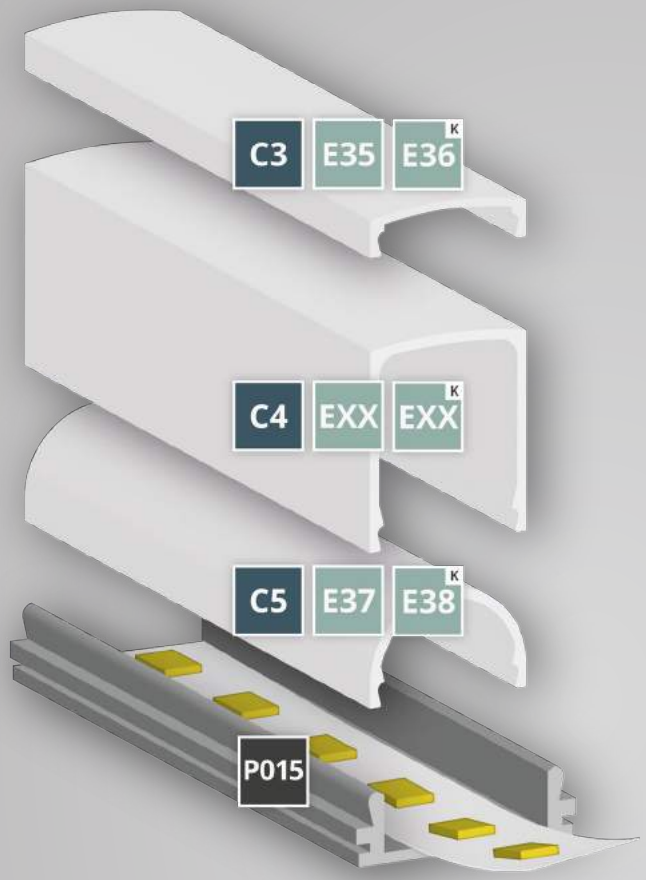

COVERS | ABDECKUNGEN

C3	200 cm	Item No. | Art. Nr. 8600005	Item No. | Art. Nr. 300 cm 8600027, 600 cm 8600038
C4		Item No. | Art. Nr. 8600006	C5 Item No. | Art. Nr. 8600007

END CAPS | ENDKAPPEN

C3	E35	Item No. | Art. Nr. 8102060	E36 Item No. | Art. Nr. 8103062
C4	EXX	Item No. | Art. Nr. XXXXXXX	EXX Item No. | Art. Nr. XXXXXX
C5	E37	Item No. | Art. Nr. 8102070	E38 Item No. | Art. Nr. 8102072

PROFILE

PO15	Item No. | Art. Nr. 8102062

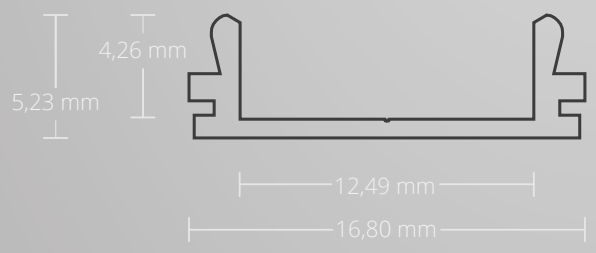

EU EUROPEAN DESIGN EUROPEAN PRODUCTION

PO15 SURFACE | AUFBAU

ultra-flat | ultraflach | LED Stripes max. 12 mm

Aluminium anodized | Aluminium eloxiert
16,80 mm x 5,23 mm | 68 g/m

200 cm Item No. | Art. Nr. 8102062

PO15

max. 12 mm

OEM

COVERS | ABDECKUNGEN

C3 opal/satinised | opal/satiniert | 65 %

PC | 16,80 mm x 4,63 mm
200 cm Item No. | Art. Nr. 8600005
300 cm Item No. | Art. Nr. 8600027
600 cm Item No. | Art. Nr. 8600038

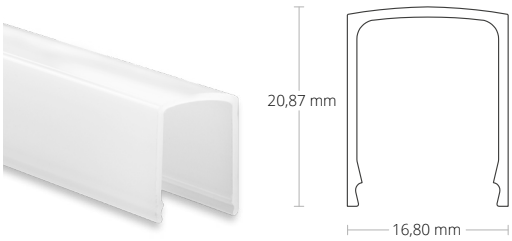

C4 opal/satinised | opal/satiniert | 65 %

PC | 16,80 mm x 20,87 mm
200 cm Item No. | Art. Nr. 8600006

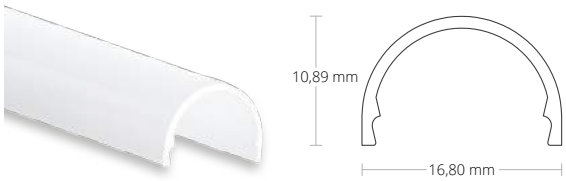

C5 opal/satinised | opal/satiniert | 65 %

PC | 16,80 mm x 10,89 mm
200 cm Item No. | Art. Nr. 8600007

END CAPS | ENDKAPPEN

C3

E35

PVC | 1 PCS/STK
Gray | Grau Item No. | Art. Nr. 8102060

C3

E36 Cable | Kabel

PVC | 1 PCS/STK
Gray | Grau Item No. | Art. Nr. 8103062

C4

EXX

PVC | 1 PCS/STK
Gray | Grau Item No. | Art. Nr. XXXXXXX

C4

EXX Cable | Kabel

PVC | 1 PCS/STK
Gray | Grau Item No. | Art. Nr. XXXXXXX

C5

E37

PVC | 1 PCS/STK
Gray | Grau Item No. | Art. Nr. 8102070

C5

E38 Cable | Kabel

PVC | 1 PCS/STK
Gray | Grau Item No. | Art. Nr. 8102072

PO16

max.
8 mm

OEM

EXTENSION OF SERVICE LIFE
VERLÄNGERUNG LEBENSDAUER

MECHANICAL PROTECTION
MECHANISCHER SCHUTZ

COOLING
KÜHLUNG

HIGH LIGHT UTILISATION
HOHE LICHTVERWERTUNG

HOMOGENEOUS LIGHT
HOMOGENES LICHT

HOMOGENOUS LIGHT
WITH MODULAR LED LIGHT SOLUTIONS

- Home and office furniture
  Wohn- und Büromöbel
- Office equipment
  Möbel für Büroausstattung
- Mirrors | Spiegel
- Cupboard doors | Schranktüren
- Display cabinets | Vitrinen
- Shelving | Regale
- Stairs and handrails
  Treppenstufen und Geländer
- Balustrades | Balustraden
- Homes | Wohnräume
- Common rooms | Aufenthaltsräume
- Offices, conference and presentation rooms
  Büro-, Konferenz- und Präsentationsräume
- Waiting rooms | Ordinationen
- Business premises and sales floors
  Geschäfts- und Verkaufsflächen
- Showrooms
- Hotel and gastronomy
  Hotellerie und Gastronomie
- Foyers, corridors and connecting rooms
  Foyers, Flure und Verbindungsräume
- Waiting and common rooms
  Warte- und Aufenthaltsräume
- Commercial premises (e.g. hair salons)
  Gewerbliche Dienstleistungsräumlichkeiten
  (z. B. Friseursalons etc.)

Mounting/installation on/in wood strips and plates, plasterboard, tiles, stone, granite, marble and metal surfaces
Montage/Einbau auf/in Holzleisten und -platten, Gipsplatten, Fliesen, Stein-, Granit-, Marmor- und Metalloberflächen

PO16

SURFACE | AUFBAU

LED Stripes max. 8 mm

200 cm Item No. | Art. Nr. 8101050

max. 8 mm

max. 8 mm

OEM

SLIM | FLAT | IDEAL FOR FURNITURE - 10 x 9.2 MM

The PO16 LED RECESSED/SURFACE Profile is 200cm long as standard and is made from high-quality aluminium (anodised). It is slim and flat in design and especially designed for integrating into furniture. The PO16 can also be mounted on ceilings and walls as an integrated or surface-mounted profile (mounting clips available).

With the standard flat profile cover made from shatterproof, flame-retardant polycarbonate (classification flammability UL94 V-2 - opal/satinised - 65% transparency), the top of the aluminium profile is completely covered. LED flex stripes with a maximum width of 8mm can be fixed with adhesive.

Covers also available in 6m length!

The cover obscures the aluminium on the profile - so only the line of light is visible! The result is unified light and a high transfer of the light output!

SCHMAL | FLACH |
IDEAL FÜR MÖBELBAU - 10 x 9,2 MM

Das PO16 LED EIN-/AUFBAU-Profil wird standardmäßig in der Länge von 200 cm geliefert und ist aus hochwertigem Aluminium (eloxiert) gefertigt. Es ist schmal und flach designt und besonders für die Integration in Möbel konzipiert. Das PO16 kann aber auch selbstverständlich an Decken und Wänden als Einbau- oder Aufbauprofil angebracht werden (Montageklammern verfügbar).

Mit der flachen Standard-Profilabdeckung aus bruchsicherem und schwer brennbaren Polycarbonat (Klassifizierung Brennbarkeit UL94 V-2 - opal/satiniert – Lichtdurchlässigkeit 65 %) wird das ALU-Profil oberseitig komplett abgedeckt. Es können LED Flexbänder mit einer max. Breite von 8 mm eingeklebt werden.

Abdeckungen auch in 6 m verfügbar!

Die Abdeckung überdeckt das Alu der Profile – man sieht nur noch die Lichtlinie! Homogene Lichtverhältnisse und hohe Verwertung der Lichtleistung sind das Ergebnis!

GALAXY profiles

Perfect Light Lines

1:1
ORIGINAL SIZE | ORGINALGRÖSSE

PO16+ C23

PO16+ C23

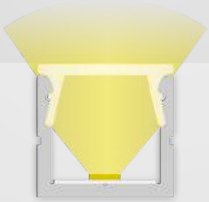

PO16

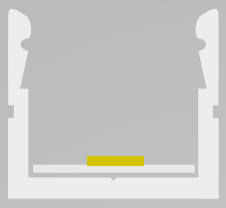

GALAXY profiles

max. 8 mm

OEM

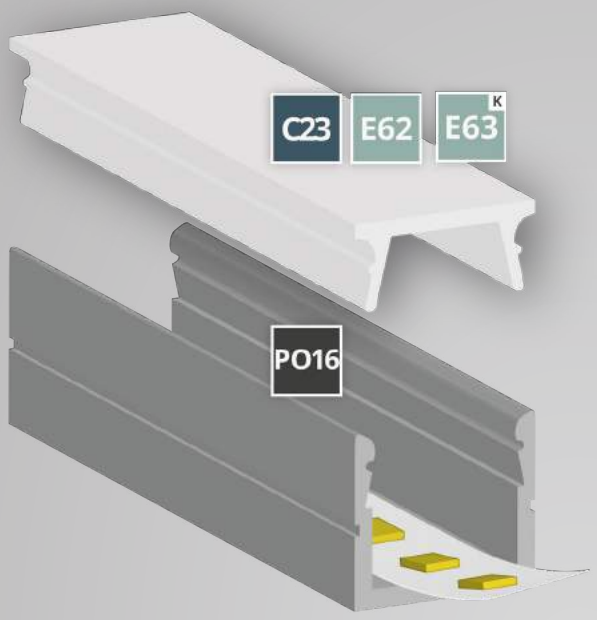

COVERS | ABDECKUNGEN

C23	Item No. | Art. Nr. **200 cm 8600046**	Item No. | Art. Nr. **600 cm 8600047**

END CAPS | ENDKAPPEN

E62	Item No. | Art. Nr. **8101055**	E63	Item No. | Art. Nr. **8101056**

PROFILE

PO16	Item No. | Art. Nr. **8101050**	Z20	Item No. | Art. Nr. **8101057**

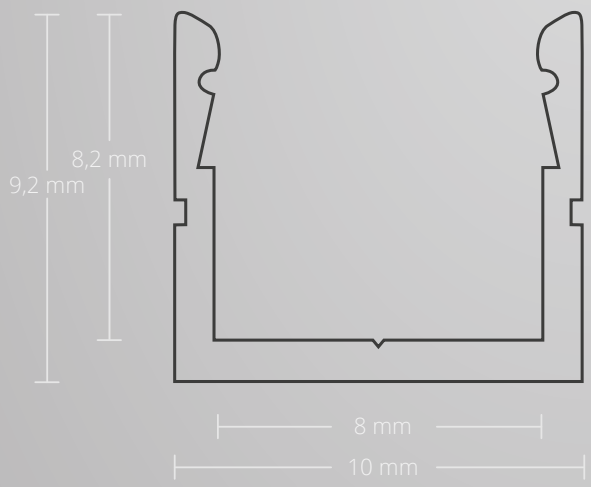

1:1

ORIGINAL SIZE | ORGINALGRÖSSE

EU EUROPEAN DESIGN EUROPEAN PRODUCTION

PO16

PO16 SURFACE | AUFBAU

LED Stripes max. 8 mm

Aluminium anodized | Aluminium eloxiert
10,0 mm x 9,2 mm | 66 g/m

200 cm Item No. | Art. Nr. 8101050

Z20 Mounting Clips | Montageklammer Item No. | Art. Nr. 8101057

max. 8 mm

OEM

COVERS | ABDECKUNGEN

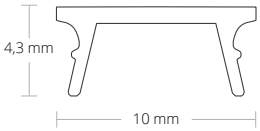

C23 opal/satinised | opal/satiniert | 65 %

PC | 10,0 mm x 4,3 mm

200 cm Item No. | Art. Nr. 8600046
600 cm Item No. | Art. Nr. 8600047

END CAPS | ENDKAPPEN

E62

SILICONE /SILIKON | 1 PCS/STK
Gray | Grau Item No. | Art. Nr. 8101055

E63 Cable | Kabel

SILICONE /SILIKON | 1 PCS/STK
Gray | Grau Item No. | Art. Nr. 8101056

PO17

max.
11 mm

OEM

EXTENSION OF SERVICE LIFE
VERLÄNGERUNG LEBENSDAUER

MECHANICAL PROTECTION
MECHANISCHER SCHUTZ

COOLING
KÜHLUNG

HIGH LIGHT UTILISATION
HOHE LICHTVERWERTUNG

HOMOGENEOUS LIGHT
HOMOGENES LICHT

HOMOGENOUS LIGHT
WITH MODULAR LED LIGHT SOLUTIONS

- Wall, ceiling or floor mounting
  Wand-, Decken- oder Bodenmontage
- Stairs
  Treppenstufen
- Façades, balconies and terraces
  Fassaden, Balkone und Terrassen
- Living spaces | Wohnräume
- Offices | Büroräume
- Hotel and gastronomy business
  Hotellerie und Gastronomie
- Retail (shop and showcase windows)
  Einzelhandel (Shop- und Schaufenster)
- Business areas and showrooms
  Geschäftsflächen und Showrooms
- Barber / Beauty / body art studios
  Friseur-/Beauty-/Body-Art-Studios
- Halls, foyers and corridors
  Hallen, Foyers und Flure
- Wellness and indoor leisure facilities
  Wellness- und Indoor-Freizeitanlagen
- Wet rooms | Nasszellen

Mounting/installation on/in wood strips and plates, plasterboard, tiles, stone, granite, marble and metal surfaces
Montage/Einbau auf/in Holzleisten und -platten, Gipsplatten, Fliesen, Stein-, Granit-, Marmor- und Metalloberflächen

PO17

SURFACE | AUFBAU

ultra-flat/wings | ultraflach/Flügel

200 cm Item No. | Art. Nr. 8103082

max. 11 mm

max. 11 mm

OEM

PO17 LED SURFACE Profile has a particularly narrow and extremely flat design, is designed for LED flexstripes with a maximum width of 11 mm and is universally used in the Interior areas.

The LED profile covers opal/satinised (translucence 65%) and clear (translucence 85%) are made of shatter-proof, non-flammable polycarbonate (classification flammability UL94 V-2) and create homogeneous LED lighting conditions with high utilisation of the light output.

The PO17 LED SURFACE Profile is extremely flat and thus fits very well into the environment. It is ideally suited as an LED light source in residential and office rooms, retail shops as well as hotel and gastronomy businesses, among other things, due to their small dimensions and low weight.

Das PO17 LED AUFBAU-Profil hat ein besonders schmales und ultraflaches Design, ist für LED Flexbänder mit einer maximalen Breite von 11 mm konzipiert und wird universell im Innenbereich eingesetzt.

Die LED Profilabdeckungen Opal/satiniert (Lichtdurchlässigkeit 65 %) und Klar (Lichtdurchlässigkeit 85 %) bestehen aus bruchsicherem und schwer brennbarem Polycarbonat (Klassifizierung Brennbarkeit UL94 V-2) und schaffen homogene LED Lichtverhältnisse mit hoher Verwertung der Lichtleistung.

Das PO17 LED AUFBAU-Profil ist ultraflach und fügt sich somit sehr gut in die Umgebungsbedingungen ein. Wegen der kleinen Abmessungen und des geringen Gewichtes ist es unter anderem als ideale LED Lichtquelle in Wohn- und Büroräumen, im Einzelhandel sowie in der Hotellerie/Gastronomie geeignet.

GALAXY profiles

Perfect Light Lines

PO17 + C8

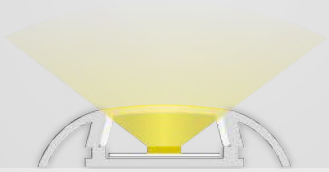

PO17 + C9

PO17

GALAXY profiles

max. 11 mm

OEM

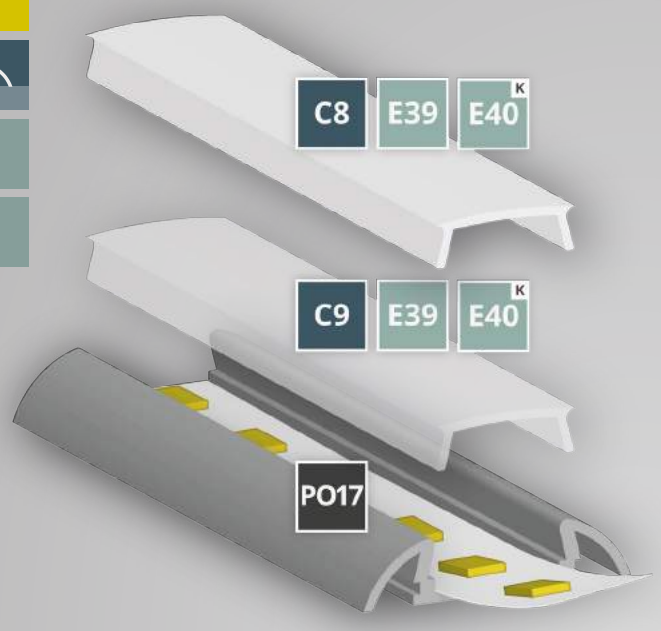

COVERS | ABDECKUNGEN

C8	200 cm	Item No. | Art. Nr. 8600013	300 cm	Item No. | Art. Nr. 8600028
	600 cm	Item No. | Art. Nr. 8600056		
C9	200 cm	Item No. | Art. Nr. 8600012		

END CAPS | ENDKAPPEN

E39	Item No. | Art. Nr. 8102080	E40	Item No. | Art. Nr. 8102082

PROFILE

PO17	Item No. | Art. Nr. 8103082

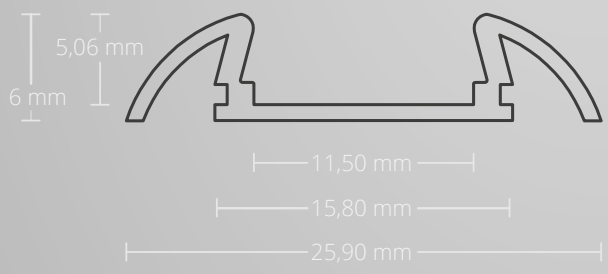

EU EUROPEAN DESIGN EUROPEAN PRODUCTION

PO17 SURFACE | AUFBAU

ultra-flat/wings | ultraflach/Flügel
LED Stripes max. 11 mm

Aluminium anodized | Aluminium eloxiert
25,90 mm x 5,99 mm | 120 g/m

200 cm Item No. | Art. Nr. 8103082

PO17

max. 11 mm

OEM

COVERS | ABDECKUNGEN

C8 opal/satinised | opal/satiniert | 65 %

PC | 12,91 mm x 4,30 mm
200 cm Item No. | Art. Nr. 8600013
300 cm Item No. | Art. Nr. 8600028
600 cm Item No. | Art. Nr. 8600056

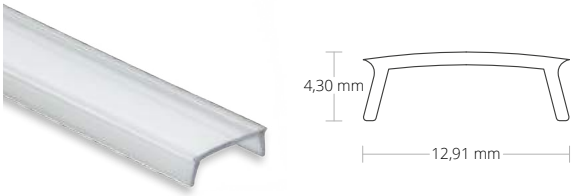

C9 transparent | klar | 85 %

PC | 12,91 mm x 4,30 mm
200 cm Item No. | Art. Nr. 8600012

END CAPS | ENDKAPPEN

E39

PVC | 1 PCS/STK
Gray | Grau Item No. | Art. Nr. 8102080

E40 Cable | Kabel

PVC | 1 PCS/STK
Gray | Grau Item No. | Art. Nr. 8102082

PO18

max.
6 mm

OEM

EXTENSION OF SERVICE LIFE
VERLÄNGERUNG LEBENSDAUER

MECHANICAL PROTECTION
MECHANISCHER SCHUTZ

COOLING
KÜHLUNG

HIGH LIGHT UTILISATION
HOHE LICHTVERWERTUNG

HOMOGENEOUS LIGHT
HOMOGENES LICHT

HOMOGENOUS LIGHT
WITH MODULAR LED LIGHT SOLUTIONS

- Spa and wellness areas
  SPA- und Wellnessbereiche
- Swimming pools
  Schwimm-/Hallenbäder
- Bathrooms/WCs
  Bad/WC
- Kitchens
  Küche
- Utility rooms/cellars
  Waschküche/Keller
- Car washes
  Autowaschanlagen/-waschstraßen
- Basically in any tile concept
  Grundsätzlich in jedes Fliesenkonzept
- Outdoor areas
  Outdoorbereiche
- Building facades
  Gebäudefassaden
- Access paths, paths in parks and green areas
  Park-, Grünanlagen und Zufahrten

Mounting/installation on/in wood strips and plates, plasterboard, tiles, stone, granite, marble and metal surfaces
Montage/Einbau auf/in Holzleisten und -platten, Gipsplatten, Fliesen, Stein-, Granit-, Marmor- und Metalloberflächen

PO18

SURFACE | AUFBAU

LED Stripes max. 6 mm

200 cm Item No. | Art. Nr. 8101060

max. 6 mm

OEM

SLIM | FLAT | IDEAL FOR TILE CONCEPTS – 7.8 x 7 MM

The PO18 LED RECESSED/SURFACE Profile is 200cm long as standard and is made from high-quality aluminium (anodised). It is especially slim and flat, and is designed for use in tile concepts (just 7.8 x 7 mm).

The innovative H2O cover (made from opal/satinised polycarbonate and available in lengths of 200cm and 600cm - classification flammability UL94 V-2) houses the H2O aluminium cooling plate to carry the LED flex stripe - max width for LED stripes just 4mm. The H2O cover is pushed into the profile. The H2O end caps are made from silicone and are inserted into the side of the profile like a plug. This prevents moisture and water from getting in. The H2O end caps with cable channels must be sealed with silicone!

Covers also available in 6m length!

Uniform light and a high transfer of the light output in any wet room!

SCHMAL | FLACH | IDEAL FÜR FLIESENKONZEPTE – 7,8 x 7 MM

Das PO18 LED EIN-/AUFBAU-Profil wird standardmäßig in der Länge von 200 cm geliefert und ist aus hochwertigem Aluminium (eloxiert) gefertigt. Es ist besonders schmal, flach designt und für den Einsatz in Fliesenkonzepten vorgesehen (nur 7,8 x 7 mm).

In die innovative H2O-Abdeckung (aus Polycarbonat und opal/satiniert und mit 200 cm und 600 cm Länge verfügbar - Klassifizierung Brennbarkeit UL94 V-2) wird die die H2O-ALU-Kühlplatte als Trägerobjekt für das LED Flexband eingesetzt - max. Breite für LED Stripes nur 4 mm. Die H2O-Abdeckung wird in das Profil eingedrückt. Die H2O-Endkappen bestehen aus Silikon und werden seitlich wie ein Pfropf in das Profil gesteckt. Dies verhindert das Eindringen von Feuchtigkeit und Wasser. Die H2O-Endkappen mit Kabeldurchführung müssen mit Silikon abgedichtet werden!

Abdeckungen auch in 6 m verfügbar!

Homogene Lichtverhältnisse und hohe Verwertung der Lichtleistung in jeder Nasszelle!

GALAXY profiles

Perfect Light Lines

Homogeneous light in a compact package
Homogenes Licht trotz kleinster Abmessungen

PO18 + C24

PO18+ C25

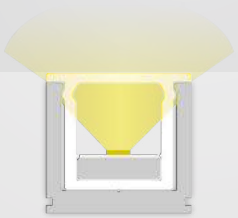

1:1
ORIGINAL SIZE | ORGINALGRÖSSE

PO18

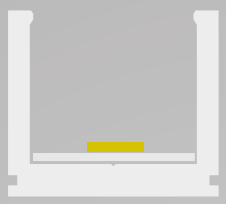

GALAXY profiles

max. 6 mm

OEM

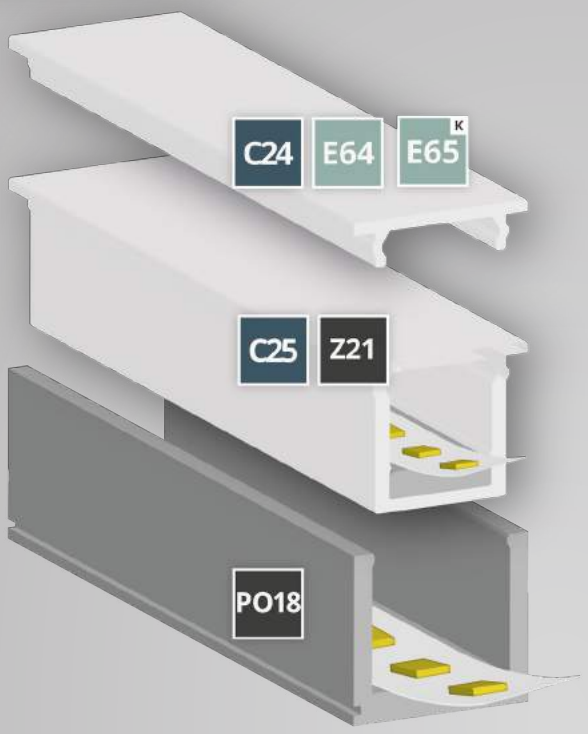

COVERS | ABDECKUNGEN

C24	Item No. | Art. Nr. **200 cm 8600041**	Item No. | Art. Nr. **600 cm 8600042**
C25	Item No. | Art. Nr. **200 cm 8600052**	Item No. | Art. Nr. **260 cm 8600053**
Z21	Item No. | Art. Nr. **8101064**	

END CAPS | ENDKAPPEN

E64	Item No. | Art. Nr. **8101065**	**E65**	Item No. | Art. Nr. **8101066**

PROFILE

PO18 Item No. \| Art. Nr. **8101060**

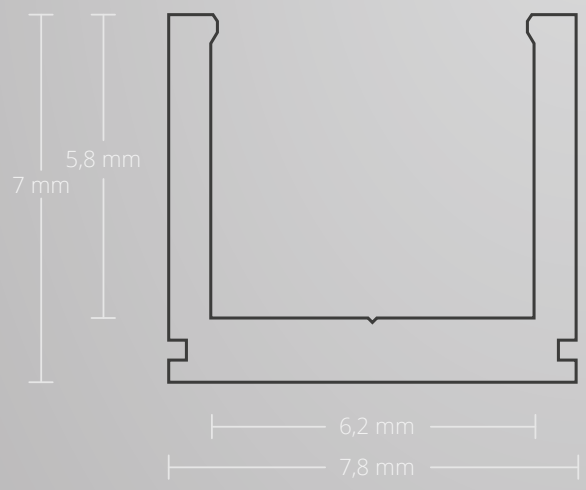

1:1

ORIGINAL SIZE | ORGINALGRÖSSE

EU EUROPEAN DESIGN EUROPEAN PRODUCTION

PO18 SURFACE | AUFBAU

LED Stripes max. 6 mm

Aluminium anodized | Aluminium eloxiert
7,8 mm x 7,0 mm | 50 g/m

200 cm Item No. | Art. Nr. 8101060

PO18

max. 6 mm

OEM

COVERS | ABDECKUNGEN

C24 opal/satinised | opal/satiniert | 65 %

PC | 1,94 mm x 7,8 mm

200 cm Item No. | Art. Nr. 8600041
600 cm Item No. | Art. Nr. 8600042

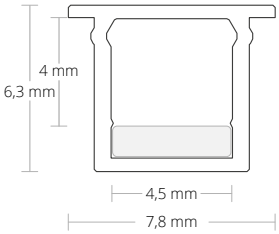

C25 opal/satinised | opal/satiniert | 65 %

max. 4,5 mm

PC | 7,8 mm x 6,3 mm

200 cm Item No. | Art. Nr. 8600052
260 cm Item No. | Art. Nr. 8600053
Z21 Profil 200 cm Item No. | Art. Nr. 8101064

END CAPS | ENDKAPPEN

C24

E64
SILICONE /SILIKON | 1 PCS/STK
Gray | Grau Item No. | Art. Nr. 8101065

C24

E65 **Cable | Kabel**
SILICONE /SILIKON | 1 PCS/STK
Gray | Grau Item No. | Art. Nr. 8101066

C25

GALAXY profiles

EXX
1 PCS/STK
Gray | Grau Item No. | Art. Nr. XXXXXXX

C25

GALAXY profiles

EXX **Cable | Kabel**
1 PCS/STK
Gray | Grau Item No. | Art. Nr. XXXXXXX

PO23

max.
11 mm

OEM

EXTENSION OF SERVICE LIFE
VERLÄNGERUNG LEBENSDAUER

MECHANICAL PROTECTION
MECHANISCHER SCHUTZ

COOLING
KÜHLUNG

HIGH LIGHT UTILISATION
HOHE LICHTVERWERTUNG

HOMOGENEOUS LIGHT
HOMOGENES LICHT

HOMOGENOUS LIGHT WITH MODULAR LED LIGHT SOLUTIONS

- Wall, ceiling or floor mounting
  Wand-, Decken- oder Bodenmontage
- Residential and office furniture
  Wohn- und Büromöbel
- Furniture for business equipment
  Möbel für Geschäftsausstattung
- Home accessories
  Wohnaccessoires
- Mirrors | Spiegel
- Cabinet doors | Schranktüren
- Display cases | Vitrinen
- Shelves | Regale
- Stairs
  Treppenstufen
- Balustrades | Balustraden
- Façades, balconies and terraces
  Fassaden, Balkone und Terrassen
- Living spaces | Wohnräume
- Offices | Büroräume
- Hotel and gastronomy business
  Hotellerie und Gastronomie
- Retail (shop and showcase windows)
  Einzelhandel (Shop- und Schaufenster)
- Business areas and showrooms
  Geschäftsflächen und Showrooms
- Barber / Beauty / body art studios
  Friseur-/Beauty-/Body-Art-Studios
- Halls, foyers and corridors
  Hallen, Foyers und Flure
- Wellness and indoor leisure facilities
  Wellness- und Indoor-Freizeitanlagen
- Wet rooms | Nasszellen

Mounting/installation on/in wood strips and plates, plasterboard, tiles, stone, granite, marble and metal surfaces
Montage/Einbau auf/in Holzleisten und -platten, Gipsplatten, Fliesen, Stein-, Granit-, Marmor- und Metalloberflächen

GALAXY profiles

PO23

CORNER | ECK

LED Stripes max. 11 mm

200 cm Item No. | Art. Nr. 8104052

max. 11 mm

max. 11 mm

OEM

PO23 LED CORNER profile is designed for LED flexstripes with a maximum width of 11 mm and is universally used in the Interior areas.

The LED profile covers opal/satinised (translucence 65%) and clear (translucence 85%) are made of shatter-proof, non-flammable polycarbonate (classification flammability UL94 V-2) and create homogeneous LED lighting conditions with high utilisation of the light output (no pinpoints of light, but rather continuous lines of light).

The PO23 LED CORNER profile is dimensioned extremely small and is ideally suited as an LED light source in residential and office furniture, home accessories, display cases, shelves as well as on stairs, walls and ceilings, among other things, due to its low weight.

Das PO23 LED ECK-Profil ist für LED Flexbänder mit einer maximalen Breite von 11 mm konzipiert und wird universell im Innenbereich eingesetzt.

Die LED Profilabdeckungen Opal/satiniert (Lichtdurchlässigkeit 65 %) und Klar (Lichtdurchlässigkeit 85 %) bestehen aus bruchsicherem und schwer brennbarem Polycarbonat (Klassifizierung Brennbarkeit UL94 V-2) und schaffen homogene LED Lichtverhältnisse mit hoher Verwertung der Lichtleistung (keine Lichtpunkte, sondern durchgängige Lichtlinie).

Das PO23 LED ECK-Profil ist ultraklein dimensioniert und aufgrund des geringen Gewichtes unter anderem als ideale LED Lichtquelle in Wohn- und Büromöbeln, Wohnaccessoires, Vitrinen, Regalen sowie an Treppenstufen, Wänden und Decken geeignet.

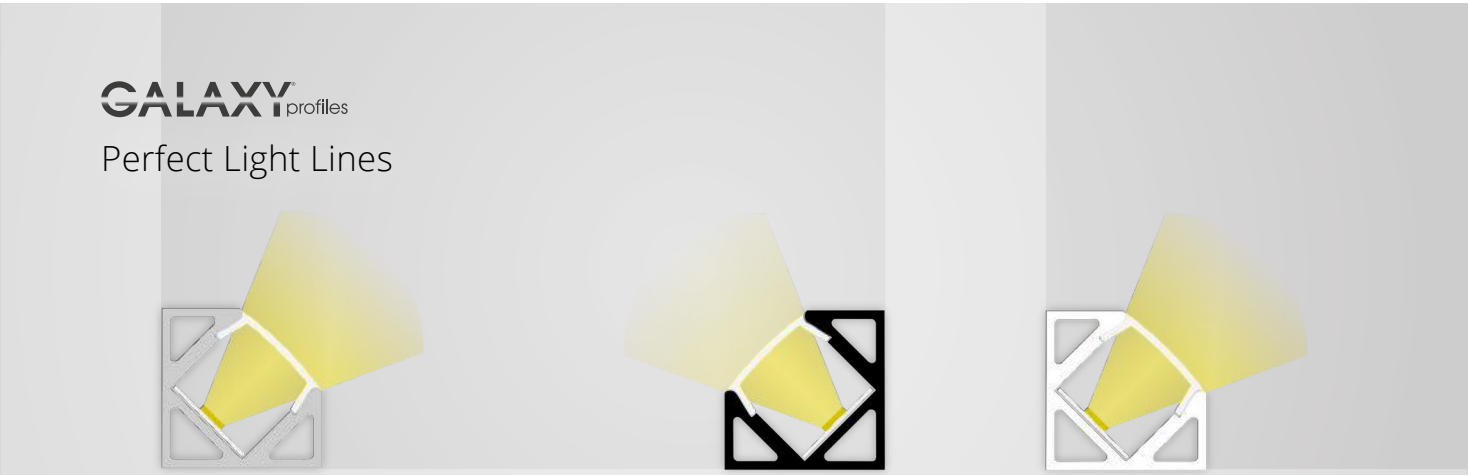

PO23 + C9 PO23 + C8 PO23 + C9

PO23

GALAXY profiles

max. 11 mm

OEM

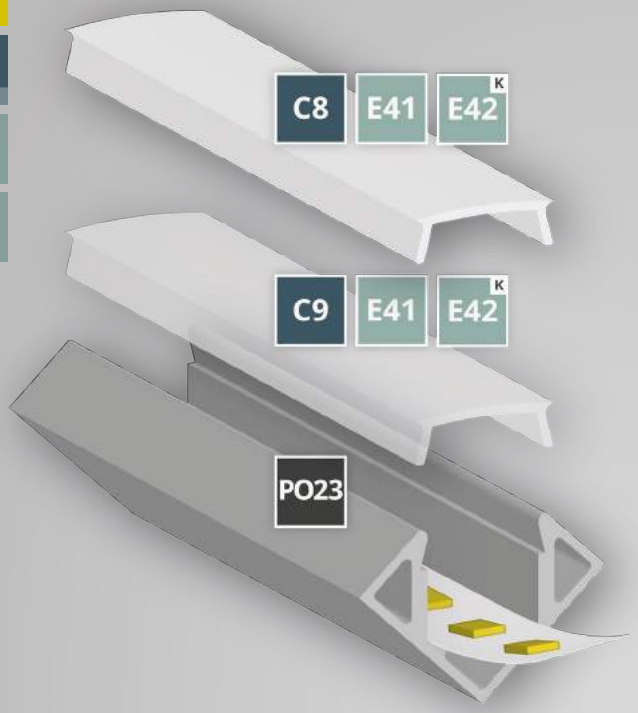

COVERS | ABDECKUNGEN

C8	200 cm	Item No. | Art. Nr. 8600013	300 cm	Item No. | Art. Nr. 8600028
	600 cm	Item No. | Art. Nr. 8600056		
C9	200 cm	Item No. | Art. Nr. 8600012		

END CAPS | ENDKAPPEN

GRAY GRAU	E41	Item No. | Art. Nr. 8103050	E42	Item No. | Art. Nr. 8103052
WHITE WEISS	E41W	Item No. | Art. Nr. 8103053	E42W	Item No. | Art. Nr. 8103054
BLACK SCHWARZ	E41B	Item No. | Art. Nr. 8103055	E42B	Item No. | Art. Nr. 8103056

PROFILE

PO23	200 cm	Item No. | Art. Nr. 8104052
	550 cm	Item No. | Art. Nr. 8104056
WHITE WEISS	200 cm	Item No. | Art. Nr. 8104053
BLACK SCHWARZ	200 cm	Item No. | Art. Nr. 8104054

Z02
Item No. | Art. Nr.
8104050

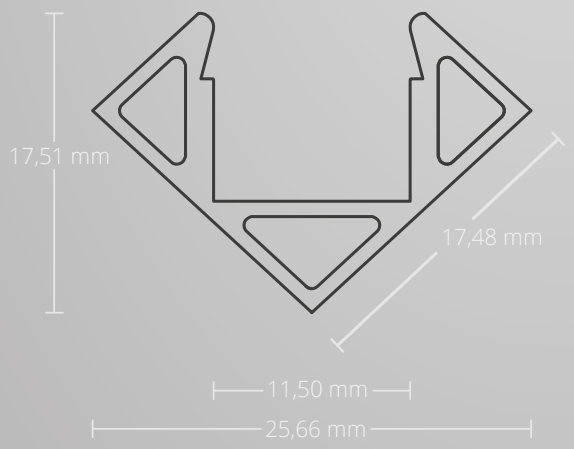

EU EUROPEAN DESIGN EUROPEAN PRODUCTION

PO23 CORNER | ECK

LED Stripes max. 11 mm

Aluminium anodized | Aluminium eloxiert
25,66 mm x 17,51 mm | 230 g/m

200 cm Item No. | Art. Nr. 8104052
550 cm Item No. | Art. Nr. 8104056

200 cm | WHITE/WEISS RAL 9010 Item No. | Art. Nr. 8104053
200 cm | BLACK/SCHWARZ RAL 9005 Item No. | Art. Nr. 8104054

Z02 Mounting Clips | Montageklammer Item No. | Art. Nr. 8104050

PO23

max. 11 mm

OEM

COVERS | ABDECKUNGEN

C8 opal/satinised | opal/satiniert | 65 %

PC | 12,91 mm x 4,30 mm
200 cm Item No. | Art. Nr. 8600013
300 cm Item No. | Art. Nr. 8600028
600 cm Item No. | Art. Nr. 8600056

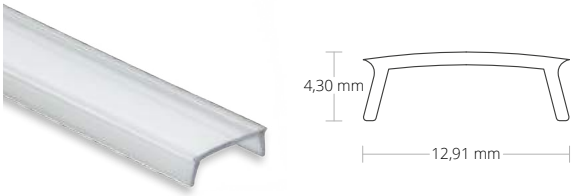

C9 transparent | klar | 85 %

PC | 12,91 mm x 4,30 mm
200 cm Item No. | Art. Nr. 8600012

END CAPS | ENDKAPPEN

E41

PVC | 1 PCS/STK
Gray | Grau Item No. | Art. Nr. 8103050
White | Weiß Item No. | Art. Nr. 8103053
Black | Schwarz Item No. | Art. Nr. 8103055

E42 Cable | Kabel

PVC | 1 PCS/STK
Gray | Grau Item No. | Art. Nr. 8103052
White | Weiß Item No. | Art. Nr. 8103054
Black | Schwarz Item No. | Art. Nr. 8103056

PN4

max.
24 mm

OEM

EXTENSION OF SERVICE LIFE
VERLÄNGERUNG LEBENSDAUER

MECHANICAL PROTECTION
MECHANISCHER SCHUTZ

COOLING
KÜHLUNG

HIGH LIGHT UTILISATION
HOHE LICHTVERWERTUNG

HOMOGENEOUS LIGHT
HOMOGENES LICHT

HOMOGENOUS LIGHT WITH MODULAR LED LIGHT SOLUTIONS

- Wall, ceiling or floor mounting
  Wand-, Decken- oder Bodenmontage
- Residential and office furniture
  Wohn- und Büromöbel
- Furniture for business equipment
  Möbel für Geschäftsausstattung
- Home accessories
  Wohnaccessoires
- Mirrors | Spiegel
- Display cases | Vitrinen
- Shelves | Regale
- Stairs
  Treppenstufe
- Balustrades | Balustraden
- Façades, balconies and terraces
  Fassaden, Balkone und Terrassen
- Living spaces | Wohnräume
- Offices | Büroräume
- Hotel and gastronomy business
  Hotellerie und Gastronomie
- Retail (shop and showcase windows)
  Einzelhandel (Shop- und Schaufenster)
- Business areas and showrooms
  Geschäftsflächen und Showrooms
- Barber / Beauty / body art studios
  Friseur-/Beauty-/Body-Art-Studios
- Halls, foyers and corridors
  Hallen, Foyers und Flure
- Wellness and indoor leisure facilities
  Wellness- und Indoor-Freizeitanlagen
- Wet rooms | Nasszellen

Mounting/installation on/in wood strips and plates, plasterboard, tiles, stone, granite, marble and metal surfaces
Montage/Einbau auf/in Holzleisten und -platten, Gipsplatten, Fliesen, Stein-, Granit-, Marmor- und Metalloberflächen

PN4

SURFACE | AUFBAU

flat | flach | LED Stripes max. 24 mm

200 cm Item No. | Art. Nr. 8201012

max. 24 mm

max. 24 mm

OEM

The PN4 LED SURFACE Profile has a narrow design and is designed for LED flexstripes with a maximum width of 24 mm and is universally used in interior areas (in conjunction with the PL10 LED SURFACE Profile and cable universal duct also as a stand-alone LED pendant lamp with cord suspension or as LED lamp fixed with mounting springs). This aluminium profile can be used to install application-specific.

These LED opal/satinised (65% translucency), frosted (75 % translucency) or clear (85% translucency) profile covers are made from shatterproof, flame-retardant polycarbonate (flame retardancy classification UL94 V-2) and create uniform LED light with a high transference of the light output. (No points of light, just continuous lines of light)

Covers also available in 6m length!

This LED SURFACE Profile can be fitted with four different plastic covers - flat, high, very high, or round cover. With the flat cover, the light shines in one direction, however, with the high, very high and round cover, the light illuminates the LED stripes in three directions (also on the side).

The PN4 LED SURFACE Profile has a large heat sink and can therefore be equipped with strong LED flexstripes. The interior height (distance between LED chips and cover) is coordinated for a continuous light line - no pinpoints of light! It can be used both as a general spatial and object lighting as well as décor and effect lighting.

Das PN4 LED AUFBAU-Profil hat ein schmales Design, ist für LED Flexbänder mit einer maximalen Breite von 24 mm konzipiert und wird universell im Innenbereich (in Verbindung mit PL10 LED AUFBAU-Profil und Kabel-Universalkanal auch als eigenständige LED Hängeleuchte mit Seilabhängung oder als LED Leuchte fixiert mit Montagefedern) eingesetzt. Dieses Alu-Profil kann auch anwendungsspezifisch zum Einbau verwendet werden.

Die LED Profilabdeckungen opal/satiniert (Lichtdurchlässigkeit 65 %), frosted (Lichtdurchlässigkeit 75 %) oder klar (Lichtdurchlässigkeit 85 %) bestehen aus bruchsicherem und schwer brennbarem Polycarbonat (Klassifizierung Brennbarkeit UL94 V-2) und schaffen homogene LED Lichtverhältnisse mit hoher Verwertung der Lichtleistung. (Keine Lichtpunkte, sondern durchgängige Lichtlinie)

Abdeckungen auch in 6 m verfügbar!

Dieses LED AUFBAU-Profil kann mit vier unterschiedlichen Kunststoffabdeckungen bestückt werden – flache, hohe, sehr hohe oder runde Abdeckung. Bei der flachen Abdeckung strahlt das Licht in eine Richtung, hingegen bei der hohen, sehr hohen und runden Abdeckung leuchtet das Licht der LED Stripes in drei Richtungen (auch seitlich).

Das PN4 LED AUFBAU-Profil hat einen großen Kühlkörper und kann somit mit starken LED Flexbändern bestückt werden. Die Innenhöhe (Abstand zwischen LED Chips und Abdeckung) ist für eine durchgängige Lichtlinie abgestimmt - keine Lichtpunkte! Es kann sowohl als allgemeine Raum- und Objektbeleuchtung als auch als Dekor- und Effektbeleuchtung eingesetzt werden.

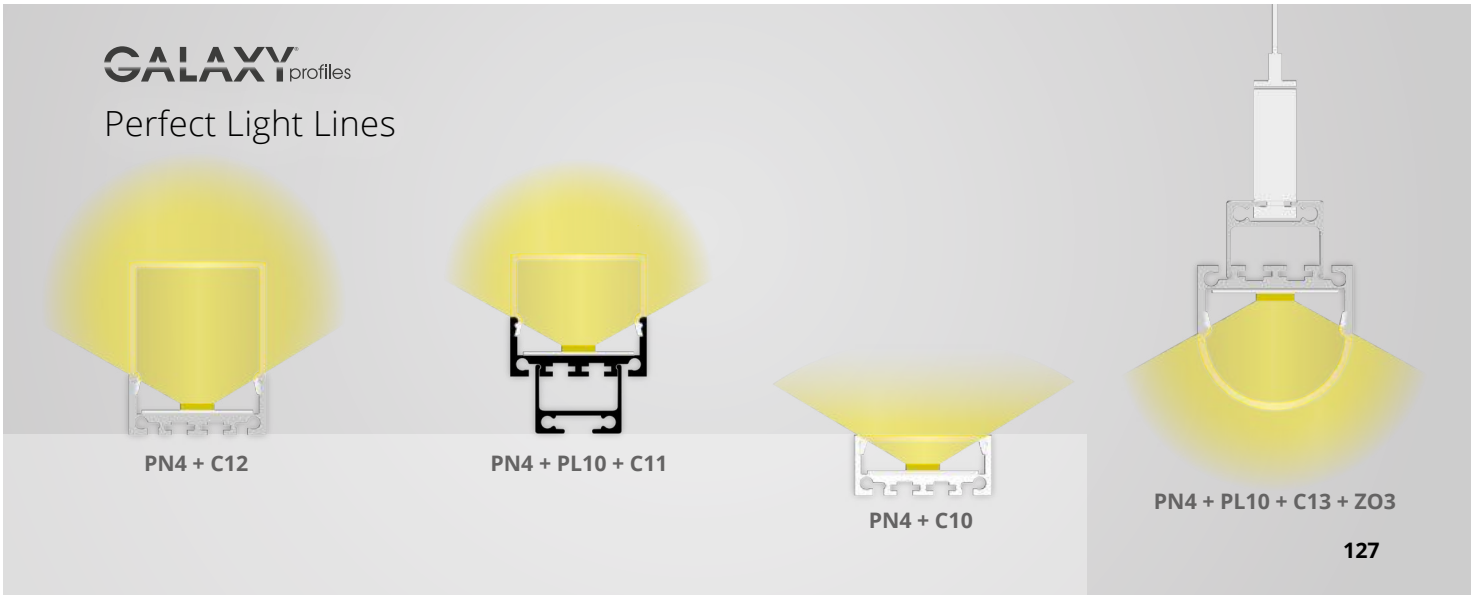

PN4

24,08 mm

GALAXY profiles

max. 24 mm

OEM

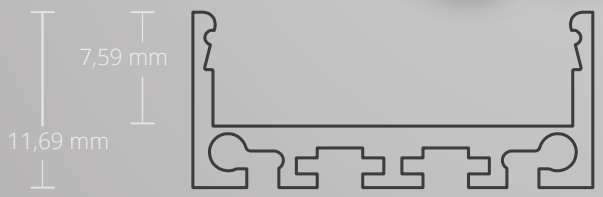

24,08 mm

26,79 mm

COVERS | ABDECKUNGEN

C10	Item No. | Art. Nr.	200 cm 8600017 600 cm 8600040
C19	Item No. | Art. Nr.	8600036
C18	Item No. | Art. Nr.	8600035
C11	Item No. | Art. Nr.	8600018
C12	Item No. | Art. Nr.	8600019
C13	Item No. | Art. Nr.	8600020

END CAPS | ENDKAPPEN

C10 | C19 | C18

GRAY GRAU	E43	Item No. | Art. Nr. 8201011	WHITE WEISS	E43W	Item No. | Art. Nr. 8201015
BLACK SCHWARZ	E43B	Item No. | Art. Nr. 8201016			

C11

GRAY GRAU	E44	Item No. | Art. Nr. 8202011	WHITE WEISS	E44W	Item No. | Art. Nr. 8202012
BLACK SCHWARZ	E44B	Item No. | Art. Nr. 8202013			

C12

GRAY GRAU	E45	Item No. | Art. Nr. 8203011	WHITE WEISS	E45W	Item No. | Art. Nr. 8203012
BLACK SCHWARZ	E45B	Item No. | Art. Nr. 8203013			

C13

GRAY GRAU	E46	Item No. | Art. Nr. 8204011	WHITE WEISS	E46W	Item No. | Art. Nr. 8204012
BLACK SCHWARZ	E46B	Item No. | Art. Nr. 8204013			

PROFILE

PN4		Item No. | Art. Nr. 8201012
WHITE WEISS	200 cm	Item No. | Art. Nr. 8201013
BLACK SCHWARZ	200 cm	Item No. | Art. Nr. 8201014

PL10.1
Item No. | Art. Nr.
10 cm 8101085
200 cm 8101080

Z12
Item No. | Art. Nr.
8301506

Z13
Item No. | Art. Nr.
8301507

LINEAR LED LAMP | LINEARE LED LEUCHTE

PL10		Item No. | Art. Nr. 8107012
WHITE WEISS	200 cm	Item No. | Art. Nr. 8107013
BLACK SCHWARZ	200 cm	Item No. | Art. Nr. 8107014

Z03
Item No. | Art. Nr.
8301502

Z06
Item No. | Art. Nr.
8251001

Z05
Item No. | Art. Nr.
8301501

Z11
Item No. | Art. Nr.
8301505

Z10
Item No. | Art. Nr.
8301504

EU EUROPEAN DESIGN EUROPEAN PRODUCTION

PN4 SURFACE | AUFBAU

flat | flach | LED Stripes max. 24 mm

Aluminium anodized | Aluminium eloxiert
26,79 mm x 11,69 mm | 230 g/m

200 cm Item No. | Art. Nr. 8201012

200 cm | WHITE/WEISS RAL 9010 Item No. | Art. Nr. 8201013

200 cm | BLACK/SCHWARZ RAL 9005 Item No. | Art. Nr. 8201014

PL10.1 Mounting Profile | Montageprofil | 10 cm Item No. | Art. Nr. 8101085
PL10.1 Mounting Profile | Montageprofil | 200 cm Item No. | Art. Nr. 8101080

CONNECTER | VERBINDER Z12 180° Item No. | Art. Nr. 8301506
CONNECTER | VERBINDER Z13 90° Item No. | Art. Nr. 8301507

max. 24 mm

OEM

COVERS | ABDECKUNGEN

C10 opal/satinised | opal/satiniert | 65 %

PC | 25,08 mm x 3,81 mm
200 cm Item No. | Art. Nr. 8600017
600 cm Item No. | Art. Nr. 8600040

C19 frosted 75 %

PC | 25,08 mm x 3,81 mm
200 cm Item No. | Art. Nr. 8600036

C18 transparent | klar | 85 %

PC | 25,08 mm x 3,81 mm
200 cm Item No. | Art. Nr. 8600035

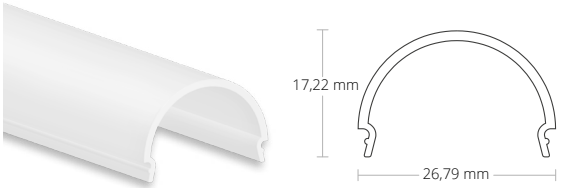

C13 opal/satinised | opal/satiniert | 65 %

PC | 26,79 mm x 17,22 mm
200 cm Item No. | Art. Nr. 8600020

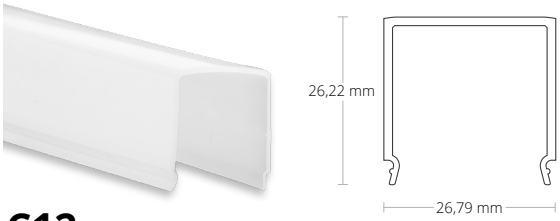

C12 opal/satinised | opal/satiniert | 65 %

PC | 26,79 mm x 26,22 mm
200 cm Item No. | Art. Nr. 8600019

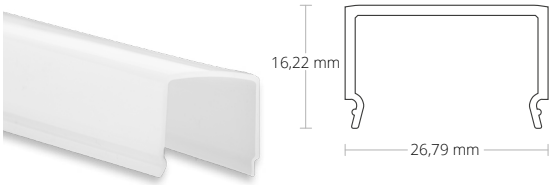

C11 opal/satinised | opal/satiniert | 65 %

PC | 26,79 mm x 16,22 mm
200 cm Item No. | Art. Nr. 8600018

PN4

max. 24 mm

OEM

END CAPS | ENDKAPPEN

C10 | C19 | C18

E43 **Aluminium**
2 PCS/STK | incl. screws | inkl. Schrauben
Gray | Grau Item No.|Art. Nr. 8201011
White | Weiß Item No.|Art. Nr. 8201015
Black | Schwarz Item No.|Art. Nr. 8201016

C11

E44 **Aluminium**
2 PCS/STK | incl. screws | inkl. Schrauben
Gray | Grau Item No.|Art. Nr. 8202011
White | Weiß Item No.|Art. Nr. 8202012
Black | Schwarz Item No.|Art. Nr. 8202013

C12

E45 **Aluminium**
2 PCS/STK | incl. screws | inkl. Schrauben
Gray | Grau Item No.|Art. Nr. 8203011
White | Weiß Item No.|Art. Nr. 8203012
Black | Schwarz Item No.|Art. Nr. 8203013

C13

E46 **Aluminium**
2 PCS/STK | incl. screws | inkl. Schrauben
Gray | Grau Item No.|Art. Nr. 8204011
White | Weiß Item No.|Art. Nr. 8204012
Black | Schwarz Item No.|Art. Nr. 8204013

LINEAR LED PENDANT LAMP | LINEARE LED HÄNGELEUCHTE

PL10 **cable universal duct | Kabel-Universalkanal**
200 cm | Item No.|Art. Nr. 8107012
WHITE/WEISS RAL 9010 Item No.|Art. Nr. 8107013
BLACK/SCHWARZ RAL 9005 Item No.|Art. Nr. 8107014

CONNECTER | VERBINDER Z10 180° Item No.|Art. Nr. 8301504
CONNECTER | VERBINDER Z11 90° Item No.|Art. Nr. 8301505

Z06 **Aluminium**
Spring-Gripper
Montagefeder
Item No.|Art. Nr. 8251001

Z03 **Aluminium 1,5 m**
Hanging Wire System
Seilabhängung | Set | 75 kg
Item No.|Art. Nr. 8301502

Z05 **Aluminium**
Gripper Set
Gelenkgripper Set
Item No.|Art. Nr. 8301501

PN4

max.
24 mm

OEM

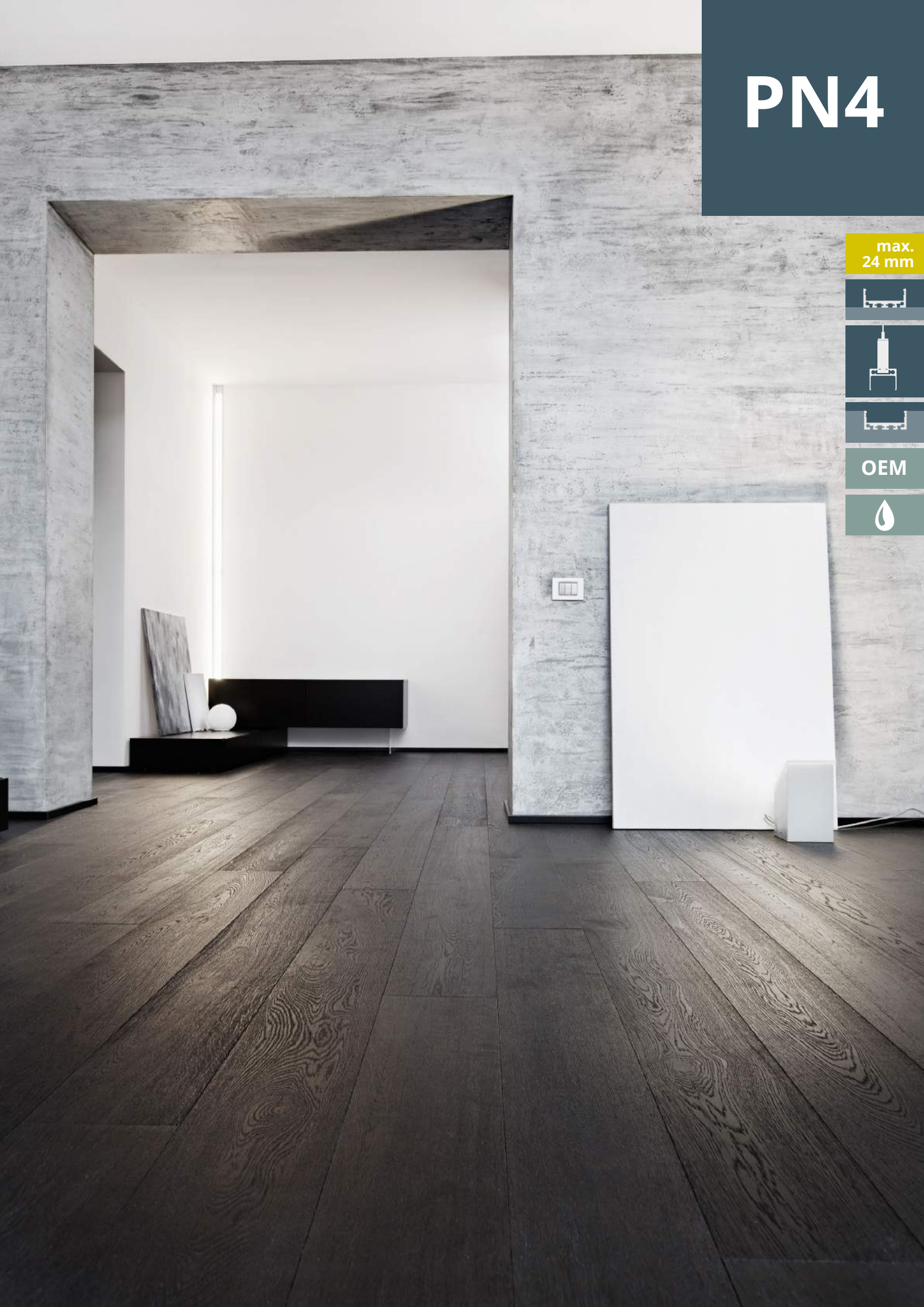

PN5

max.
24 mm

OEM

EXTENSION OF SERVICE LIFE
VERLÄNGERUNG LEBENSDAUER

MECHANICAL PROTECTION
MECHANISCHER SCHUTZ

COOLING
KÜHLUNG

HIGH LIGHT UTILISATION
HOHE LICHTVERWERTUNG

HOMOGENEOUS LIGHT
HOMOGENES LICHT

HOMOGENOUS LIGHT
WITH MODULAR LED LIGHT SOLUTIONS

- Wall, ceiling or floor mounting
  Wand-, Decken- oder Bodenmontage
- Residential and office furniture
  Wohn- und Büromöbel
- Furniture for business equipment
  Möbel für Geschäftsausstattung
- Home accessories
  Wohnaccessoires
- Cabinet doors | Schranktüren
- Display cases | Vitrinen
- Shelves | Regale
- Stairs and railings
  Treppenstufen und –Geländer
- Balustrades | Balustraden
- Façades, balconies and terraces
  Fassaden, Balkone und Terrassen
- Living spaces | Wohnräume
- Offices | Büroräume
- Hotel and gastronomy business
  Hotellerie und Gastronomie
- Retail (shop and showcase windows)
  Einzelhandel (Shop- und Schaufenster)
- Business areas and showrooms
  Geschäftsflächen und Showrooms
- Barber / Beauty / body art studios
  Friseur-/Beauty-/Body-Art-Studios
- Halls, foyers and corridors
  Hallen, Foyers und Flure
- Wellness and indoor leisure facilities
  Wellness- und Indoor-Freizeitanlagen
- Wet rooms | Nasszellen

Mounting/installation on/in wood strips and plates, plasterboard, tiles, stone, granite, marble and metal surfaces
Montage/Einbau auf/in Holzleisten und -platten, Gipsplatten, Fliesen, Stein-, Granit-, Marmor- und Metalloberflächen

PN5

RECESSED | EINBAU

flat/wings | flach/Flügel | LED Stripes max. 24 mm

200 cm Item No. | Art. Nr. 8206012

max. 24 mm

max. 24 mm

OEM

PN5 LED RECESSED Profile has a narrow design, is designed for LED flexstripes with a maximum width of 24 mm and is universally used in the Interior (optional with the additional cable universal duct PL10).

These LED opal/satinised (65% translucency), frosted (75 % translucency) or clear (85% translucency) profile covers are made from shatterproof, flame-retardant polycarbonate (flame retardancy classification UL94 V-2) and create uniform LED light with a high transference of the light output. (No points of light, just continuous lines of light)

Covers also available in 6m length!

This LED RECESSED Profile can be fitted with four different plastic covers - flat, high, very high, or round cover. With the flat cover, the light shines in one direction, however, with the high, very high and round cover, the light illuminates the LED stripes in three directions (also on the side). The interior height (distance between LED chips and cover) is coordinated with the high, very high and round cover for a continuous line of light - no pinpoints of light! The PN5 LED RECESSED Profile has a large heat sink and can therefore be equipped with strong LED flexstripes. It can be used both as a general spatial and object lighting as well as décor and effect lighting. It is ideal for installation in walls and ceilings.

Das PN5 LED EINBAU-Profil hat ein schmales Design, ist für LED Flexbänder mit einer maximalen Breite von 24 mm konzipiert und wird universell im Innenbereich eingesetzt (optional mit dem zusätzlichen Kabel-Universalkanal PL10).

Die LED Profilabdeckungen opal/satiniert (Lichtdurchlässigkeit 65 %), frosted (Lichtdurchlässigkeit 75 %) oder klar (Lichtdurchlässigkeit 85 %) bestehen aus bruchsicherem und schwer brennbarem Polycarbonat (Klassifizierung Brennbarkeit UL94 V-2) und schaffen homogene LED Lichtverhältnisse mit hoher Verwertung der Lichtleistung. (Keine Lichtpunkte, sondern durchgängige Lichtlinie)

Abdeckungen auch in 6 m verfügbar!

Dieses LED EINBAU-Profil kann mit vier unterschiedlichen Kunststoffabdeckungen bestückt werden – flache, hohe, sehr hohe oder runde Abdeckung. Bei der flachen Abdeckung strahlt das Licht in eine Richtung, hingegen bei der hohen, sehr hohen und runden Abdeckung leuchtet das Licht der LED Stripes in drei Richtungen (auch seitlich). Die Innenhöhe (Abstand zwischen LED Chips und Abdeckung) ist bei der hohen, sehr hohen und runden Abdeckung für eine durchgängige Lichtlinie abgestimmt - keine Lichtpunkte! Das PN5 LED EINBAU-Profil hat einen großen Kühlkörper und kann somit mit starken LED Flexbändern bestückt werden. Es kann sowohl als allgemeine Raum- und Objektbeleuchtung als auch als Dekor- und Effektbeleuchtung eingesetzt werden. Es ist ideal zum Einbau in Decken und Wänden.

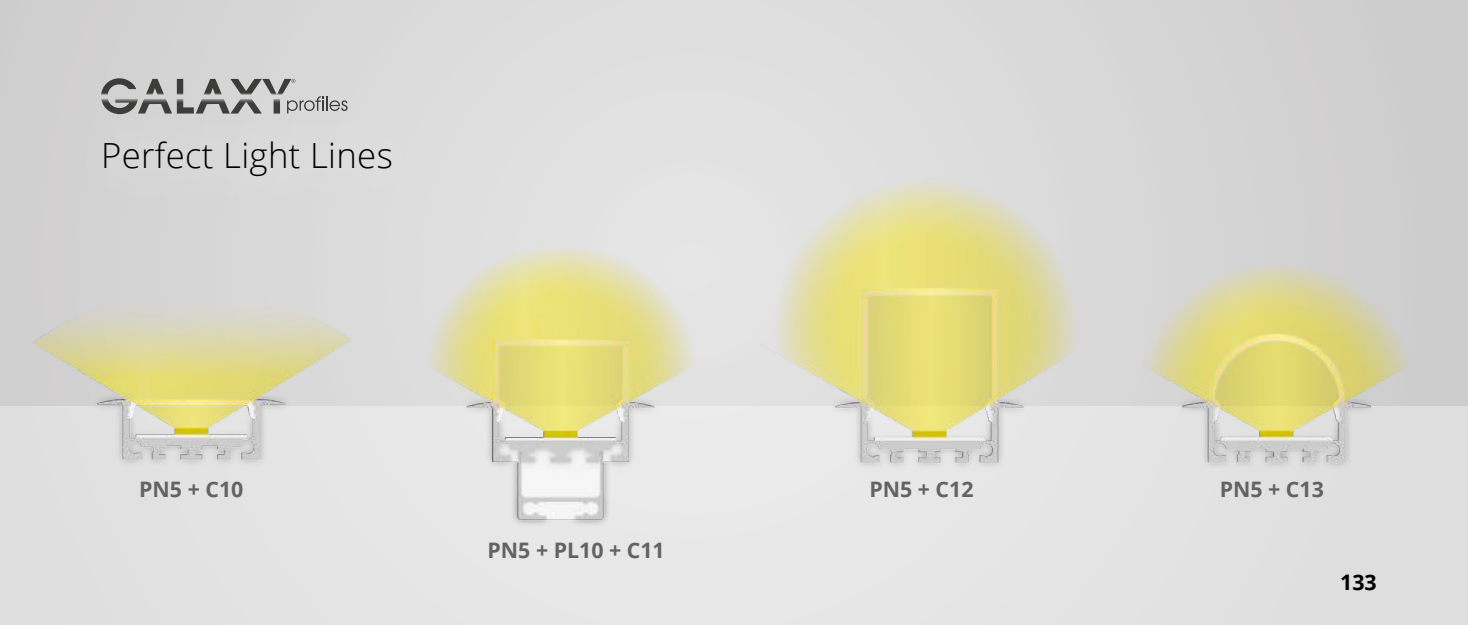

PN5

24,08 mm

GALAXY profiles

max. 24 mm

OEM

COVERS | ABDECKUNGEN

C10	Item No. | Art. Nr. 200 cm 8600017 600 cm 8600040	C19	Item No. | Art. Nr. 8600036
C18	Item No. | Art. Nr. 8600035	C11	Item No. | Art. Nr. 8600018
C12	Item No. | Art. Nr. 8600019	C13	Item No. | Art. Nr. 8600020

END CAPS | ENDKAPPEN

C10	E43	Item No. | Art. Nr. 8201011	C19	E43	Item No. | Art. Nr. 8201011
C18	E43	Item No. | Art. Nr. 8201011	C11	E44	Item No. | Art. Nr. 8202011
C12	E45	Item No. | Art. Nr. 8203011	C13	E46	Item No. | Art. Nr. 8204011

PROFILE

PN5 Item No. | Art. Nr.
8206012

PL10.1
Item No. | Art. Nr.
10 cm 8101085
200 cm 8101080

Z12
Item No. | Art. Nr.
8301506

Z13
Item No. | Art. Nr.
8301507

LINEAR LED LAMP | LINEARE LED LEUCHTE

PL10 Item No. | Art. Nr.
8107012

Z06
Item No. | Art. Nr.
8251001

Z11
Item No. | Art. Nr.
8301505

Z10
Item No. | Art. Nr.
8301504

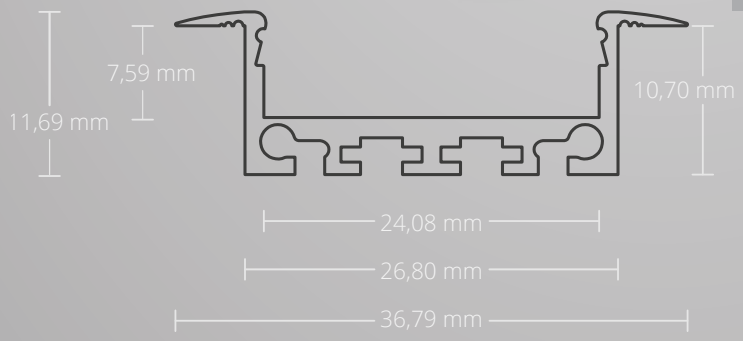

EU EUROPEAN DESIGN
EUROPEAN PRODUCTION

PN5 RECESSED | EINBAU

flat/wings | flach/Flügel | LED Stripes max. 24 mm

Aluminium anodized | Aluminium eloxiert
36,79 mm x 11,69 mm | 245 g/m

200 cm Item No. | Art. Nr. 8206012

PL10.1 Mounting Profile | Montageprofil | 10 cm Item No. | Art. Nr. 8101085
PL10.1 Mounting Profile | Montageprofil | 200 cm Item No. | Art. Nr. 8101080

CONNECTER | VERBINDER Z12 180° Item No. | Art. Nr. 8301506
CONNECTER | VERBINDER Z13 90° Item No. | Art. Nr. 8301507

max. 24 mm

OEM

COVERS | ABDECKUNGEN

C10 opal/satinised | opal/satiniert | 65 %

PC | 25,08 mm x 3,81 mm
200 cm Item No. | Art. Nr. 8600017
600 cm Item No. | Art. Nr. 8600040

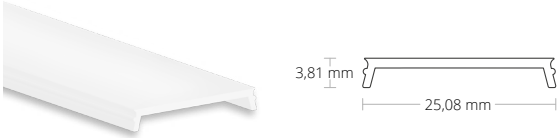

C19 frosted 75 %

PC | 25,08 mm x 3,81 mm
200 cm Item No. | Art. Nr. 8600036

C18 transparent | klar | 85 %

PC | 25,08 mm x 3,81 mm
200 cm Item No. | Art. Nr. 8600035

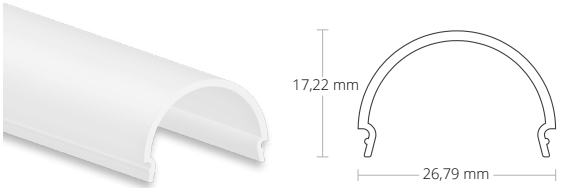

C13 opal/satinised | opal/satiniert | 65 %

PC | 26,79 mm x 17,22 mm
200 cm Item No. | Art. Nr. 8600020

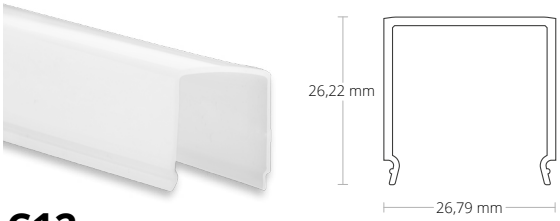

C12 opal/satinised | opal/satiniert | 65 %

PC | 26,79 mm x 26,22 mm
200 cm Item No. | Art. Nr. 8600019

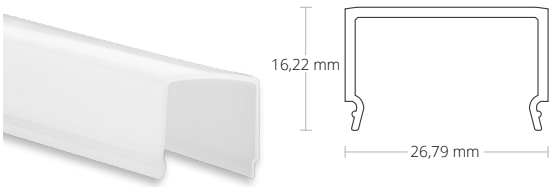

C11 opal/satinised | opal/satiniert | 65 %

PC | 26,79 mm x 16,22 mm
200 cm Item No. | Art. Nr. 8600018

PN5

max.
24 mm

OEM

END CAPS | ENDKAPPEN

C10 | C19 | C18

E43 **Aluminium**
2 PCS/STK | incl. screws | inkl. Schrauben
Gray | Grau Item No.|Art. Nr. 8201011

C11

E44 **Aluminium**
2 PCS/STK | incl. screws | inkl. Schrauben
Gray | Grau Item No.|Art. Nr. 8202011

C12

E45 **Aluminium**
2 PCS/STK | incl. screws | inkl. Schrauben
Gray | Grau Item No.|Art. Nr. 8203011

C13

E46 **Aluminium**
2 PCS/STK | incl. screws | inkl. Schrauben
Gray | Grau Item No.|Art. Nr. 8204011

LINEAR LED LAMP | LINEARE LED LEUCHTE

PL10 **cable universal duct | Kabel-Universalkanal**
200 cm | Item No.|Art. Nr. 8107012

CONNECTER | VERBINDER Z10 180° Item No.|Art. Nr. 8301504
CONNECTER | VERBINDER Z11 90° Item No.|Art. Nr. 8301505

Z06 **Aluminium**
Spring-Gripper
Montagefeder
Item No.|Art. Nr. 8251001

PN5

max.
24 mm

OEM

PN6

max.
24 mm

OEM

EXTENSION OF SERVICE LIFE
VERLÄNGERUNG LEBENSDAUER

MECHANICAL PROTECTION
MECHANISCHER SCHUTZ

COOLING
KÜHLUNG

HIGH LIGHT UTILISATION
HOHE LICHTVERWERTUNG

HOMOGENEOUS LIGHT
HOMOGENES LICHT

HOMOGENOUS LIGHT
WITH MODULAR LED LIGHT SOLUTIONS

- Wall, ceiling or floor mounting
  Wand-, Decken- oder Bodenmontage
- Residential and office furniture
  Wohn- und Büromöbel
- Furniture for business equipment
  Möbel für Geschäftsausstattung
- Home accessories
  Wohnaccessoires
- Mirrors | Spiegel
- Display cases | Vitrinen
- Shelves | Regale
- Stairs
  Treppenstufe
- Balustrades | Balustraden
- Façades, balconies and terraces
  Fassaden, Balkone und Terrassen
- Living spaces | Wohnräume
- Offices | Büroräume
- Hotel and gastronomy business
  Hotellerie und Gastronomie
- Retail (shop and showcase windows)
  Einzelhandel (Shop- und Schaufenster)
- Business areas and showrooms
  Geschäftsflächen und Showrooms
- Barber / Beauty / body art studios
  Friseur-/Beauty-/Body-Art-Studios
- Halls, foyers and corridors
  Hallen, Foyers und Flure
- Wellness and indoor leisure facilities
  Wellness- und Indoor-Freizeitanlagen
- Wet rooms | Nasszellen

Mounting/installation on/in wood strips and plates, plasterboard, tiles, stone, granite, marble and metal surfaces
Montage/Einbau auf/in Holzleisten und -platten, Gipsplatten, Fliesen, Stein-, Granit-, Marmor- und Metalloberflächen

PN6

SURFACE | AUFBAU

high | hoch | LED Stripes max. 24 mm

200 cm Item No. | Art. Nr. 8301012

max. 24 mm

max. 24 mm

OEM

The PN6 LED SURFACE Profile has a narrow design and is designed for LED flexstripes with a maximum width of 24 mm and is universally used in interior areas (also as a stand-alone LED pendant lamp with cord suspension or as LED lamp fixed with mounting springs). This aluminium profile can be used to install application-specific.

These LED opal/satinised (65% translucency), frosted (75 % translucency) or clear (85% translucency) profile covers are made from shatterproof, flame-retardant polycarbonate (flame retardancy classification UL94 V-2) and create uniform LED light with a high transference of the light output. (No points of light, just continuous lines of light)

Covers also available in 6m length!

This LED SURFACE Profile can be fitted with four different plastic covers - flat, high, very high, or round cover. With the flat cover, the light shines in one direction, however, with the high, very high and round cover, the light illuminates the LED stripes in three directions (also on the side). The interior height (distance between LED chips and cover) is coordinated with the high, very high and round cover for a continuous line of light - no pinpoints of light! The PN6 LED SURFACE Profile has a large heat sink and can therefore be equipped with strong LED flexstripes. It can be used both as a general spatial and object lighting as well as décor and effect lighting.

Das PN6 LED AUFBAU-Profil hat ein schmales Design, ist für LED Flexbänder mit einer maximalen Breite von 24 mm konzipiert und wird universell im Innenbereich (auch als eigenständige LED Hängeleuchte mit Seilabhängung oder als LED Leuchte fixiert mit Montage-federn) eingesetzt. Dieses Alu-Profil kann auch anwendungsspezifisch zum Einbau verwendet werden.

Die LED Profilabdeckungen opal/satiniert (Lichtdurchlässigkeit 65 %), frosted (Lichtdurchlässigkeit 75 %) oder klar (Lichtdurchlässigkeit 85 %) bestehen aus bruchsicherem und schwer brennbarem Polycarbonat (Klassifizierung Brennbarkeit UL94 V-2) und schaffen homogene LED Lichtverhältnisse mit hoher Verwertung der Lichtleistung. (Keine Lichtpunkte, sondern durchgängige Lichtlinie)

Abdeckungen auch in 6 m verfügbar!

Dieses LED AUFBAU-Profil kann mit vier unterschiedlichen Kunststoffabdeckungen bestückt werden – flache, hohe, sehr hohe oder runde Abdeckung. Bei der flachen Abdeckung strahlt das Licht in eine Richtung, hingegen bei der hohen, sehr hohen und runden Abdeckung leuchtet das Licht der LED Stripes in drei Richtungen (auch seitlich). Die Innenhöhe (Abstand zwischen LED Chips und Abdeckung) ist bei der hohen, sehr hohen und runden Abdeckung für eine durchgängige Lichtlinie abgestimmt - keine Lichtpunkte! Das PN6 LED AUFBAU-Profil hat einen besonders großen Kühlkörper und kann somit mit sehr starken LED Flexbändern bestückt werden. Es kann sowohl als allgemeine Raum- und Objektbeleuchtung als auch als Dekor- und Effektbeleuchtung eingesetzt werden.

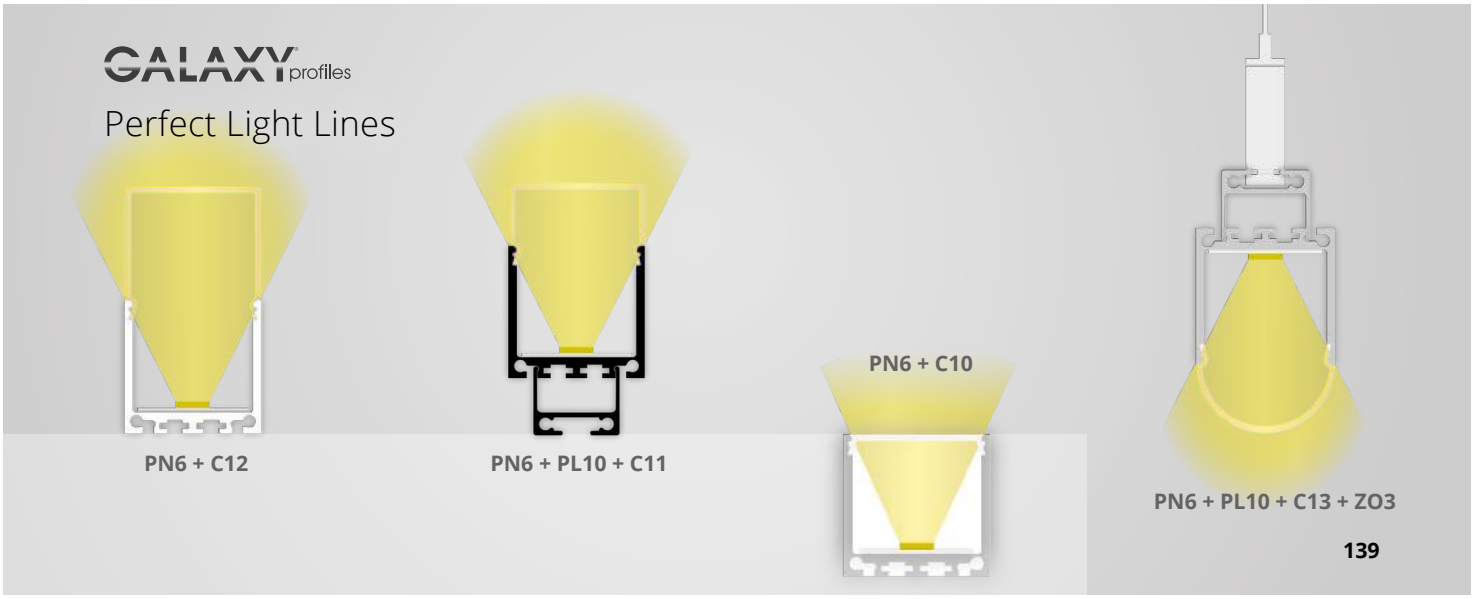

PN6

GALAXY profiles

max. 24 mm

OEM

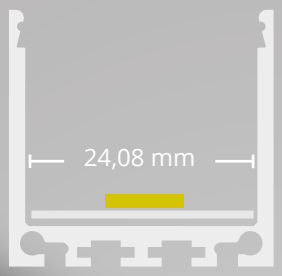

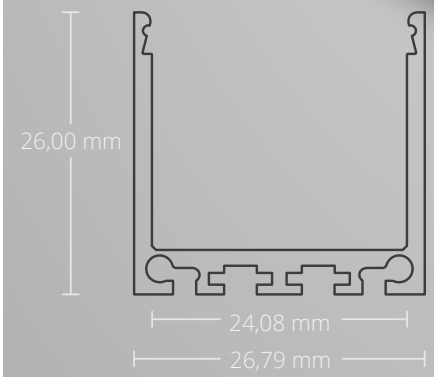

COVERS | ABDECKUNGEN

C10	Item No. | Art. Nr.	200 cm 8600017 600 cm 8600040
C19	Item No. | Art. Nr.	8600036
C18	Item No. | Art. Nr.	8600035
C11	Item No. | Art. Nr.	8600018
C12	Item No. | Art. Nr.	8600019
C13	Item No. | Art. Nr.	8600020

END CAPS | ENDKAPPEN

C10 | C19 | C18

GRAY GRAU	E47	Item No. | Art. Nr. 8301011	WHITE WEISS	E47W	Item No. | Art. Nr. 8301015
BLACK SCHWARZ	E47B	Item No. | Art. Nr. 8301016			

C11

GRAY GRAU	E48	Item No. | Art. Nr. 8302011	WHITE WEISS	E48W	Item No. | Art. Nr. 8302012
BLACK SCHWARZ	E48B	Item No. | Art. Nr. 8302013			

C12

GRAY GRAU	E49	Item No. | Art. Nr. 8303011	WHITE WEISS	E49W	Item No. | Art. Nr. 8303012
BLACK SCHWARZ	E49B	Item No. | Art. Nr. 8303013			

C13

GRAY GRAU	E50	Item No. | Art. Nr. 8304011	WHITE WEISS	E50W	Item No. | Art. Nr. 8304012
BLACK SCHWARZ	E50B	Item No. | Art. Nr. 8304013			

PROFILE

PN6		Item No. | Art. Nr. 8301012
WHITE WEISS	200 cm	Item No. | Art. Nr. 8301013
BLACK SCHWARZ	200 cm	Item No. | Art. Nr. 8301014

PL10.1
Item No. | Art. Nr.
10 cm 8101085
200 cm 8101080

Z12
Item No. | Art. Nr.
8301506

Z13
Item No. | Art. Nr.
8301507

LINEAR LED LAMP | LINEARE LED LEUCHTE

PL10		Item No. | Art. Nr. 8107012
WHITE WEISS	200 cm	Item No. | Art. Nr. 8107013
BLACK SCHWARZ	200 cm	Item No. | Art. Nr. 8107014

Z03
Item No. | Art. Nr.
8301502

Z06
Item No. | Art. Nr.
8251001

Z05
Item No. | Art. Nr.
8301501

Z11
Item No. | Art. Nr.
8301505

Z10
Item No. | Art. Nr.
8301504

EU EUROPEAN DESIGN EUROPEAN PRODUCTION

PN6

PN6 SURFACE | AUFBAU

high | hoch | LED Stripes max. 24 mm

Aluminium anodized | Aluminium eloxiert
26,79 mm x 26,00 mm | 365 g/m

200 cm Item No. | Art. Nr. 8301012

200 cm | WHITE/WEISS RAL 9010 Item No. | Art. Nr. 8301013

200 cm | BLACK/SCHWARZ RAL 9005 Item No. | Art. Nr. 8301014

PL10.1 Mounting Profile | Montageprofil | 10 cm Item No. | Art. Nr. 8101085
PL10.1 Mounting Profile | Montageprofil | 200 cm Item No. | Art. Nr. 8101080

CONNECTER | VERBINDER Z12 180° Item No. | Art. Nr. 8301506
CONNECTER | VERBINDER Z13 90° Item No. | Art. Nr. 8301507

max. 24 mm

OEM

COVERS | ABDECKUNGEN

C10 opal/satinised | opal/satiniert | 65 %

PC | 25,08 mm x 3,81 mm
200 cm Item No. | Art. Nr. 8600017
600 cm Item No. | Art. Nr. 8600040

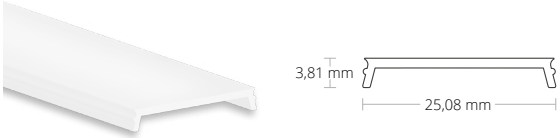

C19 frosted 75 %

PC | 25,08 mm x 3,81 mm
200 cm Item No. | Art. Nr. 8600036

C18 transparent | klar | 85 %

PC | 25,08 mm x 3,81 mm
200 cm Item No. | Art. Nr. 8600035

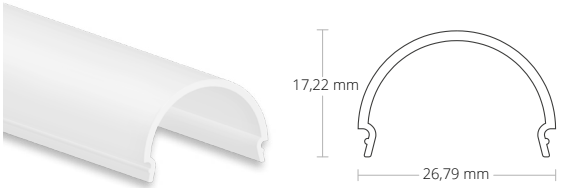

C13 opal/satinised | opal/satiniert | 65 %

PC | 26,79 mm x 17,22 mm
200 cm Item No. | Art. Nr. 8600020

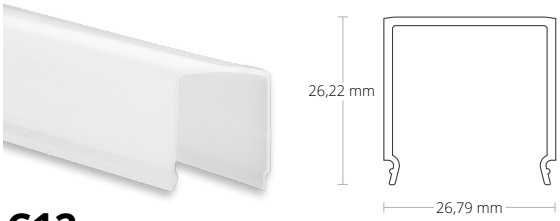

C12 opal/satinised | opal/satiniert | 65 %

PC | 26,79 mm x 26,22 mm
200 cm Item No. | Art. Nr. 8600019

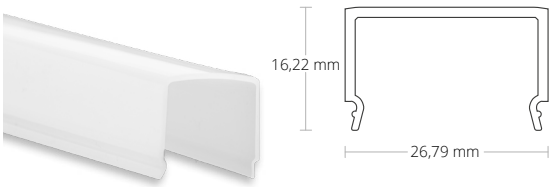

C11 opal/satinised | opal/satiniert | 65 %

PC | 26,79 mm x 16,22 mm
200 cm Item No. | Art. Nr. 8600018

PN6

max.
24 mm

OEM

END CAPS | ENDKAPPEN

C10 | C19 | C18

E47 **Aluminium**
2 PCS/STK | incl. screws | inkl. Schrauben
Gray | Grau Item No.|Art. Nr. 8301011
White | Weiß Item No.|Art. Nr. 8301015
Black | Schwarz Item No.|Art. Nr. 8301016

C11

E48 **Aluminium**
2 PCS/STK | incl. screws | inkl. Schrauben
Gray | Grau Item No.|Art. Nr. 8302011
White | Weiß Item No.|Art. Nr. 8302012
Black | Schwarz Item No.|Art. Nr. 8302013

C12

E49 **Aluminium**
2 PCS/STK | incl. screws | inkl. Schrauben
Gray | Grau Item No.|Art. Nr. 8303011
White | Weiß Item No.|Art. Nr. 8303012
Black | Schwarz Item No.|Art. Nr. 8303013

C13

E50 **Aluminium**
2 PCS/STK | incl. screws | inkl. Schrauben
Gray | Grau Item No.|Art. Nr. 8304011
White | Weiß Item No.|Art. Nr. 8304012
Black | Schwarz Item No.|Art. Nr. 8304013

LINEAR LED PENDANT LAMP | LINEARE LED HÄNGELEUCHTE

PL10 **cable universal duct | Kabel-Universalkanal**
200 cm | Item No.|Art. Nr. 8107012
WHITE/WEISS RAL 9010 Item No.|Art. Nr. 8107013
BLACK/SCHWARZ RAL 9005 Item No.|Art. Nr. 8107014

CONNECTER | VERBINDER Z10 180° Item No.|Art. Nr. 8301504
CONNECTER | VERBINDER Z11 90° Item No.|Art. Nr. 8301505

Z06 **Aluminium**
Spring-Gripper
Montagefeder
Item No.|Art. Nr. 8251001

Z03 **Aluminium 1,5 m**
Hanging Wire System
Seilabhängung | Set | 75 kg
Item No.|Art. Nr. 8301502

Z05 **Aluminium**
Gripper Set
Gelenkgripper Set
Item No.|Art. Nr. 8301501

PN6

max.
24 mm

OEM

PN7

max.
24 mm

OEM

EXTENSION OF SERVICE LIFE
VERLÄNGERUNG LEBENSDAUER

MECHANICAL PROTECTION
MECHANISCHER SCHUTZ

COOLING
KÜHLUNG

HIGH LIGHT UTILISATION
HOHE LICHTVERWERTUNG

HOMOGENEOUS LIGHT
HOMOGENES LICHT

HOMOGENOUS LIGHT
WITH MODULAR LED LIGHT SOLUTIONS

- Wall, ceiling or floor mounting
  Wand-, Decken- oder Bodenmontage
- Residential and office furniture
  Wohn- und Büromöbel
- Furniture for business equipment
  Möbel für Geschäftsausstattung
- Home accessories
  Wohnaccessoires
- Cabinet doors | Schranktüren
- Display cases | Vitrinen
- Shelves | Regale
- Stairs and railings
  Treppenstufen und –Geländer
- Balustrades | Balustraden
- Façades, balconies and terraces
  Fassaden, Balkone und Terrassen
- Living spaces | Wohnräume
- Offices | Büroräume
- Hotel and gastronomy business
  Hotellerie und Gastronomie
- Retail (shop and showcase windows)
  Einzelhandel (Shop- und Schaufenster)
- Business areas and showrooms
  Geschäftsflächen und Showrooms
- Barber / Beauty / body art studios
  Friseur-/Beauty-/Body-Art-Studios
- Halls, foyers and corridors
  Hallen, Foyers und Flure
- Wellness and indoor leisure facilities
  Wellness- und Indoor-Freizeitanlagen
- Wet rooms | Nasszellen

Mounting/installation on/in wood strips and plates, plasterboard, tiles, stone, granite, marble and metal surfaces
Montage/Einbau auf/in Holzleisten und -platten, Gipsplatten, Fliesen, Stein-, Granit-, Marmor- und Metalloberflächen

PN7

RECESSED | EINBAU

high/wings | hoch/Flügel | LED Stripes max. 24 mm

200 cm Item No. | Art. Nr. 8305012

max. 24 mm

max. 24 mm

OEM

PN7 LED RECESSED Profile has a narrow design, is designed for LED flexstripes with a maximum width of 24 mm and is universally used in the Interior (optional with the additional cable universal duct PL10).

These LED opal/satinised (65% translucency), frosted (75 % translucency) or clear (85% translucency) profile covers are made from shatterproof, flame-retardant polycarbonate (flame retardancy classification UL94 V-2) and create uniform LED light with a high transference of the light output. (No points of light, just continuous lines of light)

Covers also available in 6m length!

This LED RECESSED Profile can be fitted with four different plastic covers - flat, high, very high, or round cover. With the flat cover, the light shines in one direction, however, with the high, very high and round cover, the light illuminates the LED stripes in three directions (also on the side). The interior height (distance between LED chips and cover) is coordinated with the high, very high and round cover for a continuous line of light - no pinpoints of light! The PN7 LED RECESSED Profile has a large heat sink and can therefore be equipped with very strong LED flexstripes. It can be used both as a general spatial and object lighting as well as décor and effect lighting. It is ideal for installation in walls and ceilings.

Das PN7 LED EINBAU-Profil hat ein schmales Design, ist für LED Flexbänder mit einer maximalen Breite von 24 mm konzipiert und wird universell im Innenbereich eingesetzt (optional mit dem zusätzlichen Kabel-Universalkanal PL10).

Die LED Profilabdeckungen opal/satiniert (Lichtdurchlässigkeit 65 %), frosted (Lichtdurchlässigkeit 75 %) oder klar (Lichtdurchlässigkeit 85 %) bestehen aus bruchsicherem und schwer brennbarem Polycarbonat (Klassifizierung Brennbarkeit UL94 V-2) und schaffen homogene LED Lichtverhältnisse mit hoher Verwertung der Lichtleistung. (Keine Lichtpunkte, sondern durchgängige Lichtlinie)

Abdeckungen auch in 6 m verfügbar!

Dieses LED EINBAU-Profil kann mit vier unterschiedlichen Kunststoffabdeckungen bestückt werden – flache, hohe, sehr hohe oder runde Abdeckung. Bei der flachen Abdeckung strahlt das Licht in eine Richtung, hingegen bei der hohen, sehr hohen und runden Abdeckung leuchtet das Licht der LED Stripes in drei Richtungen (auch seitlich). Die Innenhöhe (Abstand zwischen LED Chips und Abdeckung) ist bei der hohen, sehr hohen und runden Abdeckung für eine durchgängige Lichtlinie abgestimmt - keine Lichtpunkte! Das PN7 LED EINBAU-Profil hat einen sehr großen Kühlkörper und kann somit mit sehr starken LED Flexbändern bestückt werden. Es kann sowohl als allgemeine Raum- und Objektbeleuchtung als auch als Dekor- und Effektbeleuchtung eingesetzt werden. Es ist ideal zum Einbau in Decken und Wänden.

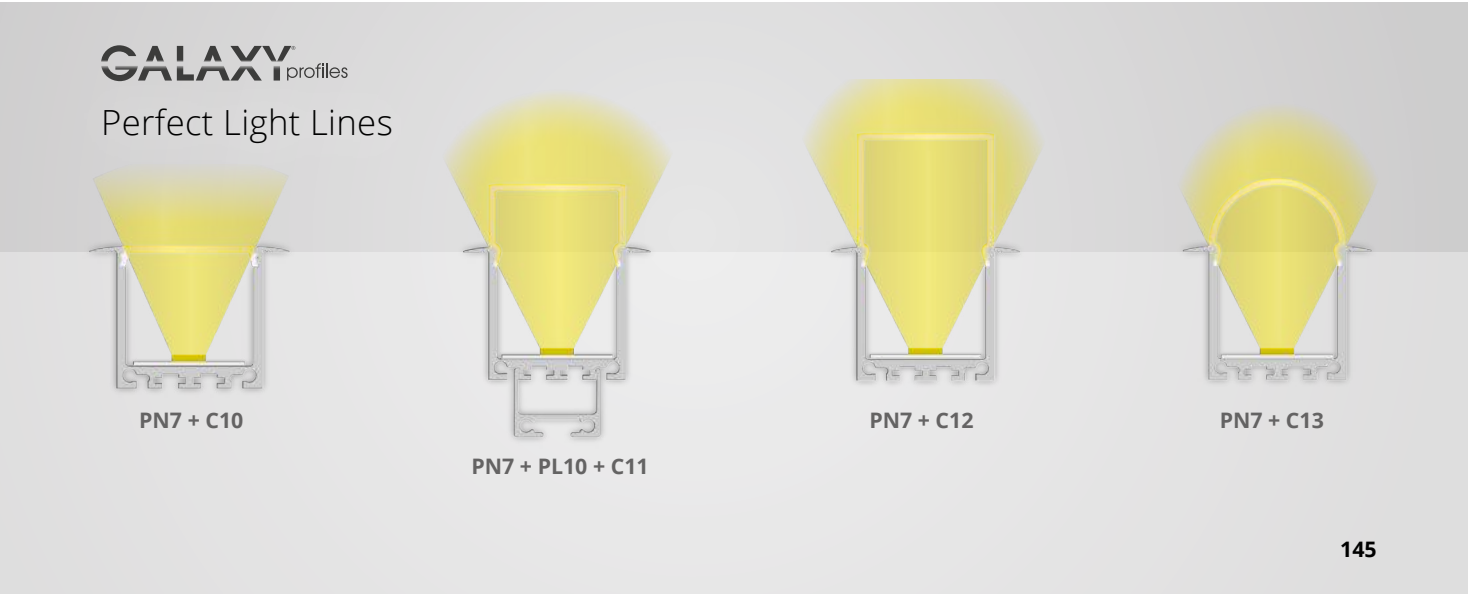

PN7

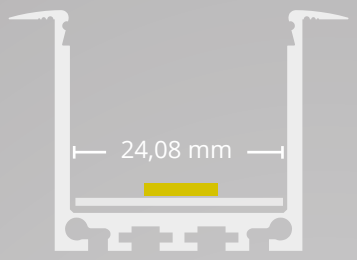

GALAXY profiles

max. 24 mm

OEM

COVERS | ABDECKUNGEN

C10	Item No. | Art. Nr. 200 cm 8600017 600 cm 8600040	C19	Item No. | Art. Nr. 8600036
C18	Item No. | Art. Nr. 8600035	C11	Item No. | Art. Nr. 8600018
C12	Item No. | Art. Nr. 8600019	C13	Item No. | Art. Nr. 8600020

END CAPS | ENDKAPPEN

C10	E47	Item No. | Art. Nr. 8301011	C19	E47	Item No. | Art. Nr. 8301011
C18	E47	Item No. | Art. Nr. 8301011	C11	E48	Item No. | Art. Nr. 8302011
C12	E49	Item No. | Art. Nr. 8303011	C13	E50	Item No. | Art. Nr. 8304011

PROFILE

PN7 Item No. | Art. Nr.
8305012

PL10.1
Item No. | Art. Nr.
10 cm 8101085
200 cm 8101080

Z12
Item No. | Art. Nr.
8301506

Z13
Item No. | Art. Nr.
8301507

LINEAR LED LAMP | LINEARE LED LEUCHTE

PL10
Item No. | Art. Nr.
8107012

Z06
Item No. | Art. Nr.
8251001

Z11
Item No. | Art. Nr.
8301505

Z10
Item No. | Art. Nr.
8301504

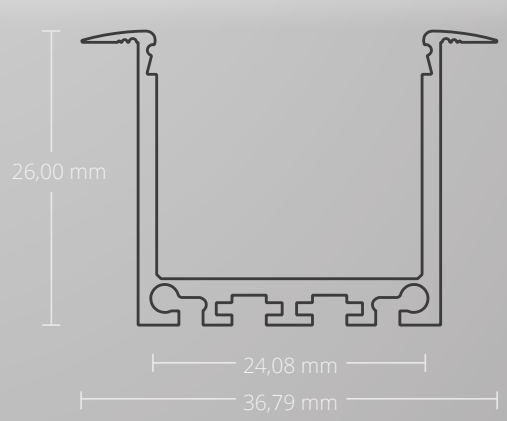

EU EUROPEAN DESIGN
EUROPEAN PRODUCTION

PN7

PN7 RECESSED | EINBAU

high/wings | hoch/Flügel | LED Stripes max. 24 mm

Aluminium anodized | Aluminium eloxiert
36,79 mm x 26,00 mm | 379 g/m

200 cm Item No. | Art. Nr. 8305012

PL10.1 Mounting Profile | Montageprofil | 10 cm Item No. | Art. Nr. 8101085
PL10.1 Mounting Profile | Montageprofil | 200 cm Item No. | Art. Nr. 8101080

CONNECTER | VERBINDER Z12 180° Item No. | Art. Nr. 8301506
CONNECTER | VERBINDER Z13 90° Item No. | Art. Nr. 8301507

max. 24 mm

OEM

COVERS | ABDECKUNGEN

C10 opal/satinised | opal/satiniert | 65 %

PC | 25,08 mm x 3,81 mm
200 cm Item No. | Art. Nr. 8600017
600 cm Item No. | Art. Nr. 8600040

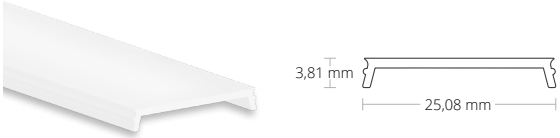

C19 frosted 75 %

PC | 25,08 mm x 3,81 mm
200 cm Item No. | Art. Nr. 8600036

C18 transparent | klar | 85 %

PC | 25,08 mm x 3,81 mm
200 cm Item No. | Art. Nr. 8600035

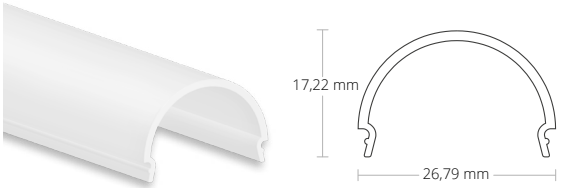

C13 opal/satinised | opal/satiniert | 65 %

PC | 26,79 mm x 17,22 mm
200 cm Item No. | Art. Nr. 8600020

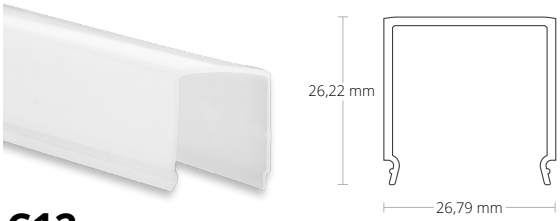

C12 opal/satinised | opal/satiniert | 65 %

PC | 26,79 mm x 26,22 mm
200 cm Item No. | Art. Nr. 8600019

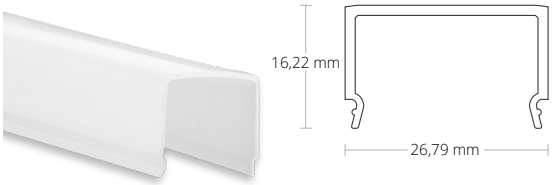

C11 opal/satinised | opal/satiniert | 65 %

PC | 26,79 mm x 16,22 mm
200 cm Item No. | Art. Nr. 8600018

PN7

max.
24 mm

OEM

END CAPS | ENDKAPPEN

C10 | C19 | C18

E47 **Aluminium**
2 PCS/STK | incl. screws | inkl. Schrauben
Gray | Grau Item No.|Art. Nr. 8301011

C11

E48 **Aluminium**
2 PCS/STK | incl. screws | inkl. Schrauben
Gray | Grau Item No.|Art. Nr. 8302011

C12

E49 **Aluminium**
2 PCS/STK | incl. screws | inkl. Schrauben
Gray | Grau Item No.|Art. Nr. 8303011

C13

E50 **Aluminium**
2 PCS/STK | incl. screws | inkl. Schrauben
Gray | Grau Item No.|Art. Nr. 8304011

LINEAR LED LAMP | LINEARE LED LEUCHTE

PL10 **cable universal duct | Kabel-Universalkanal**
200 cm | Item No.|Art. Nr. 8107012

CONNECTER | VERBINDER Z10 180° Item No.|Art. Nr. 8301504
CONNECTER | VERBINDER Z11 90° Item No.|Art. Nr. 8301505

Z06 **Aluminium**
Spring-Gripper
Montagefeder
Item No.|Art. Nr. 8251001

PN7

max.
24 mm

OEM

PN8

max.
16 mm

OEM

EXTENSION OF SERVICE LIFE
VERLÄNGERUNG LEBENSDAUER

MECHANICAL PROTECTION
MECHANISCHER SCHUTZ

COOLING
KÜHLUNG

HIGH LIGHT UTILISATION
HOHE LICHTVERWERTUNG

HOMOGENEOUS LIGHT
HOMOGENES LICHT

HOMOGENOUS LIGHT
WITH MODULAR LED LIGHT SOLUTIONS

- Homes
  Wohnräume
- Offices, conference and presentation rooms
  Büro-, Konferenz- und Präsentationsräume
- Waiting rooms | Ordinationen
- Business premises and sales floors
  Geschäfts- und Verkaufsflächen
- Showrooms
- Hotel and gastronomy
  Hotellerie und Gastronomie
- Foyers, corridors and connecting rooms
  Foyers, Flure und Verbindungsräume
- Waiting and common rooms
  Warte- und Aufenthaltsräume
- Commercial premises (e.g. hair salons)
  Gewerbliche Dienstleistungsräumlichkeiten (z. B. Friseursalons etc.)
- Technology and supply rooms
  Technik- und Versorgungsräume
- Spa and wellness areas
  SPA- und Wellnessbereiche
- Swimming pools
  Schwimm-/Hallenbäder
- Car washes
  Autowaschanlagen/-waschstraßen
- Outdoor areas
  Outdoorbereiche
- Building facades
  Gebäudefassaden
- Access paths, paths in parks and green areas
  Park-, Grünanlagen und Zufahrten

Mounting/installation on/in wood strips and plates, plasterboard, tiles, stone, granite, marble and metal surfaces
Montage/Einbau auf/in Holzleisten und -platten, Gipsplatten, Fliesen, Stein-, Granit-, Marmor- und Metalloberflächen

GALAXY profiles

PN8

SURFACE | AUFBAU

LED Stripes max. 16 mm

200 cm Item No. | Art. Nr. 8101020

max. 16 mm

max. 16 mm

OEM

The PN8 LED SURFACE Profile is 200cm long as standard, comes in black and white, is made from high-quality aluminium (anodised) and is designed for use as an RECESSED or SURFACE-MOUNTED profile as well as an independent linear lighting system (in combination with the PL10 cable port or the PL10.1 mounting profile - with or without cable suspension).

The standard flat profile cover made from shatterproof, flame-retardant polycarbonate (classification flammability UL94 V-2 - opal/satinised - 65% transparency) will completely cover the top of the aluminium profile, and LED flex stripes with a maximum width of 16mm can be fixed with adhesive.

Covers also available in 6m length!

When using the innovative H2O cover (also opal/satinsed polycarbonate), with the PN33 aluminium cooling strip as a carrier for the LED flex stripe, the maximum width for LED stripes is 13mm. The H2O end caps are made from silicone and are inserted into the side of the profile like a plug. This prevents moisture and water from getting in. The H2O end caps with cable channels must be sealed with silicone!

Das PN8 LED AUFBAU-Profil wird standardmäßig mit 200 cm Länge und je nach Wunsch auch in den Farben Schwarz und Weiß geliefert, ist aus hochwertigem Aluminium (eloxiert) gefertigt und für den Einsatz sowohl als AUFBAU- und EINBAU-Profil als auch als eigenständiges lineares Leuchtensystem (in Verbindung mit der Kabelschleuse PL10 oder dem Montageprofil PL10.1 – mit und ohne Seilabhängung) konzipiert.

Mit der flachen Standard-Profilabdeckung aus bruchsicherem und schwer brennbaren Polycarbonat (Klassifizierung Brennbarkeit UL94 V-2 - opal/satiniert – Lichtdurchlässigkeit 65 %) wird das ALU-Profil oberseitig komplett abgedeckt und es können LED Flexbänder mit einer max. Breite von 16 mm eingeklebt werden.

Abdeckungen auch in 6 m verfügbar!

Beim Einsatz der innovativen H2O-Abdeckung (ebenfalls aus Polycarbonat und opal/satiniert), in die der ALU-Kühlstreifen PN33 als Trägerobjekt für das LED Flexband eingesetzt wird, beträgt die max. Breite für LED Stripes 13 mm. Die H2O-Endkappen bestehen aus Silikon und werden seitlich wie ein Pfropf in das Profil gesteckt. Dies verhindert das Eindringen von Feuchtigkeit und Wasser. Die H2O-Endkappen mit Kabeldurchführung müssen mit Silikon abgedichtet werden!

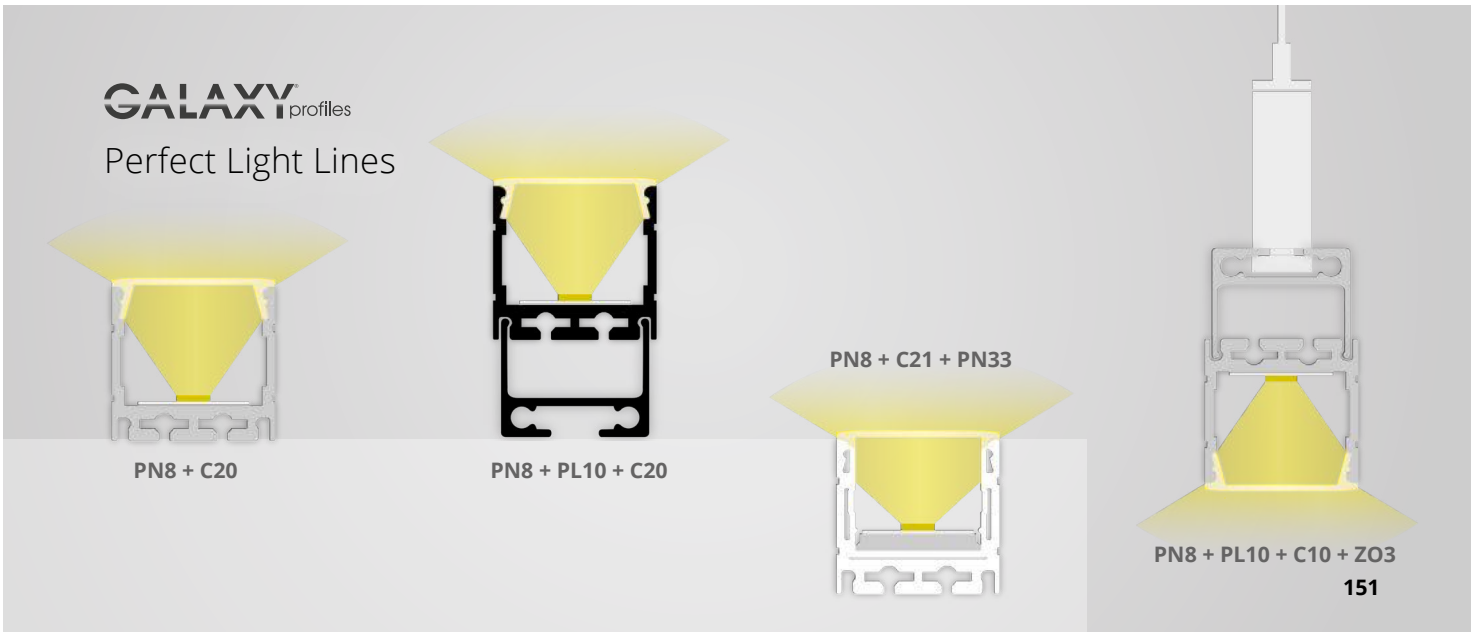

PN8

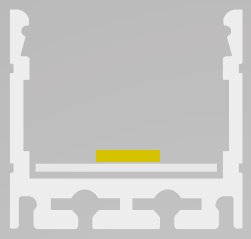

16,20 mm

GALAXY profiles

max. 16 mm

OEM

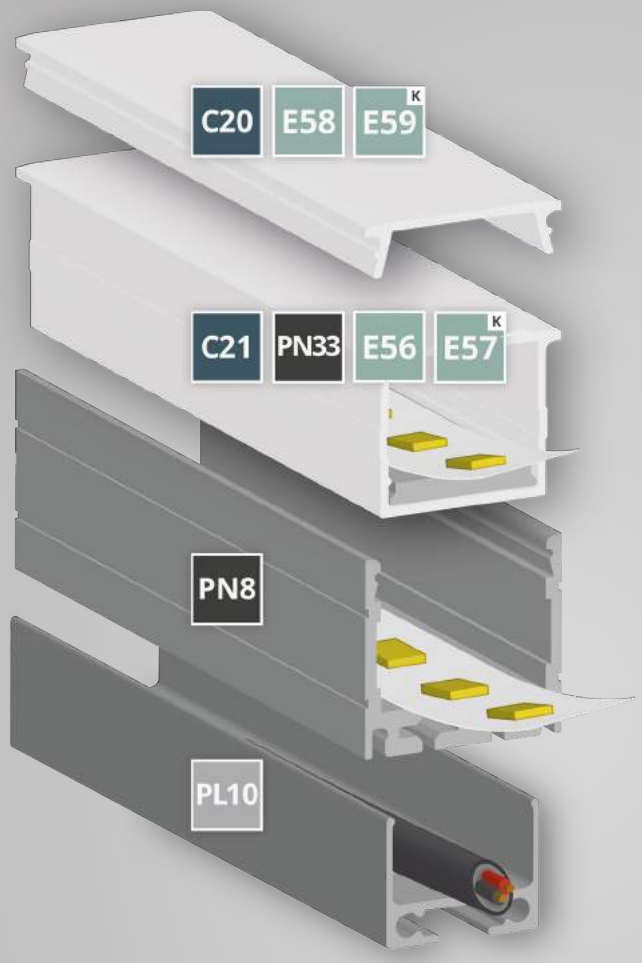

COVERS | ABDECKUNGEN

C20	Item No. | Art. Nr. **200 cm 8600048**	Item No. | Art. Nr. **600 cm 8600049**
C21	Item No. | Art. Nr. **200 cm 8600050**	Item No. | Art. Nr. **260 cm 8600051**
PN33	Item No. | Art. Nr. **8105050**	

END CAPS | ENDKAPPEN

C10

GRAY GRAU	**E58**	Item No. | Art. Nr. **8101027**	WHITE WEISS	**E58W**	Item No. | Art. Nr. **8101023**
BLACK SCHWARZ	**E58B**	Item No. | Art. Nr. **8101019**			
GRAY GRAU	**E59**	Item No. | Art. Nr. **8101028**	WHITE WEISS	**E59W**	Item No. | Art. Nr. **8101024**
BLACK SCHWARZ	**E59B**	Item No. | Art. Nr. **8101029**			

C21	**E56**	Item No. | Art. Nr. **8101025**	**E57**	Item No. | Art. Nr. **8101026**

PROFILE

PN8		Item No. | Art. Nr. **8101020**
WHITE WEISS	**200 cm**	Item No. | Art. Nr. **8101021**
BLACK SCHWARZ	**200 cm**	Item No. | Art. Nr. **8101022**

PL10.1
Item No. \| Art. Nr.
10 cm 8101085
200 cm 8101080

LINEAR LED LAMP | LINEARE LED LEUCHTE

PL10		Item No. | Art. Nr. **8107012**
WHITE WEISS	**200 cm**	Item No. | Art. Nr. **8107013**
BLACK SCHWARZ	**200 cm**	Item No. | Art. Nr. **8107014**

Z03
Item No. \| Art. Nr.
8301502

Z06
Item No. \| Art. Nr.
8251001

Z05
Item No. \| Art. Nr.
8301501

Z11
Item No. \| Art. Nr.
8301505

Z10
Item No. \| Art. Nr.
8301504

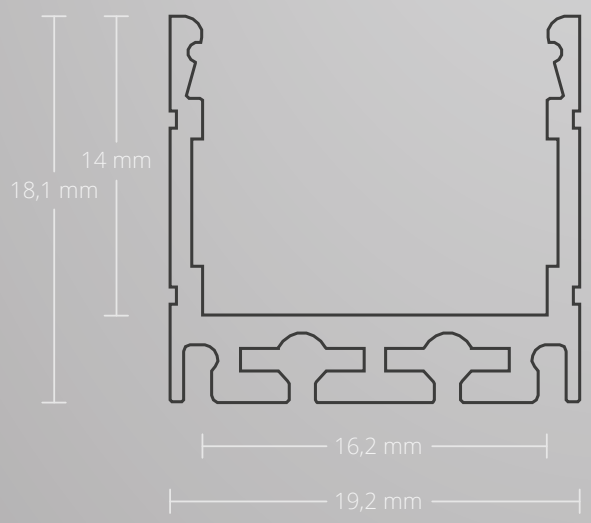

EU EUROPEAN DESIGN EUROPEAN PRODUCTION

PN8 SURFACE | AUFBAU

LED Stripes max. 16 mm

Aluminium anodized | Aluminium eloxiert
19,2 mm x 18,1 mm | 246 g/m

200 cm Item No. | Art. Nr. 8101020
200 cm | WHITE/WEISS RAL 9010 Item No. | Art. Nr. 8101021
200 cm | BLACK/SCHWARZ RAL 9005 Item No. | Art. Nr. 8101022

PL10.1 Mounting Profile | Montageprofil | 10 cm Item No. | Art. Nr. 8101085
PL10.1 Mounting Profile | Montageprofil | 200 cm Item No. | Art. Nr. 8101080

max. 16 mm

OEM

COVERS | ABDECKUNGEN

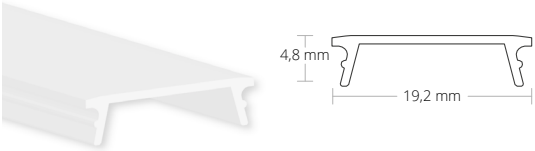

C20 opal/satinised | opal/satiniert | 65 %

PC | 19,2 mm x 4,8 mm
200 cm Item No. | Art. Nr. 8600048
600 cm Item No. | Art. Nr. 8600049

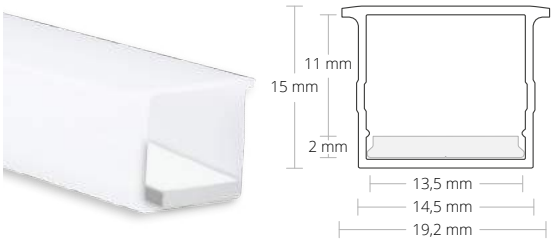

C21 opal/satinised | opal/satiniert | 65 %

max. 13 mm

PC | 19,2 mm x 15 mm
200 cm Item No. | Art. Nr. 8600050
260 cm Item No. | Art. Nr. 8600051
PN33 200 cm Item No. | Art. Nr. 8105050

END CAPS | ENDKAPPEN

C20

E58
ALUMINIUM | 1 PCS/STK
Gray | Grau Item No. | Art. Nr. 8101027
White | Weiß Item No. | Art. Nr. 8101023
Black | Schwarz Item No. | Art. Nr. 8101019

E59 Cable | Kabel
ALUMINIUM | 1 PCS/STK
Gray | Grau Item No. | Art. Nr. 8101028
White | Weiß Item No. | Art. Nr. 8101024
Black | Schwarz Item No. | Art. Nr. 8101029

C21

E56
SILICONE /SILIKON | 1 PCS/STK
Gray | Grau Item No. | Art. Nr. 8101025

E57 Cable | Kabel
SILICONE /SILIKON | 1 PCS/STK
Gray | Grau Item No. | Art. Nr. 8101026

LINEAR LED PENDANT LAMP | LINEARE LED HÄNGELEUCHTE

PL10 cable universal duct | Kabel-Universalkanal
200 cm | Item No. | Art. Nr. 8107012
WHITE/WEISS RAL 9010 Item No. | Art. Nr. 8107013
BLACK/SCHWARZ RAL 9005 Item No. | Art. Nr. 8107014

CONNECTER | VERBINDER Z10 180° Item No. | Art. Nr. 8301504
CONNECTER | VERBINDER Z11 90° Item No. | Art. Nr. 8301505

Z06 Aluminium
Spring-Gripper
Montagefeder
Item No. | Art. Nr. 8251001

Z03 Aluminium 1,5 m
Hanging Wire System
Seilabhängung | Set | 75 kg
Item No. | Art. Nr. 8301502

Z05 Aluminium
Gripper Set
Gelenkgripper Set
Item No. | Art. Nr. 8301501

PN9

max.
24 mm

OEM

EXTENSION OF SERVICE LIFE
VERLÄNGERUNG LEBENSDAUER

MECHANICAL PROTECTION
MECHANISCHER SCHUTZ

COOLING
KÜHLUNG

HIGH LIGHT UTILISATION
HOHE LICHTVERWERTUNG

HOMOGENEOUS LIGHT
HOMOGENES LICHT

HOMOGENOUS LIGHT
WITH MODULAR LED LIGHT SOLUTIONS

- Wall, ceiling or floor mounting
  Wand-, Decken- oder Bodenmontage
- Homes
  Wohnräume
- Offices and reception areas
  Büroräume und Empfangsbereiche
- Hotel and gastronomy
  Hotellerie und Gastronomie
- Retail
  Einzelhandel
- Shop floors and showrooms
  Geschäftsflächen und Showrooms
- Hair/beauty/body art studios
  Friseur-/Beauty-/Body-Art-Studios
- Halls, foyers and corridors
  Hallen, Foyers und Flure
- Common rooms
  Aufenthaltsräume
- Waiting rooms
  Ordinationen und Wartezimmer

Mounting/installation on/in wood strips and plates, plasterboard, tiles, stone, granite, marble and metal surfaces
Montage/Einbau auf/in Holzleisten und -platten, Gipsplatten, Fliesen, Stein-, Granit-, Marmor- und Metalloberflächen

PN9

RECESSED | EINBAU

with plastered surfaces | mit Verputzfläche | LED Stripes max. 24 mm

200 cm Item No. | Art. Nr. 8405001

max. 24 mm

max. 24 mm

OEM

The PN9 LED RECESSED Profile with plastered surfaces is 200cm long as standard and is made from high-quality aluminium (anodised). This profile is designed for especially high-performance LED flex stripes predominantly for general room lighting.

One or more flex stripes can be fixed to the profile with adhesive - max width 24mm. This allows countless light scenarios to suit your needs. The profile's large surface area means heat dissipates excellently.

This LED profile cover (opal/satinised - 65% transparency) is made from shatterproof, flame-retardant polycarbonate (classification flammability UL94 V-2), provides a flush finish on the inside and ensures a uniform LED light with high transfer of the light output.

The PN9 LED RECESSED Profile with plastered surfaces is placed/glued into recesses in the wall. The wings on the front can be plastered over. This means that only the line of light is visible.

Das PN9 LED EINBAU-Profil mit Verputzfläche hat eine Standardlänge von 200 cm und wird aus qualitativ hochwertigem Aluminium (eloxiert) gefertigt. Das Profil ist für besonders leistungsstarke LED Flexbänder vorgesehen und somit vor allem für die allgemeine Raumbeleuchtung konzipiert.

Das Profil kann mit einem oder mit mehreren Flexbändern beklebt werden – max. Gesamtbreite 24 mm. Dies ermöglicht unzählige an die Anforderungen angepasste Lichtszenarien. Die große Oberfläche des Profils leitet die entstehende Wärme ausgezeichnet ab.

Die LED Profilabdeckung (opal/satiniert - Lichtdurchlässigkeit 65 %) besteht aus bruchsicherem und schwer brennbarem Polycarbonat (Klassifizierung Brennbarkeit UL94 V-2), schließt innenseitig bündig ab und schafft homogene LED Lichtverhältnisse mit hoher Verwertung der Lichtleistung.

Das PN9 LED EINBAU-Profil mit Verputzfläche wird in die Aussparung des Mauerwerks eingelegt/eingeklebt. Die auf der Vorderseite liegenden Flügel können verputzt werden. Als Ergebnis ist nur die Lichtlinie sichtbar.

GALAXY profiles

Perfect Light Lines

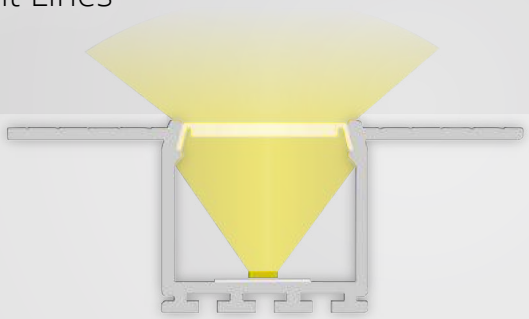

PN9 + C103

PN9

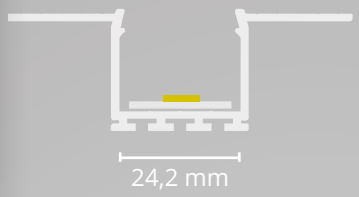

GALAXY profiles

max. 24 mm

OEM

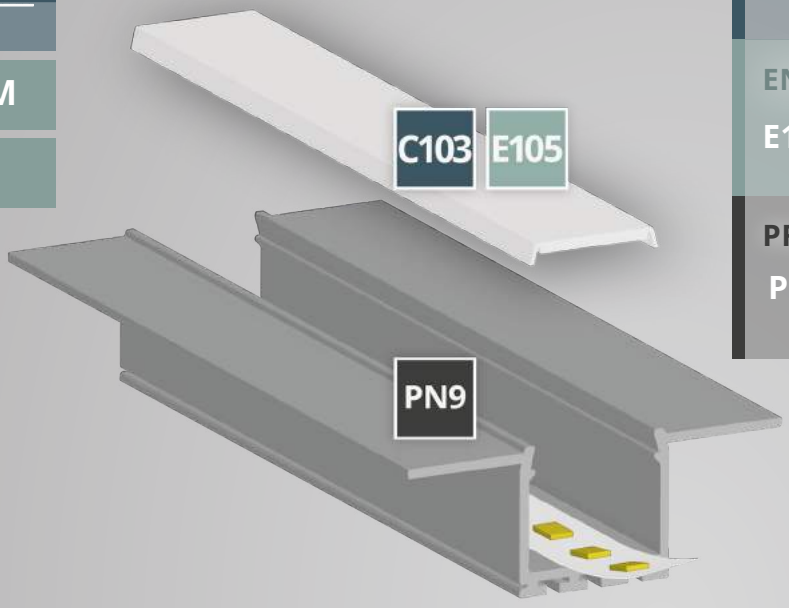

COVERS | ABDECKUNGEN

C103 Item No. | Art. Nr. **8600031**

END CAPS | ENDKAPPEN

E105 Item No. | Art. Nr. **8405005**

PROFILE

PN9 Item No. | Art. Nr. **8405001**

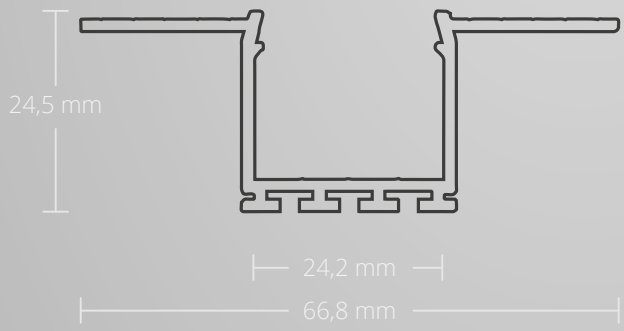

EU EUROPEAN DESIGN EUROPEAN PRODUCTION

PN9

PN9 RECESSED | EINBAU

with plastered surfaces | mit Verputzfläche
LED Stripes max. 24 mm

Aluminium anodized | Aluminium eloxiert
66,8 mm x 24,5 mm | 383 g/m

200 cm Item No. | Art. Nr. 8405001

max. 24 mm

OEM

COVERS | ABDECKUNGEN

C103 opal/satinised | opal/satiniert | 65 %

PC | 23,8 mm x 4,3 mm

200 cm Item No. | Art. Nr. 8600031

END CAPS | ENDKAPPEN

E105

PVC | 1 PCS/STK

White | Weiß Item No. | Art. Nr. 8405005

PN10

max.
13 mm

OEM

EXTENSION OF SERVICE LIFE
VERLÄNGERUNG LEBENSDAUER

MECHANICAL PROTECTION
MECHANISCHER SCHUTZ

COOLING
KÜHLUNG

HIGH LIGHT UTILISATION
HOHE LICHTVERWERTUNG

HOMOGENEOUS LIGHT
HOMOGENES LICHT

HOMOGENOUS LIGHT
WITH MODULAR LED LIGHT SOLUTIONS

- Spa and wellness areas
  SPA- und Wellnessbereiche
- Swimming pools
  Schwimm-/Hallenbäder
- Car washes
  Autowaschanlagen/-waschstraßen
- Outdoor areas
  Outdoorbereiche
- Building facades
  Gebäudefassaden
- Access paths, paths in parks and green areas
  Park-, Grünanlagen und Zufahrten
- Bathrooms/WCs
  Bad/WC
- Kitchens
  Küchen
- Utility rooms/cellars
  Waschküchen/Keller
- Technology rooms
  Technikräume

Mounting/installation on/in wood strips and plates, plasterboard, tiles, stone, granite, marble and metal surfaces
Montage/Einbau auf/in Holzleisten und -platten, Gipsplatten, Fliesen, Stein-, Granit-, Marmor- und Metalloberflächen

PN10

CORNER | ECK

LED Stripes max. 13 mm

200 cm Item No. | Art. Nr. 8600043

max. 13 mm

max. 13 mm

OEM

Designed for wet rooms and outdoors!

This PN10 CORNER cover is 200cm or 260cm long as standard and is designed for LED flex stripes up to a maximum of 13mm in width. The flex stripe is fixed to the PN33 aluminium cooling strip with adhesive (on the small top side). The cooling strip then slots into the channel provided. The whole profile system is fixed to the base surface using mounting clips or double-sided tape.

This LED profile cover (opal/satinised - 65% transparency) is made from shatterproof, flame-retardant polycarbonate (classification flammability UL94 V-2). The distance between the cooling strip fixed to the flex stripe and the cover has been designed so that more powerful LED stripes can also be used without creating individual points of light. The result is unified light and a high transfer of the light output!

The H2O end caps are made from silicone and are inserted into the side of the profile like a plug. This prevents moisture and water from getting in. The H2O end caps with cable channels must be sealed with silicone!

Designt für Nasszellen und Outdoor!

Diese ECK-Abdeckung PN10 wird standardmäßig in Längen von 200 cm und 260 cm geliefert und ist für LED Flexbänder mit einer maximalen Breite von 13 mm konzipiert. Das Flexband wird auf den ALU-Kühlstreifen PN33 (auf die schmale Oberseite) geklebt. Danach wird der Kühlstreifen in die vorgesehene Führung eingeschoben. Das gesamte Profilsystem wird mit Montageklammern oder doppelseitigem Klebeband am Untergrund fixiert.

Die LED Profilabdeckung (opal/satiniert - Lichtdurchlässigkeit 65 %) besteht aus bruchsicherem und schwer brennbarem Polycarbonat (Klassifizierung Brennbarkeit UL94 V-2). Der Abstand zwischen dem mit dem Flexband beklebten Kühlstreifen und der Abdeckung ist so gewählt, dass auch stärkere LED Stripes verwendet werden können, ohne dabei die einzelnen Lichtpunkte zu sehen. Homogene Lichtverhältnisse und hohe Verwertung der Lichtleistung sind das Ergebnis!

Die H2O-Endkappen bestehen aus Silikon und werden seitlich wie ein Pfropf in das Profil gesteckt. Dies verhindert das Eindringen von Feuchtigkeit und Wasser. Die H2O-Endkappen mit Kabeldurchführung müssen mit Silikon abgedichtet werden!

PN10

GALAXY profiles

max. 13 mm

OEM

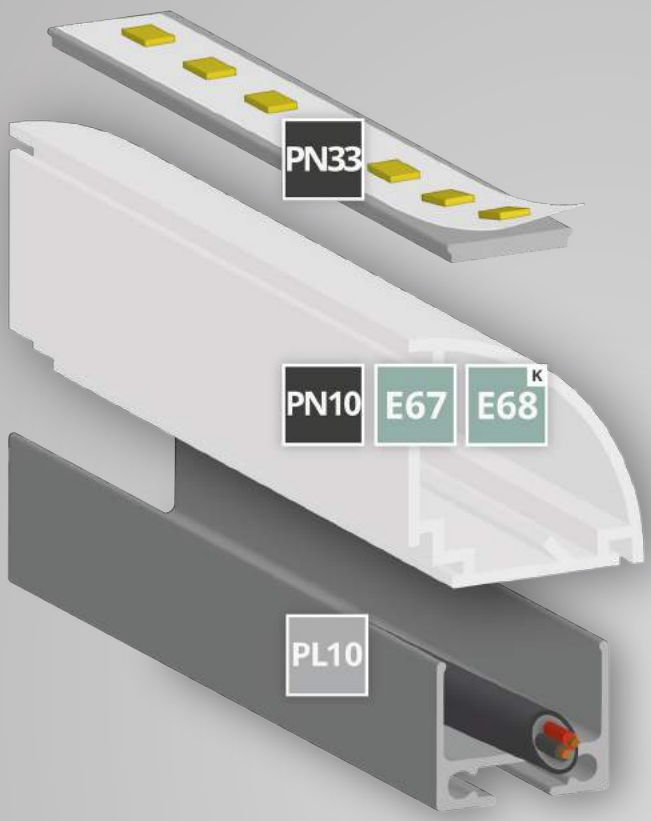

END CAPS | ENDKAPPEN

E67	Item No. | Art. Nr. **8101075**	**E68**	Item No. | Art. Nr. **8101076**

PROFILE

PN33	Item No. | Art. Nr. **8105050**

COVERS | ABDECKUNGEN

PN10	Item No. | Art. Nr. **200 cm 8600043**	Item No. | Art. Nr. **260 cm 8600044**
PL10	Item No. | Art. Nr. **8107012**	**PL10.1** Item No. | Art. Nr. **10 cm 8101085** **200 cm 8101080**

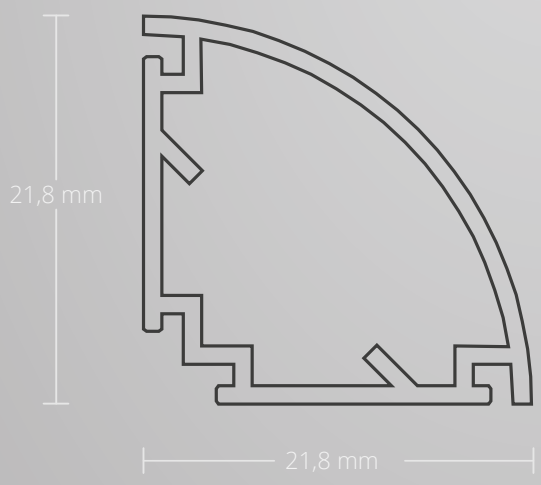

EU EUROPEAN DESIGN EUROPEAN PRODUCTION

PN10 CORNER | ECK

LED Stripes max. 13 mm

PC | opal/satinised | opal/satiniert | 65 %
21,8 mm x 21,8 mm | 96 g/m

200 cm Item No. | Art. Nr. 8600043
260 cm Item No. | Art. Nr. 8600044

PL10.1 Mounting Profile | Montageprofil | 10 cm Item No. | Art. Nr. 8101085
PL10.1 Mounting Profile | Montageprofil | 200 cm Item No. | Art. Nr. 8101080
PL10 cable universal duct | Kabel-Universalkanal Item No. | Art. Nr. 8107012

max. 13 mm

OEM

PROFILE

PN33

ALUMINIUM | 14,64 mm x 2 mm
200 cm Item No. | Art. Nr. 8105050

END CAPS | ENDKAPPEN

E67

SILICONE /SILIKON | 1 PCS/STK
Gray | Grau Item No. | Art. Nr. 8101075

E68 Cable | Kabel

SILICONE /SILIKON | 1 PCS/STK
Gray | Grau Item No. | Art. Nr. 8101076

LINEAR LED PENDANT LAMP | LINEARE LED HÄNGELEUCHTE

PL10 cable universal duct | Kabel-Universalkanal

200 cm | Item No. | Art. Nr. 8107012
WHITE/WEISS RAL 9010 Item No. | Art. Nr. 8107013
BLACK/SCHWARZ RAL 9005 Item No. | Art. Nr. 8107014

CONNECTER | VERBINDER Z10 180° Item No. | Art. Nr. 8301504
CONNECTER | VERBINDER Z11 90° Item No. | Art. Nr. 8301505

Z06 Aluminium

Spring-Gripper
Montagefeder
Item No. | Art. Nr. 8251001

PN12

EXTENSION OF SERVICE LIFE
VERLÄNGERUNG LEBENSDAUER

MECHANICAL PROTECTION
MECHANISCHER SCHUTZ

COOLING
KÜHLUNG

HIGH LIGHT UTILISATION
HOHE LICHTVERWERTUNG

HOMOGENEOUS LIGHT
HOMOGENES LICHT

HOMOGENOUS LIGHT
WITH MODULAR LED LIGHT SOLUTIONS

- Wall, ceiling or floor mounting
  Wand-, Decken- oder Bodenmontage
- Residential and office furniture
  Wohn- und Büromöbel
- Furniture for business equipment
  Möbel für Geschäftsausstattung
- Home accessories
  Wohnaccessoires
- Display cases | Vitrinen
- Shelves | Regale
- Balconies and terraces
  Balkone und Terrassen
- Living spaces | Wohnräume
- Offices | Büroräume
- Hotel and gastronomy business
  Hotellerie und Gastronomie
- Retail (shop and showcase windows)
  Einzelhandel (Shop- und Schaufenster)
- Business areas and showrooms
  Geschäftsflächen und Showrooms
- Barber / Beauty / body art studios
  Friseur-/Beauty-/Body-Art-Studios
- Halls, foyers and corridors
  Hallen, Foyers und Flure
- Wellness and indoor leisure facilities
  Wellness- und Indoor-Freizeitanlagen
- Wet rooms | Nasszellen

Mounting/installation on/in wood strips and plates, plasterboard, tiles, stone, granite, marble and metal surfaces
Montage/Einbau auf/in Holzleisten und -platten, Gipsplatten, Fliesen, Stein-, Granit-, Marmor- und Metalloberflächen

GALAXY profiles

PN12

LUMINAIRE | LEUCHTE

LED Stripes max. 50 mm

150 cm Item No. | Art. Nr. 8105032

max. 50 mm

max. 50 mm

OEM

The PN12 LED LUMINAIRES profile is designed for LED flexstripes with a maximum width of 50 mm and is universally used in interior areas as a stand-alone LED pendant lamp with cord suspension or as LED lamp (also suitable without cord suspension as installation or construction profile).

The LED profile cover opal/satinised (translucence 65%) is made of shatter-proof, non-flammable polycarbonate (classification flammability UL94 V-2) and creates homogeneous LED lighting conditions with high utilisation of the light output. The interior height (distance between LED chips and cover) is coordinated for a continuous light line - no pinpoints of light!

The PN12 LED LUMINAIRES profile is the ideal light source and suitable for general LED spatial and object illumination on walls and ceilings and can be installed both as an INSTALLATION and CONSTRUCTION profile. The well-thought-out design is of special value. This profile has a grid on both side which you can use to adjust the profile height (30 mm).

In the integrated cable duct, there is enough room for the wiring, as well as the entire LED technology such as sequencers, transformer etc. This LED LUMINAIRES profile fills every room with the desired quality of the light.

Das PN12 LED LEUCHTEN-Profil ist für LED Flexbänder mit einer maximalen Breite von 50 mm konzipiert und wird universell im Innenbereich als eigenständige LED Hängeleuchte mit Seilabhängung oder als LED Leuchte eingesetzt (auch ohne Seilabhängung als Einbau- bzw. Aufbau-Profil geeignet).

Die LED Profilabdeckung Opal/satiniert (Lichtdurchlässigkeit 65 %) besteht aus bruchsicherem und schwer brennbarem Polycarbonat (Klassifizierung Brennbarkeit UL94 V-2) und schafft homogene LED Lichtverhältnisse mit hoher Verwertung der Lichtleistung. Die Innenhöhe (Abstand zwischen LED Chips und Abdeckung) ist für eine durchgängige Lichtlinie abgestimmt - keine Lichtpunkte!

Das PN12 LED LEUCHTEN-Profil ist die ideale Lichtquelle als allgemeine LED Raum- und Objektbeleuchtung an Wänden und Decken geeignet und kann sowohl als EINBAU- als auch als AUFBAU-Profil installiert werden. Der besondere Mehrwert ist das durchdachte Design. Dieses Profil weist beidseitig eine Rasterung auf, mit der man das Profil höhenverstellen kann (30 mm).

Im integrierten Kabelkanal ist ausreichend Platz für die Verkabelung sowie die gesamte LED Technik wie Sequenzer, Trafo etc. Dieses LED LEUCHTEN-Profil erfüllt jeden Raum mit der gewünschten Lichtqualität.

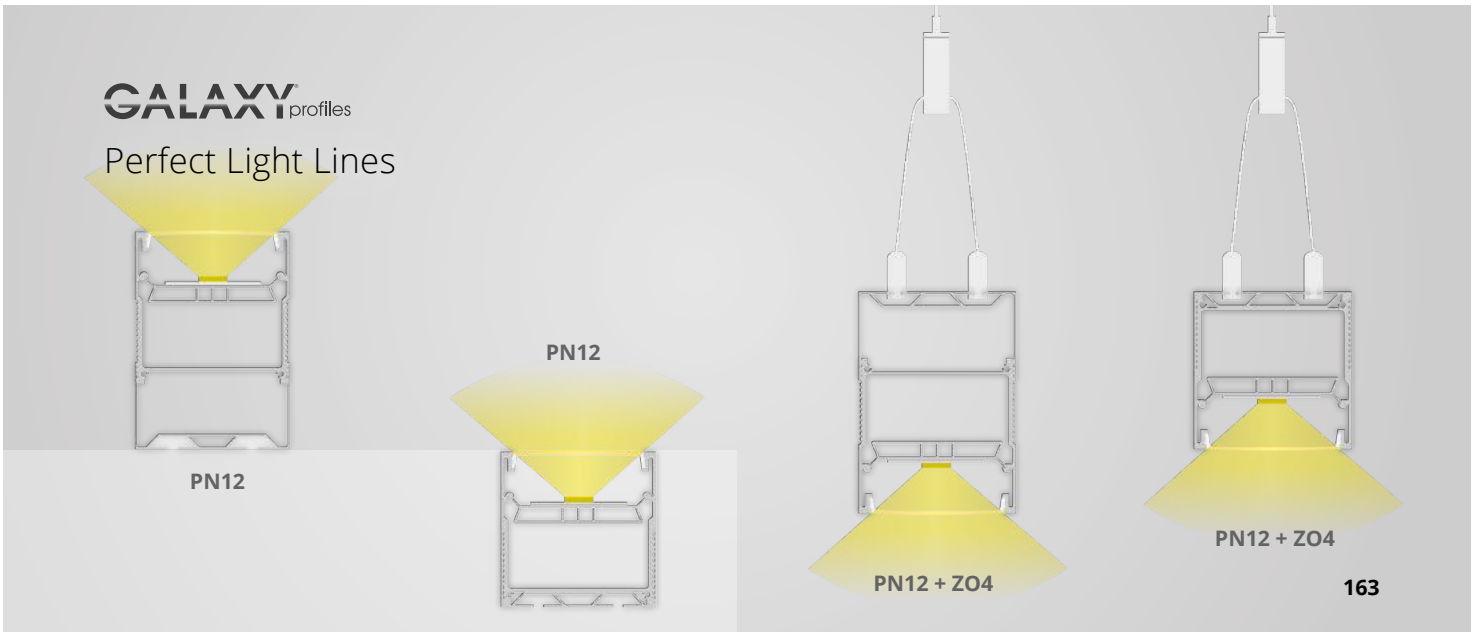

PN12

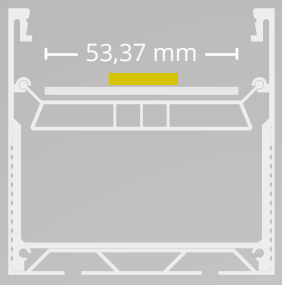

GALAXY profiles

max. 50 mm

OEM

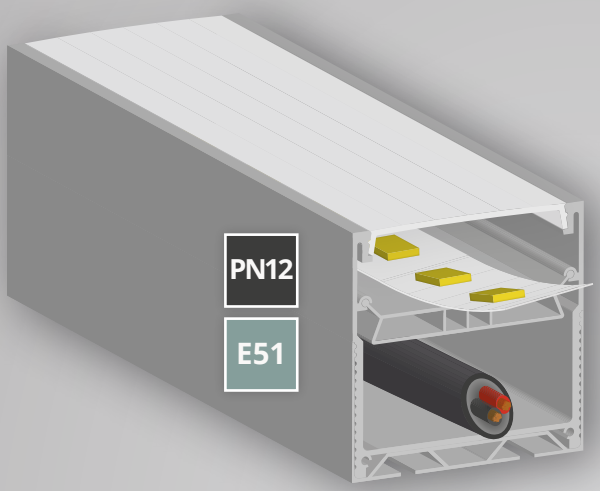

END CAPS | ENDKAPPEN

E51 Item No. | Art. Nr. **8106180**

PROFILE

PN12 Item No. | Art. Nr. **8105032**

LINEAR LED PENDANT LAMP | LINEARE LED HÄNGELEUCHTE

Z05
Item No. | Art. Nr.
8301501

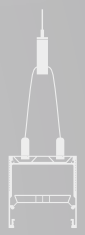

Z04
Item No. | Art. Nr.
8301503

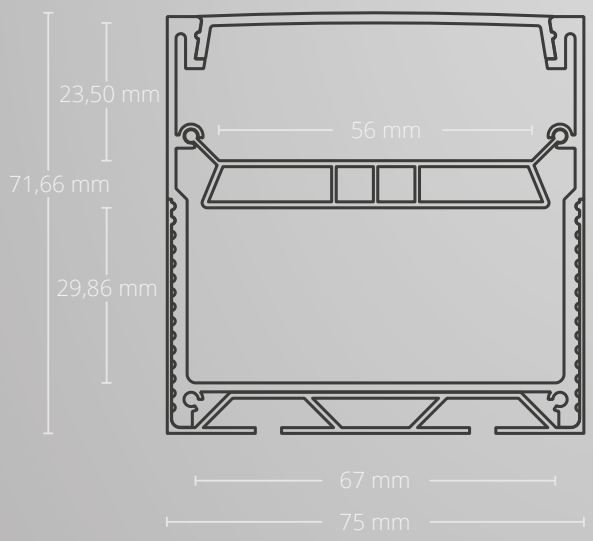

EU EUROPEAN DESIGN
EUROPEAN PRODUCTION

PN12 LUMINAIRE | LEUCHTE

LED Stripes max. 50 mm

Aluminium anodized | Aluminium eloxiert
71,05 mm x 71,66 mm | 3200 g/m

150 cm Item No. | Art. Nr. 8105032

max. 50 mm

OEM

END CAPS | ENDKAPPEN

E51 **Aluminium**
2 PCS/STK | incl. screws | inkl. Schrauben
Item No. | Art. Nr. 8106180

LINEAR LED PENDANT LAMP | LINEARE LED HÄNGELEUCHTE

Z04 **Aluminium 1,5 m**
Hanging Wire System
Seilabhängung | Set | 75 kg
Item No. | Art. Nr. 8301503

Z05 **Aluminium**
Gripper Set
Gelenkgripper Set
Item No. | Art. Nr. 8301501

NEW PN17

max. 30 mm

OEM

EXTENSION OF SERVICE LIFE
VERLÄNGERUNG LEBENSDAUER

MECHANICAL PROTECTION
MECHANISCHER SCHUTZ

COOLING
KÜHLUNG

HIGH LIGHT UTILISATION
HOHE LICHTVERWERTUNG

HOMOGENEOUS LIGHT
HOMOGENES LICHT

HOMOGENOUS LIGHT WITH MODULAR LED LIGHT SOLUTIONS

- Wall, ceiling or floor mounting
  Wand-, Decken- oder Bodenmontage
- Residential and office furniture
  Wohn- und Büromöbel
- Furniture for business equipment
  Möbel für Geschäftsausstattung
- Home accessories
  Wohnaccessoires
- Mirrors | Spiegel
- Display cases | Vitrinen
- Shelves | Regale
- Stairs
  Treppenstufe
- Balustrades | Balustraden
- Façades, balconies and terraces
  Fassaden, Balkone und Terrassen
- Living spaces | Wohnräume
- Offices | Büroräume
- Hotel and gastronomy business
  Hotellerie und Gastronomie
- Retail (shop and showcase windows)
  Einzelhandel (Shop- und Schaufenster)
- Business areas and showrooms
  Geschäftsflächen und Showrooms
- Barber / Beauty / body art studios
  Friseur-/Beauty-/Body-Art-Studios
- Halls, foyers and corridors
  Hallen, Foyers und Flure
- Wellness and indoor leisure facilities
  Wellness- und Indoor-Freizeitanlagen
- Wet rooms | Nasszellen

Mounting/installation on/in wood strips and plates, plasterboard, tiles, stone, granite, marble and metal surfaces
Montage/Einbau auf/in Holzleisten und -platten, Gipsplatten, Fliesen, Stein-, Granit-, Marmor- und Metalloberflächen

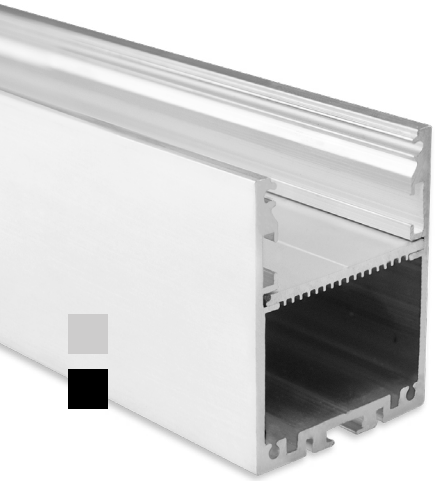

NEW
PN17

PN17

SURFACE | AUFBAU

symmetrical | symmetrisch | LED Stripes max. 30 mm

200 cm Item No. | Art. Nr. 8102020

max. 30 mm

max. 30 mm

OEM

PN17 LED SURFACE Profile is designed for LED flexstripes with a maximum width of 30 mm and is universally used in the Interior areas (also as a stand-alone LED pendant lamp with cord suspension). This aluminium profile can be used to install application-specific.

The LED profile cover opal/satinised (translucence 65%) is made of shatter-proof, non-flammable polycarbonate (classification flammability UL94 V-2) and creates homogeneous LED lighting conditions with high utilisation of the light output. The interior height (distance between LED chips and cover) is coordinated for a continuous light line - no pinpoints of light!

Covers also available in 6m length!

The PN17 LED SURFACE Profile is the ideal light source for a general LED spatial and object illumination on walls and ceilings. The well-thought-out design is of special value. This profile can be used very flexibly, because it has an intermediate level, which can be removed by simply pulling it out if necessary.

This LED SURFACE Profile can be also equipped with a cord suspension without further adaptation and used as stand-alone LED pendant lamp (or in conjunction with the PL10 cable duct).

Das PN17 LED AUFBAU-Profil ist für LED Flexbänder mit einer maximalen Breite von 30 mm konzipiert und wird universell im Innenbereich (auch als eigenständige LED Hängeleuchte mit Seilabhängung eingesetzt). Dieses Alu-Profil kann auch anwendungsspezifisch zum Einbau verwendet werden.

Die LED Profilabdeckung Opal/satiniert (Lichtdurchlässigkeit 65 %) besteht aus bruchsicherem und schwer brennbarem Polycarbonat (Klassifizierung Brennbarkeit UL94 V-2) und schafft homogene LED Lichtverhältnisse mit hoher Verwertung der Lichtleistung. Die Innenhöhe (Abstand zwischen LED Chips und Abdeckung) ist für eine durchgängige Lichtlinie abgestimmt - keine Lichtpunkte!

Abdeckungen auch in 6 m verfügbar!

Das PN17 LED AUFBAU-Profil ist die ideale Lichtquelle für eine allgemeine LED Raum- und Objektbeleuchtung an Wänden und Decken. Der besondere Mehrwert ist das durchdachte Design. Dieses Profil ist sehr flexibel einsetzbar, denn es weist eine Zwischenebene auf, die bei Bedarf durch einfaches Herausziehen entnommen werden kann.

Dieses LED AUFBAU-Profil kann zudem ohne weiterer Adaption (oder in Verbindung mit dem PL10 Kabelkanal) mit einer Seilabhängung versehen und als eigenständige LED Hängeleuchte eingesetzt werden.

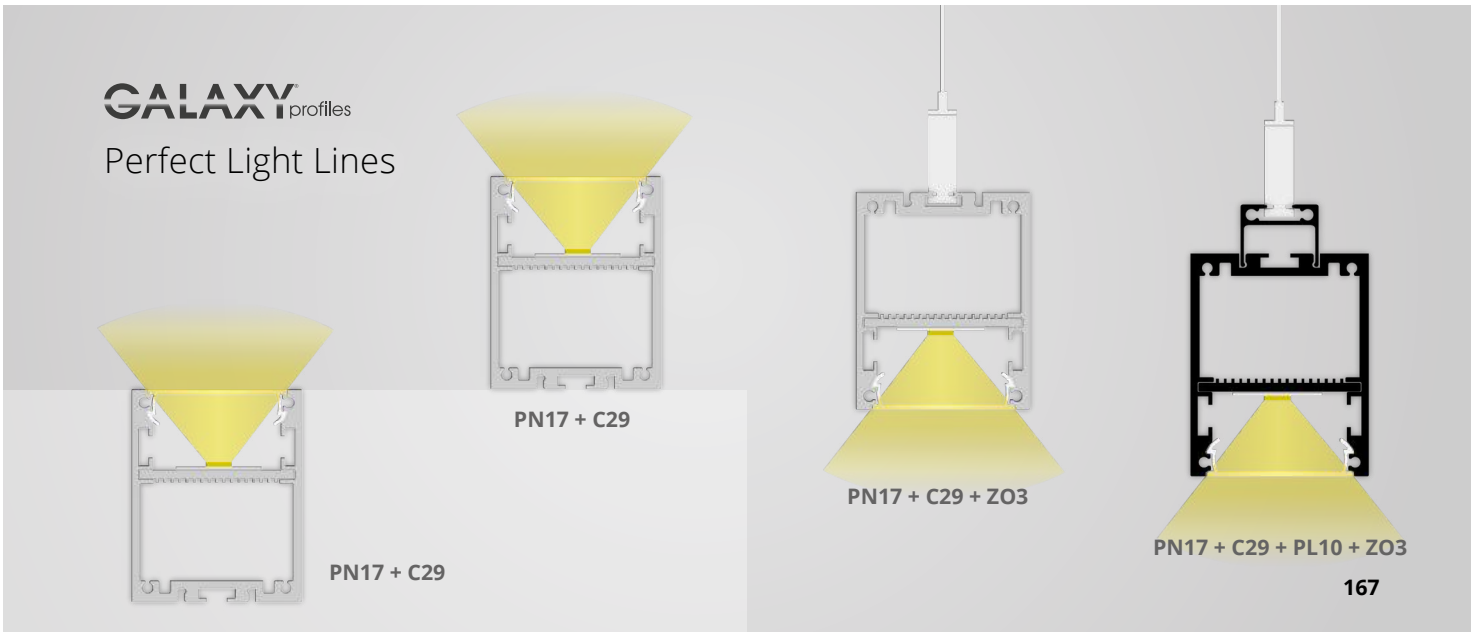

NEW PN17

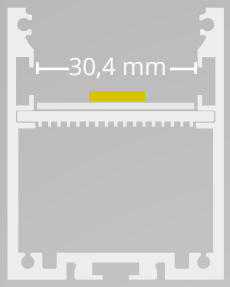

GALAXY profiles

max. 30 mm

OEM

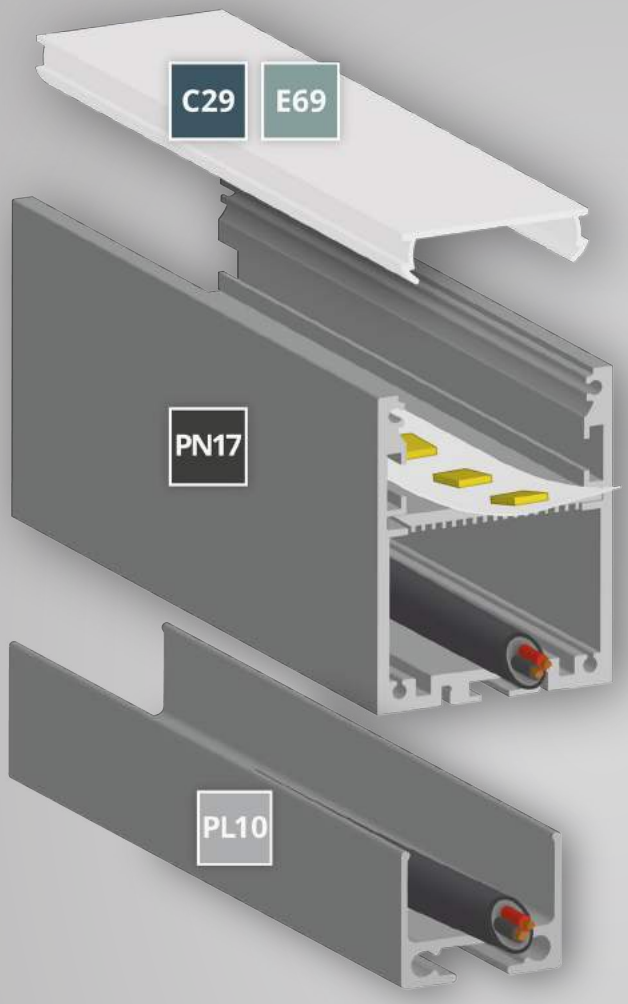

COVERS | ABDECKUNGEN

C14 Item No. | Art. Nr. 8600059

END CAPS | ENDKAPPEN

GRAY GRAU E69 Item No. | Art. Nr. 8102022

BLACK SCHWARZ E69B Item No. | Art. Nr. 8102023

PROFILE

PN17 Item No. | Art. Nr. 8102020

BLACK SCHWARZ 200 cm Item No. | Art. Nr. 8102021

Z10 Item No. | Art. Nr. 8301504

Z11 Item No. | Art. Nr. 8301505

LINEAR LED PENDANT LAMP | LINEARE LED HÄNGELEUCHTE

PL10 Item No. | Art. Nr. 8107012

BLACK SCHWARZ 200 cm Item No. | Art. Nr. 8107014

Z03 Item No. | Art. Nr. 8301502

Z06 Item No. | Art. Nr. 8251001

Z05 Item No. | Art. Nr. 8301501

Z10 Item No. | Art. Nr. 8301504

Z11 Item No. | Art. Nr. 8301505

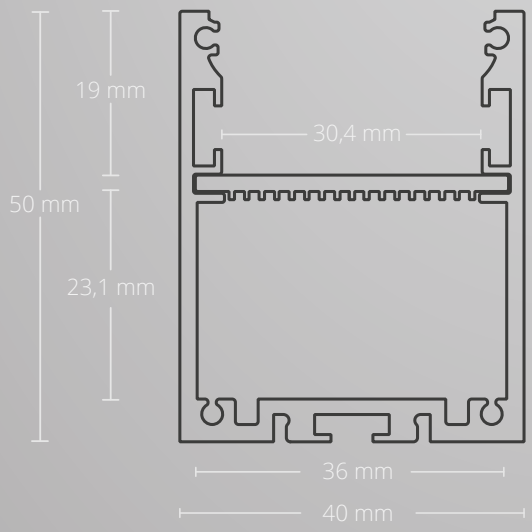

EU EUROPEAN DESIGN EUROPEAN PRODUCTION

PN17 SURFACE | AUFBAU

symmetrical | symmetrisch | LED Stripes max. 30 mm

Aluminium anodized | Aluminium eloxiert
40 mm x 50 mm | 1.124 g/m

200 cm Item No. | Art. Nr. 8102020

200 cm | BLACK/SCHWARZ RAL 9005 Item No. | Art. Nr. 8102021

CONNECTER | VERBINDER Z10 180° Item No. | Art. Nr. 8301504
CONNECTER | VERBINDER Z11 90° Item No. | Art. Nr. 8301505

NEW
PN17

max. 30 mm

OEM

COVERS | ABDECKUNGEN

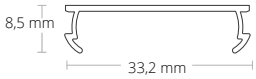

C29 opal/satinised | opal/satiniert | 65 %

PC | 33,18 mm x 8,52 mm
200 cm Item No. | Art. Nr. 8600059

END CAPS | ENDKAPPEN

E69 Aluminium

2 PCS/STK | incl. screws | inkl. Schrauben
Gray | Grau Item No. | Art. Nr. 8102022
Black | Schwarz Item No. | Art. Nr. 8102023

LINEAR LED PENDANT LAMP | LINEARE LED HÄNGELEUCHTE

PL10 cable universal duct | Kabel-Universalkanal

200 cm | Item No. | Art. Nr. 8107012
BLACK/SCHWARZ RAL 9005 Item No. | Art. Nr. 8107014

CONNECTER | VERBINDER Z10 180° Item No. | Art. Nr. 8301504
CONNECTER | VERBINDER Z11 90° Item No. | Art. Nr. 8301505

Z06 Aluminium

Spring-Gripper
Montagefeder
Item No. | Art. Nr. 8251001

Z03 Aluminium 1,5 m

Hanging Wire System
Seilabhängung | Set | 75 kg
Item No. | Art. Nr. 8301502

Z05 Aluminium

Gripper Set
Gelenkgripper Set
Item No. | Art. Nr. 8301501

PN18

max.
35 mm

OEM

EXTENSION OF SERVICE LIFE
VERLÄNGERUNG LEBENSDAUER

MECHANICAL PROTECTION
MECHANISCHER SCHUTZ

COOLING
KÜHLUNG

HIGH LIGHT UTILISATION
HOHE LICHTVERWERTUNG

HOMOGENEOUS LIGHT
HOMOGENES LICHT

HOMOGENOUS LIGHT
WITH MODULAR LED LIGHT SOLUTIONS

- Wall, ceiling or floor mounting
  Wand-, Decken- oder Bodenmontage
- Residential and office furniture
  Wohn- und Büromöbel
- Furniture for business equipment
  Möbel für Geschäftsausstattung
- Home accessories
  Wohnaccessoires
- Mirrors | Spiegel
- Display cases | Vitrinen
- Shelves | Regale
- Stairs
  Treppenstufen
- Balustrades | Balustraden
- Façades, balconies and terraces
  Fassaden, Balkone und Terrassen
- Living spaces | Wohnräume
- Offices | Büroräume
- Hotel and gastronomy business
  Hotellerie und Gastronomie
- Retail (shop and showcase windows)
  Einzelhandel (Shop- und Schaufenster)
- Business areas and showrooms
  Geschäftsflächen und Showrooms
- Barber / Beauty / body art studios
  Friseur-/Beauty-/Body-Art-Studios
- Halls, foyers and corridors
  Hallen, Foyers und Flure
- Wellness and indoor leisure facilities
  Wellness- und Indoor-Freizeitanlagen
- Wet rooms | Nasszellen

Mounting/installation on/in wood strips and plates, plasterboard, tiles, stone, granite, marble and metal surfaces
Montage/Einbau auf/in Holzleisten und -platten, Gipsplatten, Fliesen, Stein-, Granit-, Marmor- und Metalloberflächen

GALAXY profiles

PN18

CORNER | ECK

asymmetrical | asymmetrisch | LED Stripes max. 35 mm

200 cm Item No. | Art. Nr. 8105043

max. 35 mm

max. 35 mm

OEM

PN18 LED CORNER profile is designed for LED flexstripes with a maximum width of 35 mm and is universally used in the Interior areas (also as a stand-alone LED pendant lamp with cord suspension - possible with and without PL10 cable duct or as LED lamp fixed with cable duct).

The angular-shaped LED profile cover opal/satinised (translucence 65%) is made of shatter-proof, non-flammable polycarbonate (classification flammability UL94 V-2) and creates homogeneous LED lighting conditions with high utilisation of the light output. The interior height (distance between LED chips and cover) is coordinated for a continuous light line - no pinpoints of light!

The PN18 LED CORNER profile is the ideal light source for a general LED spatial and object illumination on walls and ceilings. The well-thought-out design is of special value. This profile can be used very flexibly, because it has an intermediate level, which can be removed by simply pulling it out if necessary. The profile is shaped asymmetrically. The corresponding angularly-shaped cover gives a homogeneous spatial/object lighting in two directions. This profile system is ideal for mounting in corners.

This LED CORNER profile can be also equipped with a cord suspension without further adaptation and used as stand-alone LED pendant lamp (or in conjunction with the PL10 cable duct).

Das PN18 LED ECK-Profil ist für LED Flexbänder mit einer maximalen Breite von 35 mm konzipiert und wird universell im Innenbereich (auch als eigenständige LED Hängeleuchte mit Seilabhängung – mit und ohne PL10 Kabelkanal möglich - oder als LED Leuchte mit Kabelkanal) eingesetzt.

Die eckförmige LED Profilabdeckung Opal/satiniert (Lichtdurchlässigkeit 65 %) besteht aus bruchsicherem und schwer brennbarem Polycarbonat (Klassifizierung Brennbarkeit UL94 V-2) und schafft homogene LED Lichtverhältnisse mit hoher Verwertung der Lichtleistung. Die Innenhöhe (Abstand zwischen LED Chips und Abdeckung) ist für eine durchgängige Lichtlinie abgestimmt - keine Lichtpunkte!

Das PN18 LED ECK-Profil ist die ideale Lichtquelle für eine allgemeine LED Raum- und Objektbeleuchtung an Wänden und Decken. Der besondere Mehrwert ist das durchdachte Design. Dieses Profil ist sehr flexibel einsetzbar, denn es weist eine Zwischenebene auf, die bei Bedarf durch einfaches Herausziehen entnommen werden kann. Das Profil ist asymmetrisch geformt. Mit der dazugehörigen eckförmigen Abdeckung erzielt man eine homogene Raum-/Objektbeleuchtung in zwei Richtungen. Dieses Profilsystem ist ideal für die Montage in Ecken.

Dieses LED ECK-Profil kann zudem ohne weiterer Adaption (oder in Verbindung mit dem PL10 Kabelkanal) mit einer Seilabhängung versehen und als eigenständige LED Hängeleuchte eingesetzt werden.

PN18

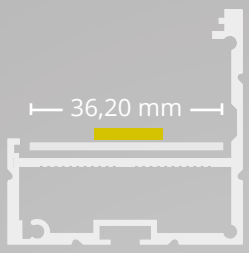

GALAXY profiles

max. 35 mm

OEM

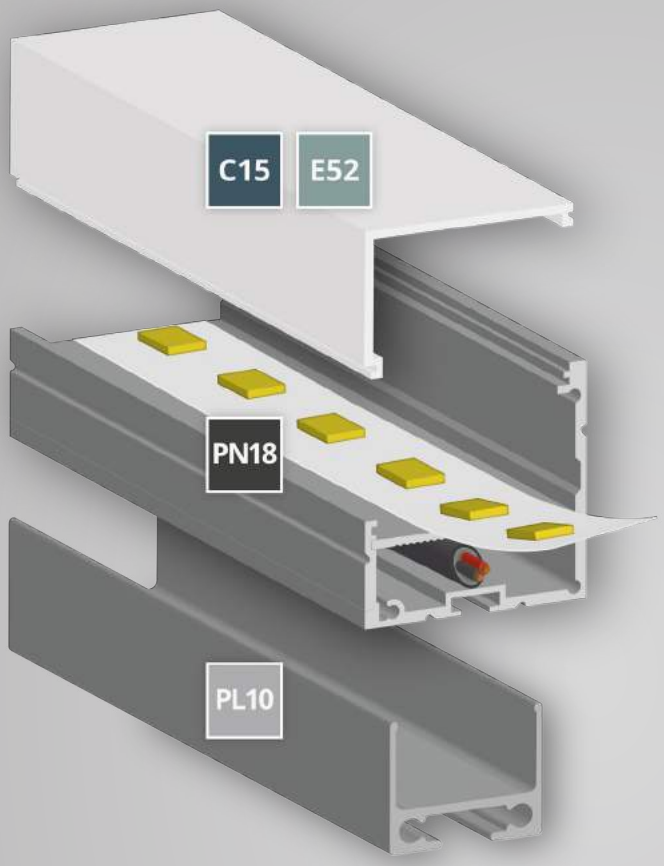

COVERS | ABDECKUNGEN

C15 Item No. | Art. Nr. **8600022**

END CAPS | ENDKAPPEN

E52 Item No. | Art. Nr. **8106075**

PROFILE

PN18 Item No. | Art. Nr. **8105043**

Z10 Item No. | Art. Nr. **8301504**

Z13 Item No. | Art. Nr. **8301505**

LINEAR LED PENDANT LAMP | LINEARE LED HÄNGELEUCHTE

PL10 Item No. | Art. Nr. **8107012**

Z06 Item No. | Art. Nr. **8251001**

Z03 Item No. | Art. Nr. **8301502**

Z10 Item No. | Art. Nr. **8301504**

Z11 Item No. | Art. Nr. **8301505**

Z05 Item No. | Art. Nr. **8301501**

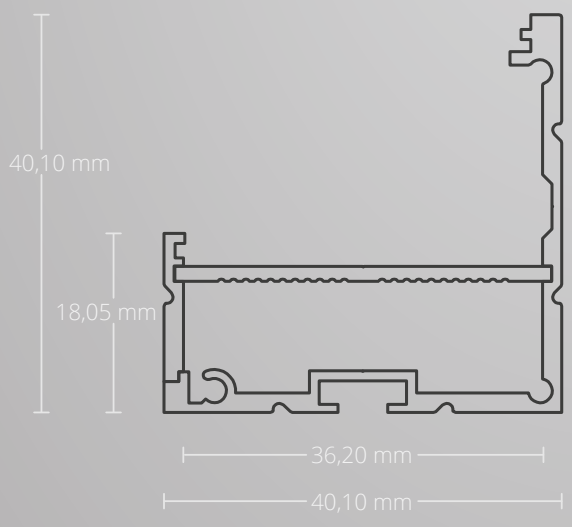

EU EUROPEAN DESIGN EUROPEAN PRODUCTION

PN18

PN18 CORNER | ECK

asymmetrical | asymmetrisch | LED Stripes max. 35 mm

Aluminium anodized | Aluminium eloxiert
40,10 mm x 40,10 mm | 589 g/m

200 cm Item No. | Art. Nr. 8105043

CONNECTER | VERBINDER Z10 180° Item No. | Art. Nr. 8301504
CONNECTER | VERBINDER Z11 90° Item No. | Art. Nr. 8301505

max. 35 mm

OEM

COVERS | ABDECKUNGEN

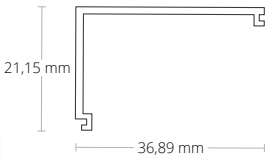

C15 **opal/satinised | opal/satiniert | 65 %**

PC | 36,89 mm x 21,15 mm

200 cm Item No. | Art. Nr. 8600022

END CAPS | ENDKAPPEN

E52 **Aluminium**

2 PCS/STK | incl. screws | inkl. Schrauben
Item No. | Art. Nr. 8106075

LINEAR LED PENDANT LAMP | LINEARE LED HÄNGELEUCHTE

PL10 **cable universal duct | Kabel-Universalkanal**

200 cm | Item No. | Art. Nr. 8107012

CONNECTER | VERBINDER Z10 180° Item No. | Art. Nr. 8301504
CONNECTER | VERBINDER Z11 90° Item No. | Art. Nr. 8301505

Z06 **Aluminium**

Spring-Gripper
Montagefeder
Item No. | Art. Nr. 8251001

Z03 **Aluminium 1,5 m**

Hanging Wire System
Seilabhängung | Set | 75 kg
Item No. | Art. Nr. 8301502

Z05 **Aluminium**

Gripper Set
Gelenkgripper Set
Item No. | Art. Nr. 8301501

PN19

max.
20 mm

OEM

EXTENSION OF SERVICE LIFE
VERLÄNGERUNG LEBENSDAUER

MECHANICAL PROTECTION
MECHANISCHER SCHUTZ

COOLING
KÜHLUNG

HIGH LIGHT UTILISATION
HOHE LICHTVERWERTUNG

HOMOGENEOUS LIGHT
HOMOGENES LICHT

HOMOGENOUS LIGHT
WITH MODULAR LED LIGHT SOLUTIONS

- Wall or ceiling mounting
  Wand- oder Deckenmontage
- Residential and office furniture
  Wohn- und Büromöbel
- Furniture for business equipment
  Möbel für Geschäftsausstattung
- Home accessories
  Wohnaccessoires
- Mirrors | Spiegel
- Cabinet doors | Schranktüren
- Display cases | Vitrinen
- Shelves | Regale
- Stairs
  Treppenstufen
- Balustrades | Balustraden
- Façades, balconies and terraces
  Fassaden, Balkone und Terrassen
- Living spaces | Wohnräume
- Offices | Büroräume
- Hotel and gastronomy business
  Hotellerie und Gastronomie
- Retail (shop and showcase windows)
  Einzelhandel (Shop- und Schaufenster)
- Business areas and showrooms
  Geschäftsflächen und Showrooms
- Barber / Beauty / body art studios
  Friseur-/Beauty-/Body-Art-Studios
- Halls, foyers and corridors
  Hallen, Foyers und Flure
- Wellness and indoor leisure facilities
  Wellness- und Indoor-Freizeitanlagen
- Wet rooms | Nasszellen

Mounting/installation on/in wood strips and plates, plasterboard, tiles, stone, granite, marble and metal surfaces
Montage/Einbau auf/in Holzleisten und -platten, Gipsplatten, Fliesen, Stein-, Granit-, Marmor- und Metalloberflächen

PN19

CORNER | ECK

LED Stripes max. 20 mm

200 cm Item No. | Art. Nr. 8105044

max. 20 mm

max. 20 mm

OEM

PN19 LED CORNER profile is designed for LED flexstripes with a maximum width of 20 mm and is universally used in the Interior areas (also as a stand-alone LED pendant lamp with cord suspension - possible with and without PL10 cable duct or as LED lamp fixed with cable duct).

The angular-shaped and rounded LED profile cover opal/satinised (translucence 65%) is made of shatter-proof, non-flammable polycarbonate (classification flammability UL94 V-2) and creates homogeneous LED lighting conditions with high utilisation of the light output. The interior height (distance between LED chips and cover) is coordinated for a continuous light line - no pinpoints of light!

The PN19 LED CORNER profile is the ideal light source for a general LED spatial and object illumination on walls and ceilings. The well-thought-out design is of special value. The profile is shaped asymmetrically. The corresponding cover gives a homogeneous spatial/object lighting in two directions. This profile system is ideal for mounting in corners.

This LED CORNER profile can be also equipped with a cord suspension without further adaptation and used as stand-alone LED pendant lamp (or in conjunction with the PL10 cable duct).

Das PN19 LED ECK-Profil ist für LED Flexbänder mit einer maximalen Breite von 20 mm konzipiert und wird universell im Innenbereich (auch als eigenständige LED Hängeleuchte mit Seilabhängung – mit und ohne PL10 Kabelkanal möglich - oder als LED Leuchte mit Kabelkanal) eingesetzt.

Die eckförmige sowie die abgerundete LED Profilabdeckung Opal/satiniert (Lichtdurchlässigkeit 65 %) bestehen aus bruchsicherem und schwer brennbarem Polycarbonat (Klassifizierung Brennbarkeit UL94 V-2) und schaffen homogene LED Lichtverhältnisse mit hoher Verwertung der Lichtleistung. Die Innenhöhe (Abstand zwischen LED Chips und Abdeckung) ist für eine durchgängige Lichtlinie abgestimmt - keine Lichtpunkte!

Das PN19 LED ECK-Profil ist die ideale Lichtquelle für eine allgemeine LED Raum- und Objektbeleuchtung an Wänden und Decken. Der besondere Mehrwert ist das durchdachte Design. Das Profil ist asymmetrisch geformt. Mit der dazugehörigen Abdeckung erzielt man eine homogene Raum-/Objektbeleuchtung in zwei Richtungen. Dieses Profilsystem ist perfekt für die Montage in Ecken.

Dieses LED ECK-Profil kann zudem ohne weiterer Adaption (oder in Verbindung mit dem PL10 Kabelkanal) mit einer Seilabhängung versehen und als eigenständige LED Hängeleuchte eingesetzt werden.

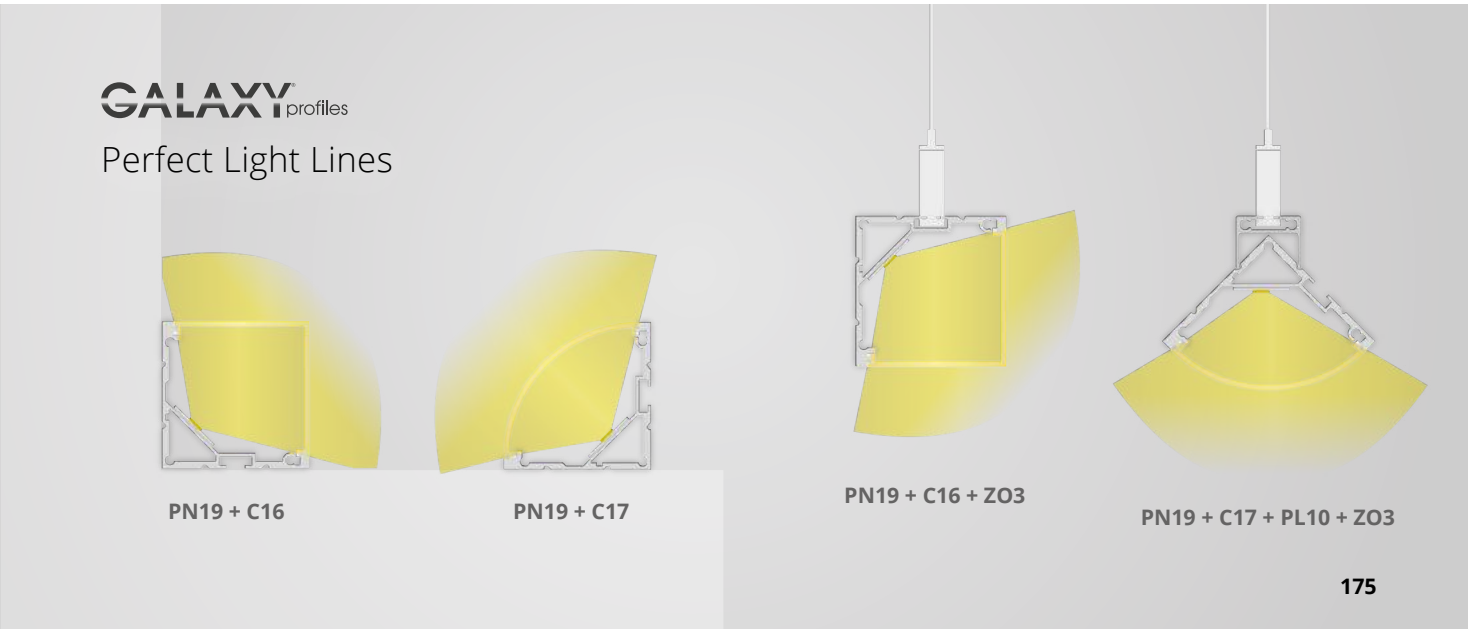

PN19

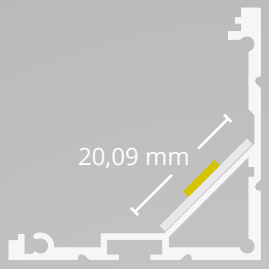

GALAXY profiles

max. 20 mm

OEM

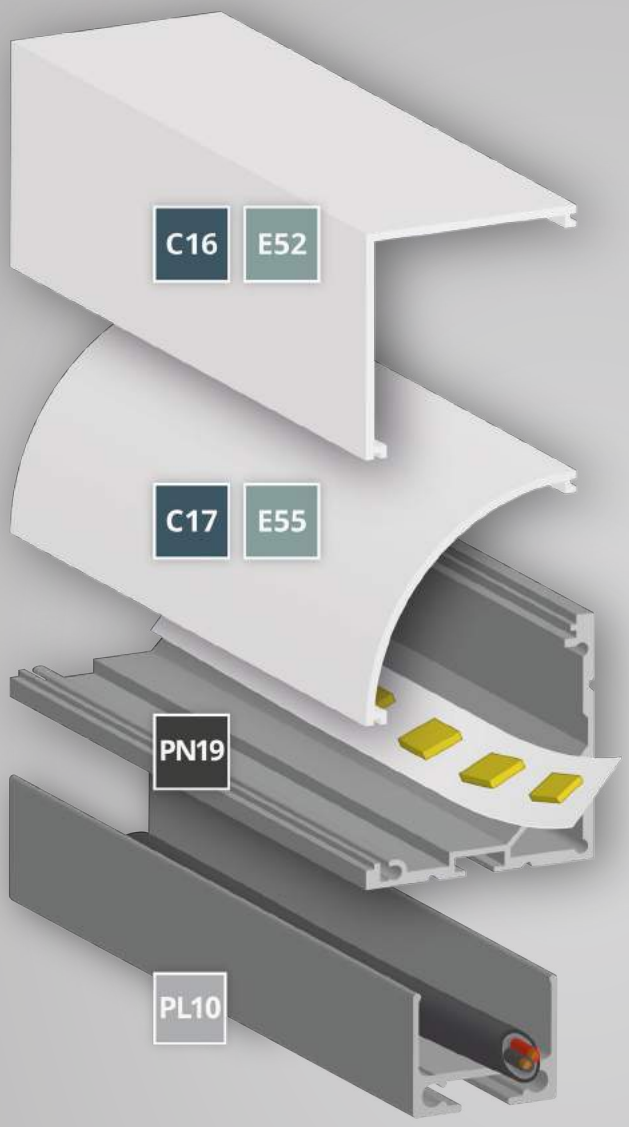

COVERS | ABDECKUNGEN

C16	Item No. | Art. Nr.	8600023
C17	Item No. | Art. Nr.	8600024

END CAPS | ENDKAPPEN

C16 E52	Item No. | Art. Nr.	8106075	
C17 E55	Item No. | Art. Nr.	8106077	

PROFILE

PN19	Item No. | Art. Nr.	8105044

Z10	Item No. | Art. Nr.	8301504
Z11	Item No. | Art. Nr.	8301505

LINEAR LED PENDANT LAMP | LINEARE LED HÄNGELEUCHTE

PL10	Item No. | Art. Nr.	8107012
Z06	Item No. | Art. Nr.	8251001
Z03	Item No. | Art. Nr.	8301502
Z10	Item No. | Art. Nr.	8301504
Z11	Item No. | Art. Nr.	8301505
Z05	Item No. | Art. Nr.	8301501

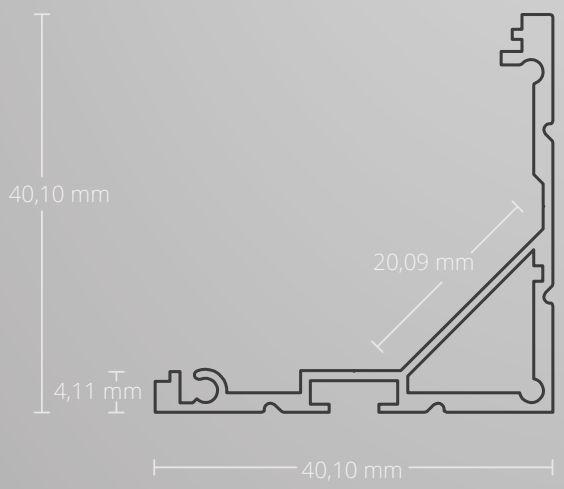

EU EUROPEAN DESIGN EUROPEAN PRODUCTION

PN19 CORNER | ECK

LED Stripes max. 20 mm

Aluminium anodized | Aluminium eloxiert
40,10 mm x 40,10 mm | 435 g/m

200 cm Item No. | Art. Nr. 8105044

CONNECTER | VERBINDER Z10 180° Item No. | Art. Nr. 8301504
CONNECTER | VERBINDER Z11 90° Item No. | Art. Nr. 8301505

PN19

max. 20 mm

OEM

COVERS | ABDECKUNGEN

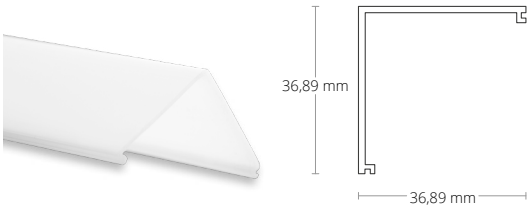

C16 **opal/satinised | opal/satiniert | 65 %**

PC | 36,89 mm x 36,89 mm
200 cm Item No. | Art. Nr. 8600023

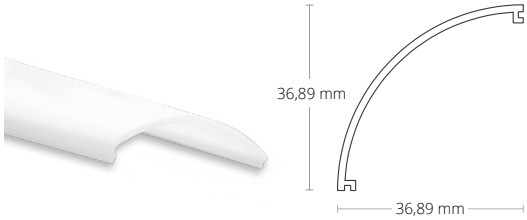

C17 **opal/satinised | opal/satiniert | 65 %**

PC | 36,89 mm x 36,89 mm
200 cm Item No. | Art. Nr. 8600024

END CAPS | ENDKAPPEN

C16

E52 **Aluminium**
2 PCS/STK | incl. screws | inkl. Schrauben
Gray | Grau Item No. | Art. Nr. 8106075

C17

E55 **Aluminium**
2 PCS/STK | incl. screws | inkl. Schrauben
Gray | Grau Item No. | Art. Nr. 8106077

LINEAR LED PENDANT LAMP | LINEARE LED HÄNGELEUCHTE

PL10 **cable universal duct | Kabel-Universalkanal**
200 cm | Item No. | Art. Nr. 8107012

CONNECTER | VERBINDER Z10 180° Item No. | Art. Nr. 8301504
CONNECTER | VERBINDER Z11 90° Item No. | Art. Nr. 8301505

Z06 **Aluminium**
Spring-Gripper
Montagefeder
Item No. | Art. Nr. 8251001

Z03 **Aluminium 1,5 m**
Hanging Wire System
Seilabhängung | Set | 75 kg
Item No. | Art. Nr. 8301502

Z05 **Aluminium**
Gripper Set
Gelenkgripper Set
Item No. | Art. Nr. 8301501

NEW PN20

max. 20 mm

OEM

EXTENSION OF SERVICE LIFE
VERLÄNGERUNG LEBENSDAUER

MECHANICAL PROTECTION
MECHANISCHER SCHUTZ

COOLING
KÜHLUNG

HIGH LIGHT UTILISATION
HOHE LICHTVERWERTUNG

HOMOGENEOUS LIGHT
HOMOGENES LICHT

NEW TO OUR RANGE
IM SORTIMENT

HOMOGENOUS LIGHT WITH MODULAR LED LIGHT SOLUTIONS

- Homes
  Wohnräume
- Offices, conference and presentation rooms
  Büro-, Konferenz- und Präsentationsräume
- Waiting rooms
  Ordinationen
- Business premises and sales floors
  Geschäfts- und Verkaufsflächen
- Showrooms
- Hotel and gastronomy
  Hotellerie und Gastronomie
- Foyers, corridors and connecting rooms
  Foyers, Flure und Verbindungsräume
- Waiting and common rooms
  Warte- und Aufenthaltsräume
- Commercial premises (e.g. hair salons)
  Gewerbliche Dienstleistungsräumlichkeiten (z. B. Friseursalons etc.)
- Technology and supply rooms
  Technik- und Versorgungsräume

Mounting/installation on/in wood strips and plates, plasterboard, tiles, stone, granite, marble and metal surfaces
Montage/Einbau auf/in Holzleisten und -platten, Gipsplatten, Fliesen, Stein-, Granit-, Marmor- und Metalloberflächen

NEW
PN20

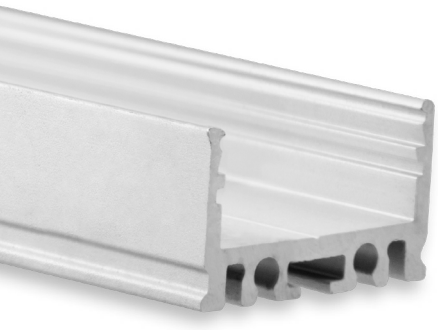

PN20

SURFACE | AUFBAU

high | hoch | LED Stripes max. 20 mm

200 cm Item No. | Art. Nr. 8102010

max. 20 mm

max. 20 mm

OEM

The PN20 LED CONSTRUCTION profile is supplied as standard in a length of 200 cm, is made of high-quality aluminium (anodised) and designed for use both as a CONSTRUCTION and INSTALLATION profile, as well as a standalone linear lighting system (in conjunction with the cable lock PL10 or the mounting profile PL10.1 - with and without wire suspension).

With the flat standard profile cover made of shatter-proof and flame-retardant polycarbonate (UL94 V-2 flammability classification - opal/satin finish - 65% light transmission), the ALU profile is completely covered on the top side. LED Flexbands with a max. width of 20 mm can be glued in.

The PN20 LED CONSTRUCTION profile has a very low internal height of only 8.6 mm. The cover is also available in 6 m!

Das PN20 LED AUFBAU-Profil wird standardmäßig in der Länge 200 cm geliefert, ist aus hochwertigem Aluminium (eloxiert) gefertigt und für den Einsatz sowohl als AUFBAU- und EINBAU-Profil als auch als eigenständiges lineares Leuchtensystem (in Verbindung mit der Kabelschleuse PL10 oder dem Montageprofil PL10.1 – mit und ohne Seilabhängung) konzipiert.

Mit der flachen Standard-Profilabdeckung aus bruchsicherem und schwer brennbaren Polycarbonat (Klassifizierung Brennbarkeit UL94 V-2 - opal/satiniert – Lichtdurchlässigkeit 65 %) wird das ALU-Profil oberseitig komplett abgedeckt. Es können LED Flexbänder mit einer max. Breite von 20 mm eingeklebt werden.

Das PN20 LED AUFBAU-Profil hat eine sehr geringe Innenhöhe von nur 8,6 mm. Die Abdeckung ist auch in 6 m verfügbar!

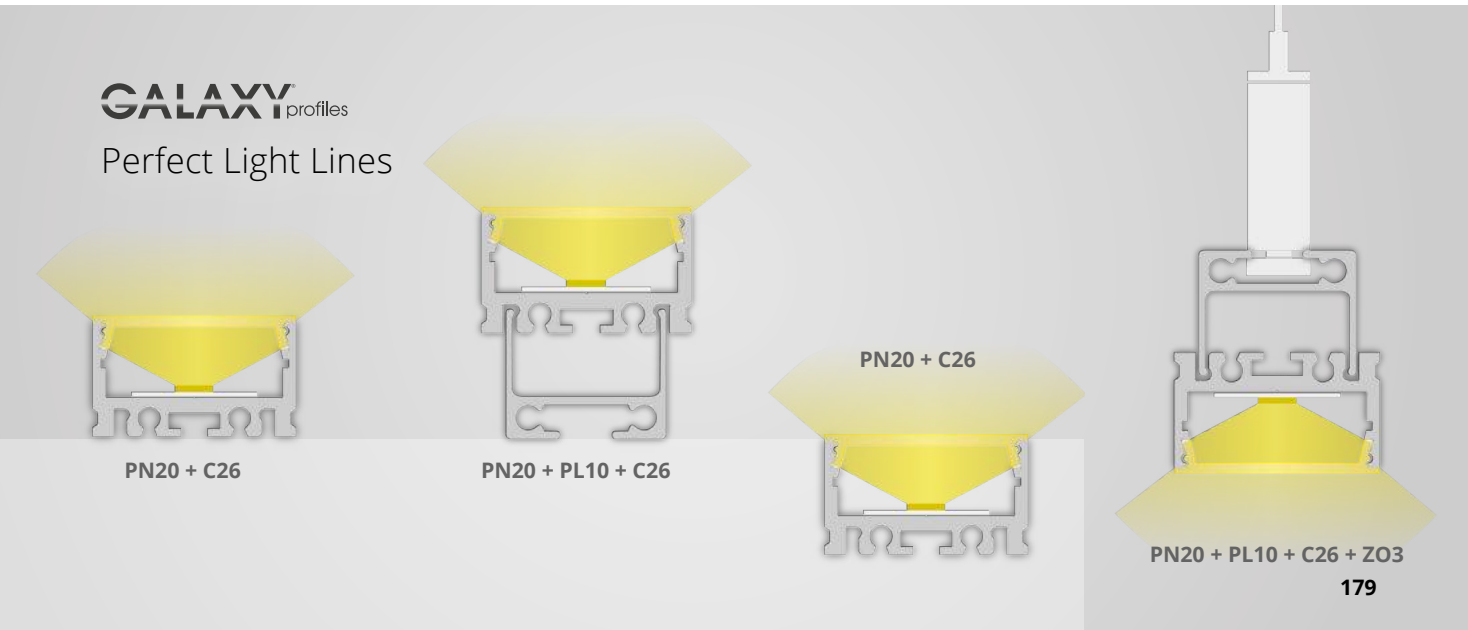

NEW PN20

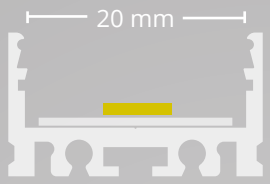

GALAXY profiles

max. 20 mm

OEM

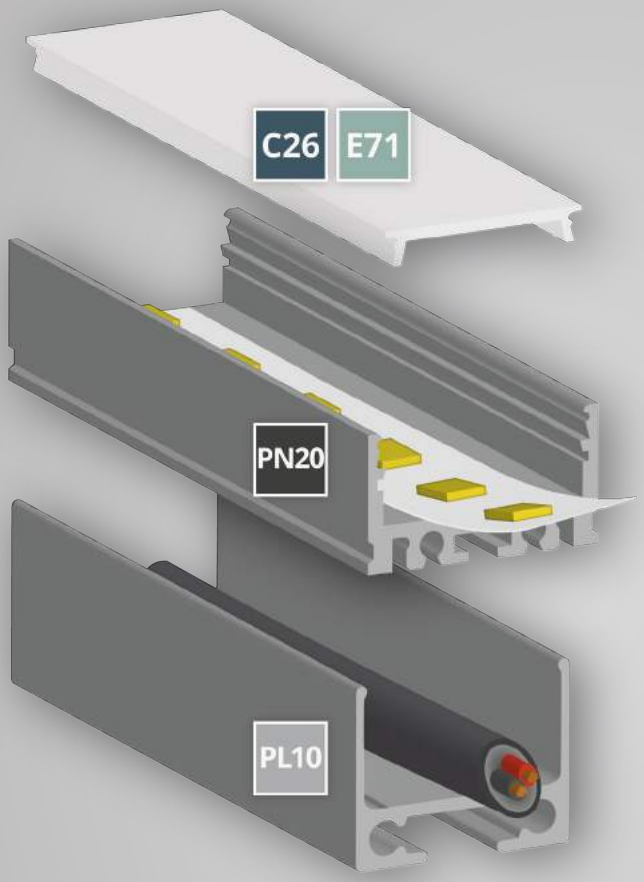

COVERS | ABDECKUNGEN

	Item No. | Art. Nr.	
C26	200 cm 8600057	600 cm 8600058

END CAPS | ENDKAPPEN

	Item No. | Art. Nr.
E71	8102012

PROFILE

	Item No. | Art. Nr.
PN20	8102010

Z21
Item No. | Art. Nr.
8102014

PL10.1
Item No. | Art. Nr.
10 cm 8101085
200 cm 8101080

LINEAR LED PENDANT LAMP | LINEARE LED HÄNGELEUCHTE

	Item No. | Art. Nr.
PL10	8107012

Z06
Item No. | Art. Nr.
8251001

Z03
Item No. | Art. Nr.
8301502

Z10
Item No. | Art. Nr.
8301504

Z11
Item No. | Art. Nr.
8301505

Z05
Item No. | Art. Nr.
8301501

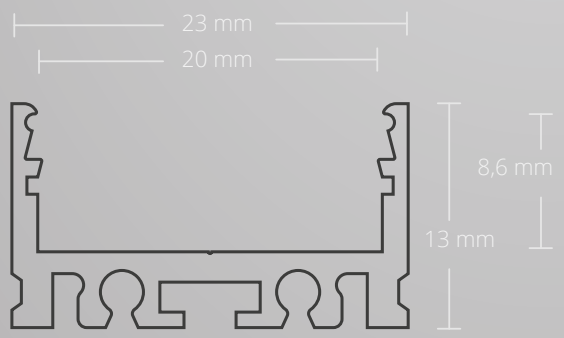

EU EUROPEAN DESIGN
EUROPEAN PRODUCTION

NEW
PN20

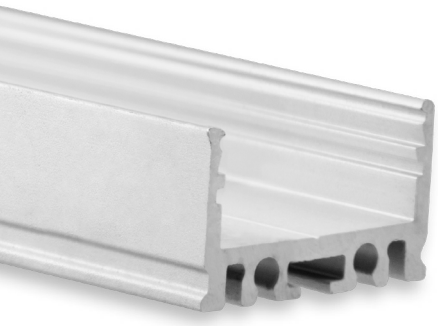

PN20 SURFACE | AUFBAU

high | hoch | LED Stripes max. 20 mm

Aluminium anodized | Aluminium eloxiert
23 mm x 13 mm | 217 g/m

200 cm Item No. | Art. Nr. 8102010

Z21 Mounting Clips | Montageklammer Item No. | Art. Nr. 8102014
PL10.1 Mounting Profile | Montageprofil | 10 cm Item No. | Art. Nr. 8101085
PL10.1 Mounting Profile | Montageprofil | 200 cm Item No. | Art. Nr. 8101080

max. 20 mm

OEM

COVERS | ABDECKUNGEN

C26 opal/satinised | opal/satiniert | 65 %

PC | 23 mm x 3,93 mm
200 cm Item No. | Art. Nr. 8600057
600 cm Item No. | Art. Nr. 8600058

END CAPS | ENDKAPPEN

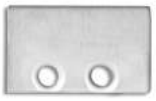

E71 Aluminium

2 PCS/STK | incl. screws | inkl. Schrauben
Gray | Grau Item No. | Art. Nr. 8102012

LINEAR LED PENDANT LAMP | LINEARE LED HÄNGELEUCHTE

PL10 cable universal duct | Kabel-Universalkanal

200 cm | Item No. | Art. Nr. 8107012
CONNECTER | VERBINDER Z10 180° Item No. | Art. Nr. 8301504
CONNECTER | VERBINDER Z11 90° Item No. | Art. Nr. 8301505

Z06 Aluminium

Spring-Gripper
Montagefeder
Item No. | Art. Nr. 8251001

Z03 Aluminium 1,5 m

Hanging Wire System
Seilabhängung | Set | 75 kg
Item No. | Art. Nr. 8301502

Z05 Aluminium

Gripper Set
Gelenkgripper Set
Item No. | Art. Nr. 8301501

NEW PN21

max. 20 mm

OEM

EXTENSION OF SERVICE LIFE
VERLÄNGERUNG LEBENSDAUER

MECHANICAL PROTECTION
MECHANISCHER SCHUTZ

COOLING
KÜHLUNG

HIGH LIGHT UTILISATION
HOHE LICHTVERWERTUNG

HOMOGENEOUS LIGHT
HOMOGENES LICHT

NEW TO OUR RANGE IM SORTIMENT

HOMOGENOUS LIGHT WITH MODULAR LED LIGHT SOLUTIONS

- Homes
  Wohnräume
- Offices, conference and presentation rooms
  Büro-, Konferenz- und Präsentationsräume
- Waiting rooms
  Ordinationen
- Business premises and sales floors
  Geschäfts- und Verkaufsflächen
- Showrooms
- Hotel and gastronomy
  Hotellerie und Gastronomie
- Foyers, corridors and connecting rooms
  Foyers, Flure und Verbindungsräume
- Waiting and common rooms
  Warte- und Aufenthaltsräume
- Commercial premises (e.g. hair salons)
  Gewerbliche Dienstleistungsräumlichkeiten (z. B. Friseursalons etc.)
- Technology and supply rooms
  Technik- und Versorgungsräume

Mounting/installation on/in wood strips and plates, plasterboard, tiles, stone, granite, marble and metal surfaces
Montage/Einbau auf/in Holzleisten und -platten, Gipsplatten, Fliesen, Stein-, Granit-, Marmor- und Metalloberflächen

NEW

PN21

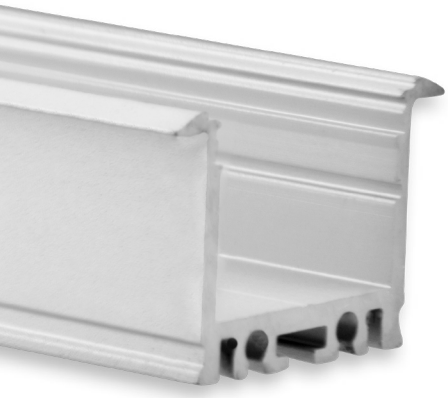

PN21

RECESSED | EINBAU

high/wings | hoch/Flügel| LED Stripes max. 20 mm

200 cm Item No. | Art. Nr. 8102011

max. 20 mm

max. 20 mm

OEM

The PN21 LED INSTALLATION profile is supplied as standard in a length of 200 cm, is made of high-quality aluminium (anodised) and designed for use as an INSTALLATION profile (optionally with the additional PL10 or the mounting profile PL10.1).

With the flat standard profile cover made of shatter-proof and flame-retardant polycarbonate (UL94 V-2 flammability classification - opal/satin finish - 65% light transmission), the ALU profile is completely covered on the top side. LED Flexbands with a max. width of 20 mm can be glued in.

The inside height of the PN21 is 15.1 mm. For this reason, even stronger LED stripes can be used without one being aware of the individual points of light. The opal/satin finish produces a homogeneous light bar! The cover is also available in 6 m!

Das PN21 LED AUFBAU-Profil wird standardmäßig in der Länge 200 cm geliefert, ist aus hochwertigem Aluminium (eloxiert) gefertigt und für den Einsatz sowohl als AUFBAU- und EINBAU-Profil als auch als eigenständiges lineares Leuchtensystem (in Verbindung mit der Kabelschleuse PL10 oder dem Montageprofil PL10.1 – mit und ohne Seilabhängung) konzipiert.

Mit der flachen Standard-Profilabdeckung aus bruchsicherem und schwer brennbaren Polycarbonat (Klassifizierung Brennbarkeit UL94 V-2 - opal/satiniert – Lichtdurchlässigkeit 65 %) wird das ALU-Profil oberseitig komplett abgedeckt. Es können LED Flexbänder mit einer max. Breite von 20 mm eingeklebt werden.

Die Innenhöhe des PN21 beträgt 15,1 mm. Aus diesem Grund können auch stärkere LED Stripes verwendet werden, ohne dass man dabei die einzelnen Lichtpunkte wahrnimmt. Mit der opal/satinierten Abdeckung erhält man eine homogene Lichtleiste! Die Abdeckung ist auch in 6 m verfügbar!

GALAXY profiles

Perfect Light Lines

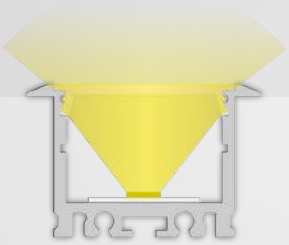

PN21 + C26

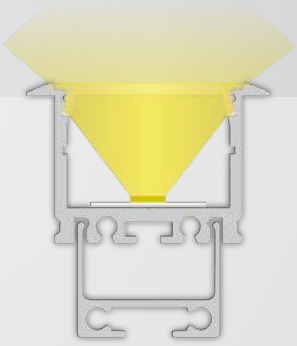

PN21 + PL10 + C26

NEW PN21

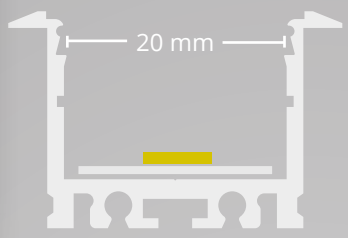

GALAXY profiles

max. 20 mm

OEM

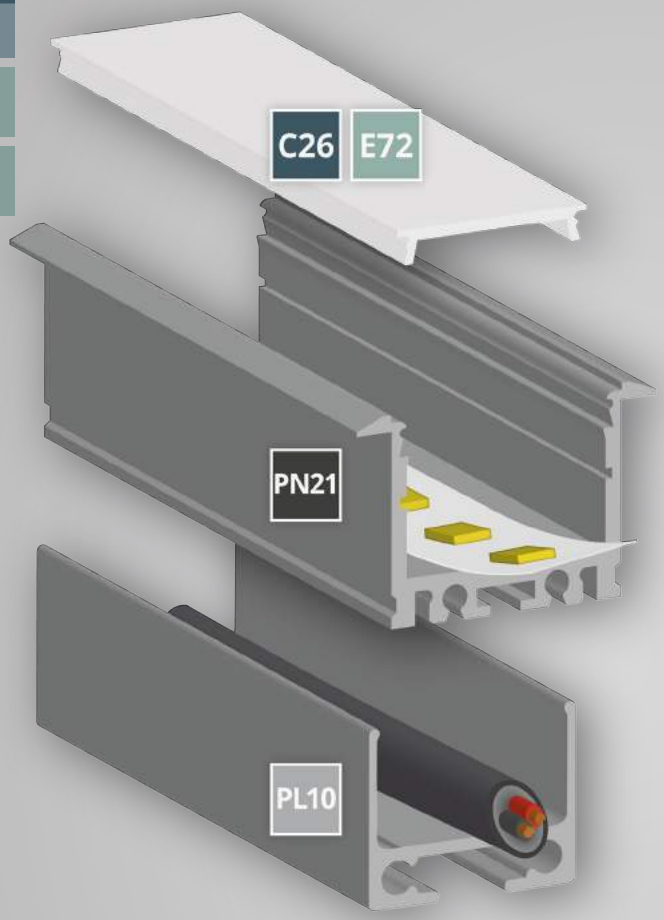

COVERS | ABDECKUNGEN

C26 Item No. | Art. Nr. **200 cm 8600057** Item No. | Art. Nr. **600 cm 8600058**

END CAPS | ENDKAPPEN

E72 Item No. | Art. Nr. **8102013**

PROFILE

PN21 Item No. | Art. Nr. **8102011**

Z21 Item No. | Art. Nr. **8102014**

PL10.1 Item No. | Art. Nr. **10 cm 8101085** **200 cm 8101080**

LINEAR LED LAMP | LINEARE LED LEUCHTE

PL10 Item No. | Art. Nr. **8107012**

Z10 Item No. | Art. Nr. **8301504**

Z06 Item No. | Art. Nr. **8251001**

Z11 Item No. | Art. Nr. **8301505**

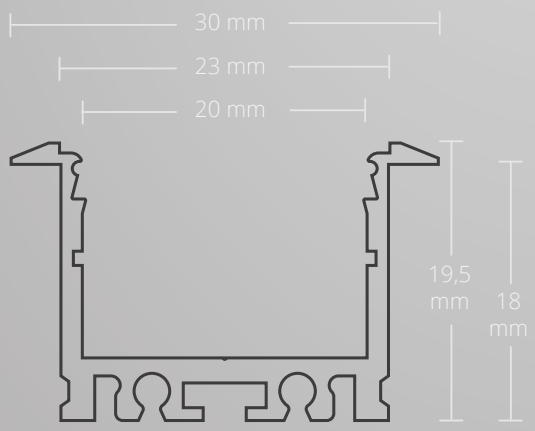

EU EUROPEAN DESIGN EUROPEAN PRODUCTION

PN21 RECESSED | EINBAU

high/wings | hoch/Flügel| LED Stripes max. 20 mm

Aluminium anodized | Aluminium eloxiert
30 mm x 19,5 mm | 291,5 g/m

200 cm Item No.|Art. Nr. 8102011
Z21 Mounting Clips | Montageklammer Item No.|Art. Nr. 8102014
PL10.1 Mounting Profile | Montageprofil | 10 cm Item No.|Art. Nr. 8101085
PL10.1 Mounting Profile | Montageprofil | 200 cm Item No.|Art. Nr. 8101080

NEW
PN21

max. 20 mm

OEM

COVERS | ABDECKUNGEN

C26 opal/satinised | opal/satiniert | 65 %

PC | 23 mm x 3,93 mm
200 cm Item No.|Art. Nr. 8600057
600 cm Item No.|Art. Nr. 8600058

END CAPS | ENDKAPPEN

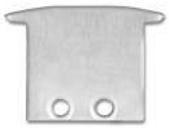

E72 Aluminium

2 PCS/STK | incl. screws | inkl. Schrauben
Gray | Grau Item No.|Art. Nr. 8102013

LINEAR LED PENDANT LAMP | LINEARE LED HÄNGELEUCHTE

PL10 cable universal duct | Kabel-Universalkanal

200 cm | Item No.|Art. Nr. 8107012
CONNECTER | VERBINDER Z10 180° Item No.|Art. Nr. 8301504
CONNECTER | VERBINDER Z11 90° Item No.|Art. Nr. 8301505

Z06 Aluminium

Spring-Gripper
Montagefeder
Item No.|Art. Nr. 8251001

PN33

max.
14 mm

OEM

EXTENSION OF SERVICE LIFE
VERLÄNGERUNG LEBENSDAUER

MECHANICAL PROTECTION
MECHANISCHER SCHUTZ

COOLING
KÜHLUNG

HIGH LIGHT UTILISATION
HOHE LICHTVERWERTUNG

HOMOGENEOUS LIGHT
HOMOGENES LICHT

HOMOGENOUS LIGHT WITH MODULAR LED LIGHT SOLUTIONS

- Wall, ceiling or floor mounting
  Wand-, Decken- oder Bodenmontage
- Residential and office furniture
  Wohn- und Büromöbel
- Furniture for business equipment
  Möbel für Geschäftsausstattung
- Home accessories
  Wohnaccessoires
- Mirrors | Spiegel
- Cabinet doors | Schranktüren
- Display cases | Vitrinen
- Shelves | Regale
- Balustrades | Balustraden
- Façades, balconies and terraces
  Fassaden, Balkone und Terrassen
- Living spaces | Wohnräume
- Offices | Büroräume
- Hotel and gastronomy business
  Hotellerie und Gastronomie
- Retail (shop and showcase windows)
  Einzelhandel (Shop- und Schaufenster)
- Business areas and showrooms
  Geschäftsflächen und Showrooms
- Barber / Beauty / body art studios
  Friseur-/Beauty-/Body-Art-Studios
- Halls, foyers and corridors
  Hallen, Foyers und Flure
- Wellness and indoor leisure facilities
  Wellness- und Indoor-Freizeitanlagen
- Wet rooms | Nasszellen

Mounting/installation on/in wood strips and plates, plasterboard, tiles, stone, granite, marble and metal surfaces
Montage/Einbau auf/in Holzleisten und -platten, Gipsplatten, Fliesen, Stein-, Granit-, Marmor- und Metalloberflächen

PN33

COOLING | KÜHLUNG

LED Stripes max. 14 mm

200 cm Item No. | Art. Nr. 8105050

max. 14 mm

max. 14 mm

OEM

The PN33 cooling stripe is designed for LED flexstripes with a maximum width of 15 mm which are placed centred along the groove and glued.

PN33 LED cooling stripes by GALAXY® profiles are

- heat conducting.
- extend the life of the LED stripes through this property and
- protect LED stripes against mechanical influences.

LED cooling stripes can be mounted on smooth surfaces with double-sided adhesive tape. Otherwise, they are fixed with screws on the structure.

Der PN33 Kühlstreifen ist für LED Flexbänder mit einer maximalen Breite von 14 mm konzipiert, die entlang der Nut mittig eingeklebt werden.

PN33 LED Kühlstreifen von GALAXY® profiles sind

- wärmeableitend,
- verlängern mit dieser Eigenschaft die Lebensdauer der LED Stripes und
- schützen LED Streifen vor mechanischen Einwirkungen.

LED Kühlstreifen können bei glatten Oberflächen auch mit einem beidseitigen Klebeband angebracht werden. Andernfalls werden sie mit Schrauben an der Substanz fixiert.

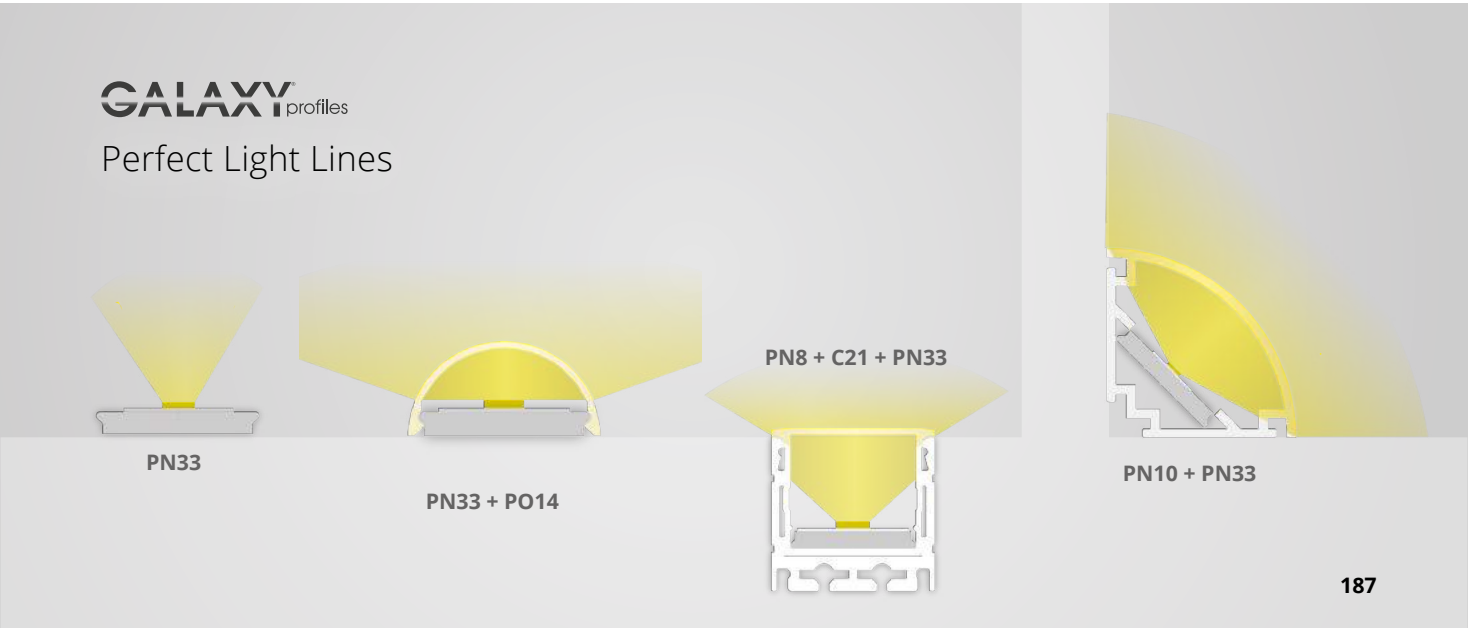

PN33

14,64 mm

GALAXY profiles

max. 14 mm

OEM

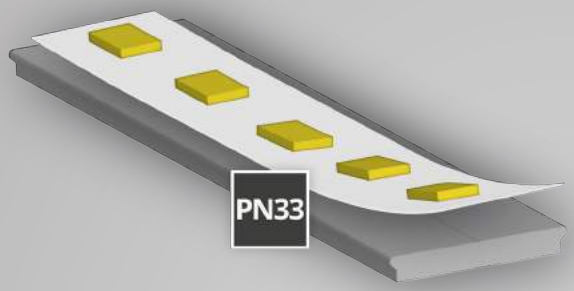

LED COOLING PROFILE | LED KÜHLSTREIFEN

PN33

Item No. | Art. Nr.
8105050

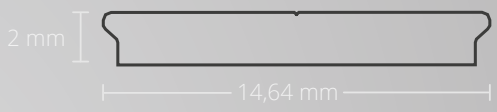

EU EUROPEAN DESIGN
EUROPEAN PRODUCTION

PN33 COOLING | KÜHLUNG

LED Stripes max. 14 mm

Aluminium anodized | Aluminium eloxiert
14,64 mm x 2,00 mm | 78 g/m

200 cm Item No. | Art. Nr. 8105050

max. 14 mm

OEM

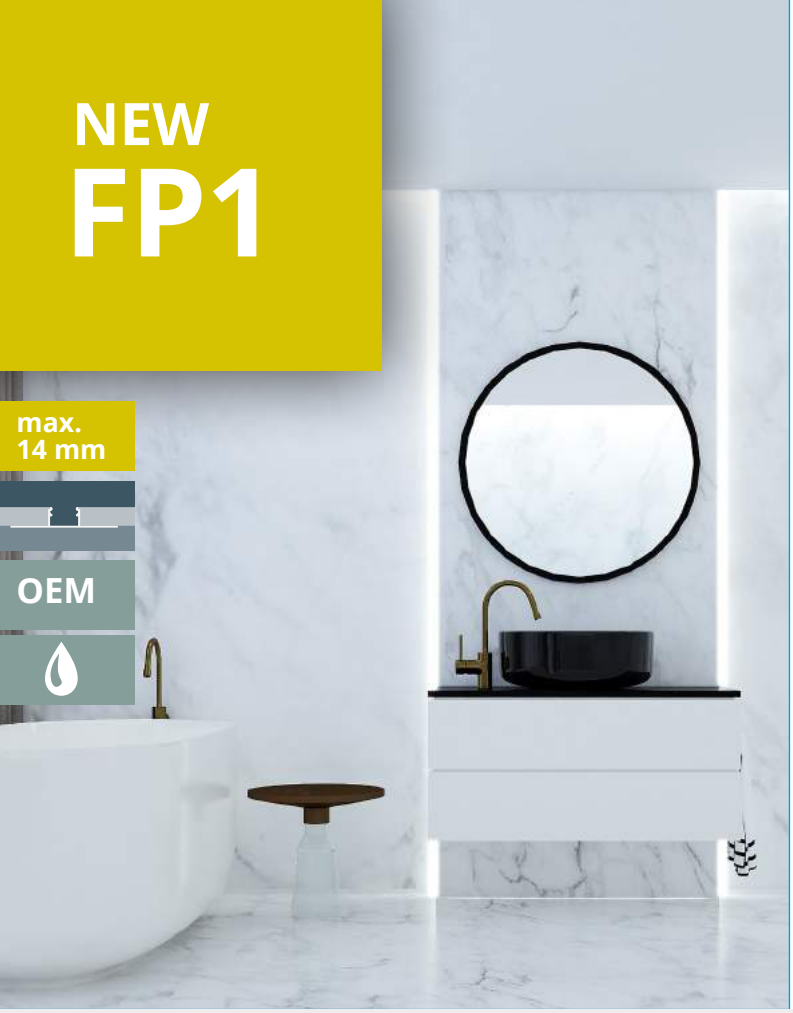

EXTENSION OF SERVICE LIFE
VERLÄNGERUNG LEBENSDAUER

MECHANICAL PROTECTION
MECHANISCHER SCHUTZ

COOLING
KÜHLUNG

HIGH LIGHT UTILISATION
HOHE LICHTVERWERTUNG

HOMOGENEOUS LIGHT
HOMOGENES LICHT

NEW TO OUR RANGE IM SORTIMENT

HOMOGENOUS LIGHT WITH MODULAR LED LIGHT SOLUTIONS

- Bathrooms/WCs
  Bad/WC
- Kitchens
  Küche
- Utility rooms/cellars
  Waschküche/Keller
- Technology rooms
  Technikräume
- Spa and wellness areas
  SPA- und Wellnessbereiche
- Swimming pools
  Schwimm-/Hallenbäder
- Car washes
  Autowaschanlagen/-waschstraßen
- Basically in any tile concept
  Grundsätzlich in jedes Fliesenkonzept

Mounting/installation on/in wood strips and plates, plasterboard, tiles, stone, granite, marble and metal surfaces
Montage/Einbau auf/in Holzleisten und -platten, Gipsplatten, Fliesen, Stein-, Granit-, Marmor- und Metalloberflächen

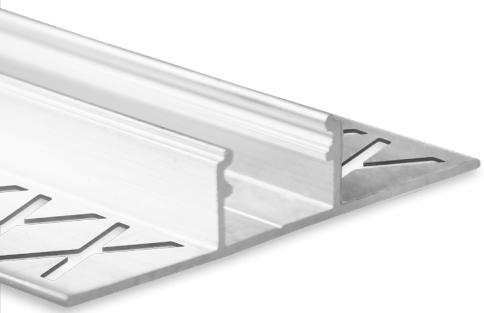

NEW
FP1

FP1

TILE | FLIESEN

Middle | Mitte | LED Stripes max. 14 mm

250 cm Item No. | Art. Nr. 8102033

max. 14 mm

max. 14 mm

OEM

Designed for tile concepts!

This MIDDLE FP1 LED TILE profile is available in the standard lengths of 200 cm and 250 cm, and is designed for LED flexbands with a maximum width of 14 mm. This profile system has a large-area wings on both sides (20 mm wide), which are filled in with tile adhesive, thus integrating them into the tile concept. The tiles are glued on the wings. Due to its large surface, the FP1 LED TILE profile dissipates the heat generated very well.

The LED profile covers (opal/satin - light transmission 65% - also available in 300 cm and 600 cm | transparent - light transmission 85%) are made of shatter-proof and flame-retardant polycarbonate (classification flammability UL94V-2), are flush-mounted and create homogeneous LED lighting conditions with high utilisation of the light output.

Important information:

The use in wet cells or outdoors is possible only in sealed form. Special protection against moisture and water is provided by silicone, which is applied to the joints for sealing purposes. Absolute watertightness is achieved for the LED profile systems by casting with Wepuran casting resin on polyurethane resin-basis (PUR).

When selecting the LED flex band, make sure that the protection class specified by the manufacturer (at least IP65) is maintained.

Designt für Fliesenkonzepte!

Dieses FP1 LED FLIESEN-Profil MITTE ist in den Standardlängen von 200 cm und 250 cm erhältlich und ist für LED Flexbänder mit einer maximalen Breite von 14 mm konzipiert. Dieses Profilsystem hat beidseitig großflächige Flügel (20 mm breit), die mit Fliesenkleber verspachtelt und damit ins Fliesenkonzept integriert werden. Die Fliesen werden auf die Flügel geklebt. Das FP1 LED FLIESEN-Profil leitet aufgrund seiner großen Oberfläche die entstehende Wärme sehr gut ab.

Die LED Profilabdeckungen (opal/satiniert - Lichtdurchlässigkeit 65 % - auch in 300 cm und 600 cm erhältlich | transparent – Lichtdurchlässigkeit 85 %) bestehen aus bruchsicherem und schwer brennbarem Polycarbonat (Klassifizierung Brennbarkeit UL94V-2), schließen bündig ab und schaffen homogene LED Lichtverhältnisse mit hoher Verwertung der Lichtleistung.

Wichtiger Hinweis:

Der Einsatz in Nasszellen oder im Außenbereich ist ausschließlich nur in abgedichteter Form möglich. Besonderen Schutz vor Feuchtigkeit und Wasser bietet Silikon, das zum Abdichten auf die Verbindungsstellen aufgetragen wird. Absolute Wasserdichtheit erreicht man bei den LED Profilsystemen mit dem Vergießen mit Wepuran-Gießharz auf Polyurethanharzbasis (PUR).

Achten Sie bei der Wahl des LED Flexbandes auf die herstellerseitig angegebene Schutzart (mindestens IP65).

GALAXY profiles

Perfect Light Lines

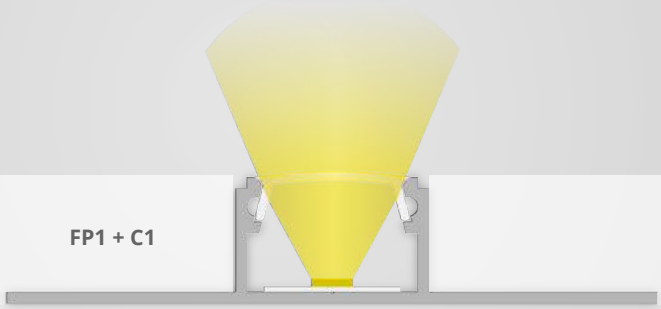

NEW FP1

GALAXY profiles

max. 14 mm

OEM

COVERS | ABDECKUNGEN

C1	200 cm	Item No. | Art. Nr. 8600004	Item No. | Art. Nr. 250 cm 8600026, 600 cm 8600037
C2	200 cm	Item No. | Art. Nr. 8600003	

PROTECTIVE COVER | SCHUTZCOVER

C1S	500 cm	Item No. | Art. Nr. 8600065

PROFILE

FP1	200 cm	Item No. | Art. Nr. 8102032
	250 cm	Item No. | Art. Nr. 8102033

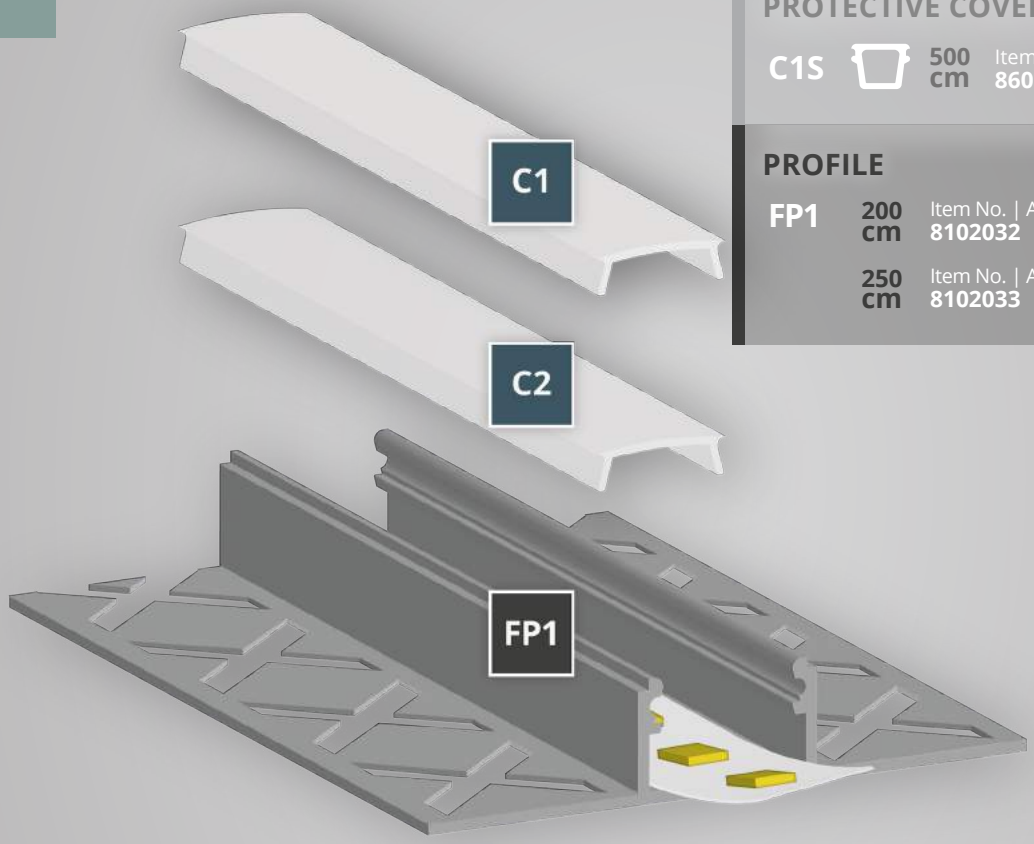

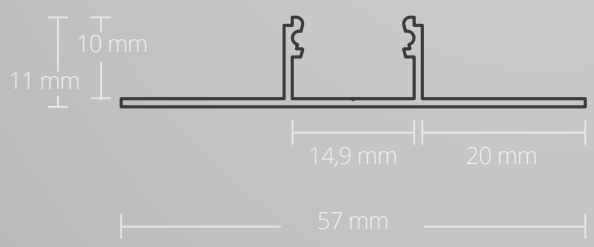

EU EUROPEAN DESIGN EUROPEAN PRODUCTION

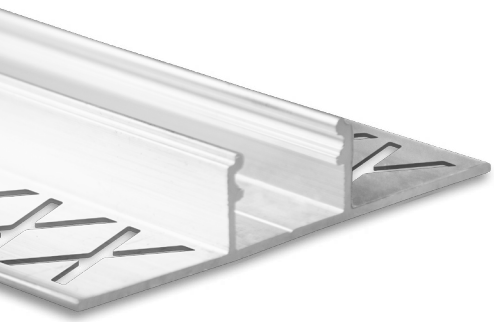

FP1 TILE | FLIESEN

Middle | Mitte | LED Stripes max. 14 mm

Aluminium anodized | Aluminium eloxiert
57 mm x 11 mm | 225 g/m

200 cm Item No. | Art. Nr. 8102032
250 cm Item No. | Art. Nr. 8102033

NEW
FP1

max. 14 mm

OEM

COVERS | ABDECKUNGEN

C1 opal/satinised | opal/satiniert | 65 %

PC | 13,81 mm x 4,37 mm

200 cm Item No. | Art. Nr. 8600004
250 cm Item No. | Art. Nr. 8600026
600 cm Item No. | Art. Nr. 8600037

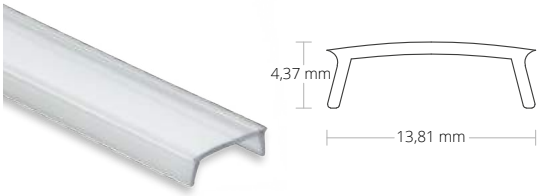

C2 transparent | klar | 85 %

PC | 13,81 mm x 4,37 mm

200 cm Item No. | Art. Nr. 8600003

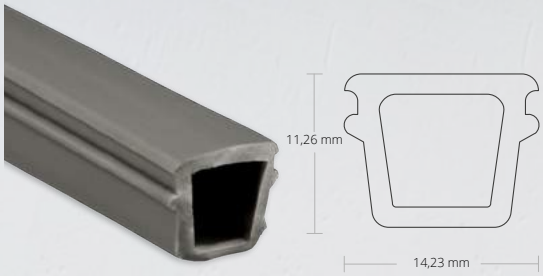

C1S Protective cover | Schutzcover

14,23 mm x 11,26 mm

500 cm Item No. | Art. Nr. 8600065

The protective covers C1S and C10S soft are clicked into the aluminium profile for protection after the installation of drywall and tile profiles. The high-quality soft PVC is very robust and withstands the pressure of filling/plastering or painting. The protective cover prevents putty, glue, sealing material, silicone or paint from penetrating into the interior. Then the protective cover is removed, cleaned and is reusable several times over. Finally, the cover (PC) can be inserted into the profile.

Die Schutzcover C1S und C10S soft werden nach der Montage von Trockenbau- und Fliesenprofilen in das Alu-Profil zum Schutz eingeklickt. Das hochwertige Soft-PVC ist sehr robust und hält dem Druck beim Verspachteln/-putzen oder Streichen stand. Das Schutzcover verhindert, dass Spachtelmasse, Kleber, Dichtmaterial, Silikon oder Farbe in den Innenraum eindringt. Danach wird das Schutzcover abgenommen, gereinigt und ist vielfach wiederverwendbar. Abschließend kann die Abdeckung (PC) in das Profil eingesetzt werden.

EXTENSION OF SERVICE LIFE
VERLÄNGERUNG LEBENSDAUER

MECHANICAL PROTECTION
MECHANISCHER SCHUTZ

COOLING
KÜHLUNG

HIGH LIGHT UTILISATION
HOHE LICHTVERWERTUNG

HOMOGENEOUS LIGHT
HOMOGENES LICHT

NEW TO OUR RANGE IM SORTIMENT

HOMOGENOUS LIGHT WITH MODULAR LED LIGHT SOLUTIONS

- Bathrooms/WCs
  Bad/WC
- Kitchens
  Küche
- Utility rooms/cellars
  Waschküche/Keller
- Technology rooms
  Technikräume
- Spa and wellness areas
  SPA- und Wellnessbereiche
- Swimming pools
  Schwimm-/Hallenbäder
- Car washes
  Autowaschanlagen/-waschstraßen
- Basically in any tile concept
  Grundsätzlich in jedes Fliesenkonzept

Mounting/installation on/in wood strips and plates, plasterboard, tiles, stone, granite, marble and metal surfaces
Montage/Einbau auf/in Holzleisten und -platten, Gipsplatten, Fliesen, Stein-, Granit-, Marmor- und Metalloberflächen

NEW
FP2

FP2

TILE | FLIESEN

Edge | Abschluss | LED Stripes max. 14 mm

250 cm Item No. | Art. Nr. 8102035

max. 14 mm

max. 14 mm

OEM

Designed for tile concepts!

This EDGING FP2 LED TILE profile is available in the standard lengths of 200 cm and 250 cm, and is designed for LED flexbands with a maximum width of 14 mm. This profile system has a large-area wing on one side, which is filled in with tile adhesive, thus integrating the aluminium profile into the tile concept. The FP2 LED TILE profile forms the luminous and flush finish of a tile surface.

The LED profile covers (opal/satin - light transmission 65% - also available in 600 cm | transparent - light transmission 85%) are made of shatter-proof and flame-retardant polycarbonate (classification flammability UL94V-2), are flush-mounted and create homogeneous LED lighting conditions with high utilisation of the light output.

Important information:

The use in wet cells or outdoors is possible only in sealed form. Special protection against moisture and water is provided by silicone, which is applied to the joints for sealing purposes. Absolute watertightness is achieved for the LED profile systems by casting with Wepuran casting resin on polyurethane resin-basis (PUR).

When selecting the LED flex band, make sure that the protection class specified by the manufacturer (at least IP65) is maintained.

Designt für Fliesenkonzepte!

Dieses FP2 LED FLIESEN-Profil ABSCHLUSS ist in den Standardlängen von 200 cm und 250 cm erhältlich und ist für LED Flexbänder mit einer maximalen Breite von 14 mm konzipiert. Dieses Profilsystem hat einseitig einen großflächigen Flügel, den man mit Fliesenkleber verspachtelt und damit das Alu-Profil ins Fliesenkonzept integriert. Das FP2 LED FLIESEN-Profil bildet den leuchtenden und bündigen Abschluss einer Fliesenfläche.

Die LED Profilabdeckungen (opal/satiniert - Lichtdurchlässigkeit 65 % - auch in 600 cm erhältlich | transparent – Lichtdurchlässigkeit 85 %) bestehen aus bruchsicherem und schwer brennbarem Polycarbonat (Klassifizierung Brennbarkeit UL94V-2), schließen bündig ab und schaffen homogene LED Lichtverhältnisse mit hoher Verwertung der Lichtleistung.

Wichtiger Hinweis:

Der Einsatz in Nasszellen oder im Außenbereich ist ausschließlich nur in abgedichteter Form möglich. Besonderen Schutz vor Feuchtigkeit und Wasser bietet Silikon, das zum Abdichten auf die Verbindungsstellen aufgetragen wird. Absolute Wasserdichtheit erreicht man bei den LED Profilsystemen mit dem Vergießen mit Wepuran-Gießharz auf Polyurethanharzbasis (PUR).

Achten Sie bei der Wahl des LED Flexbandes auf die herstellerseitig angegebene Schutzart (mindestens IP65).

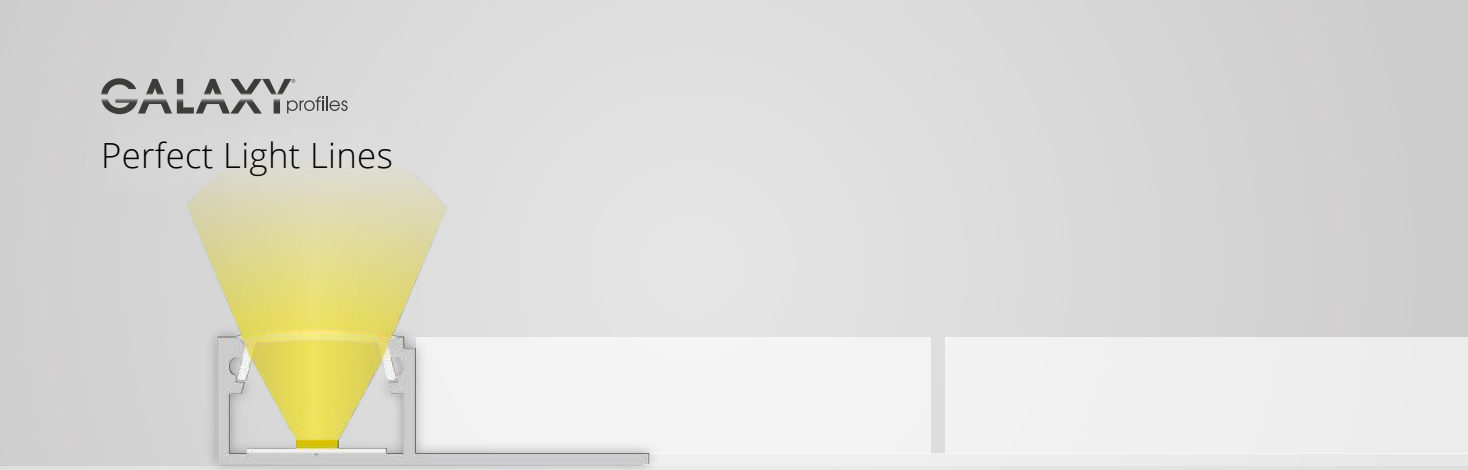

FP2 + C1

NEW FP2

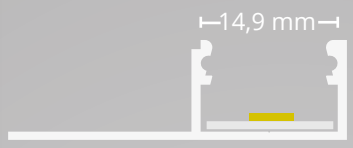

GALAXY profiles

max. 14 mm

OEM

COVERS | ABDECKUNGEN

C1	200 cm	Item No. | Art. Nr. 8600004	Item No. | Art. Nr. 250 cm 8600026, 600 cm 8600037
C2	200 cm	Item No. | Art. Nr. 8600003	

PROTECTIVE COVER | SCHUTZCOVER

C1S	500 cm	Item No. | Art. Nr. 8600065

PROFILE

FP2	200 cm	Item No. | Art. Nr. 8102034
	250 cm	Item No. | Art. Nr. 8102035

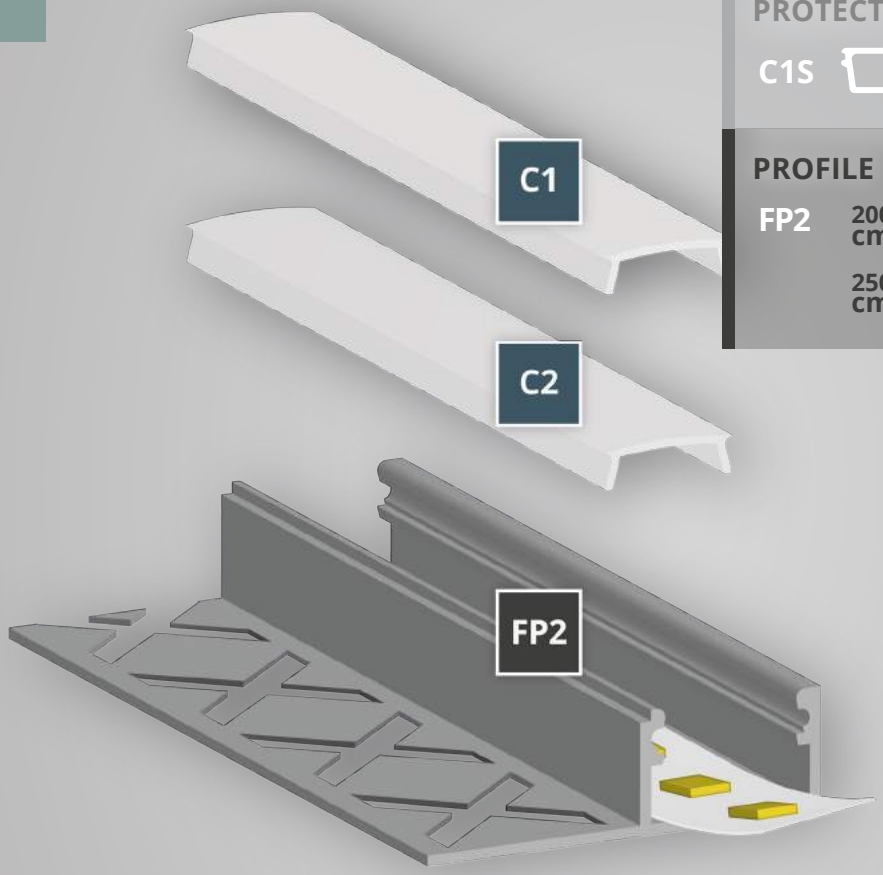

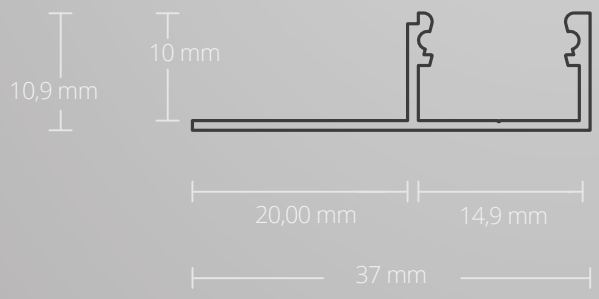

EU EUROPEAN DESIGN EUROPEAN PRODUCTION

FP2 TILE | FLIESEN

Edge | Abschluss | LED Stripes max. 14 mm

Aluminium anodized | Aluminium eloxiert
37 mm x 10,7 mm | 163 g/m

200 cm Item No. | Art. Nr. 8102034
250 cm Item No. | Art. Nr. 8102035

NEW
FP2

max. 14 mm

OEM

COVERS | ABDECKUNGEN

C1 opal/satinised | opal/satiniert | 65 %

PC | 13,81 mm x 4,37 mm

200 cm Item No. | Art. Nr. 8600004
250 cm Item No. | Art. Nr. 8600026
600 cm Item No. | Art. Nr. 8600037

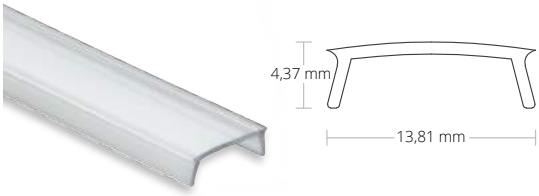

C2 transparent | klar | 85 %

PC | 13,81 mm x 4,37 mm

200 cm Item No. | Art. Nr. 8600003

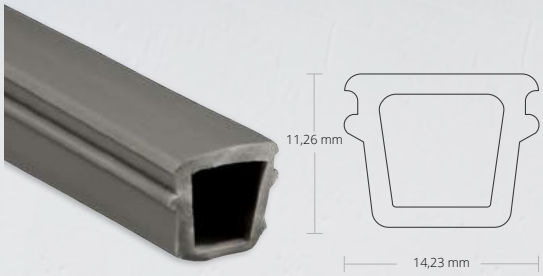

C1S Protective cover | Schutzcover

14,23 mm x 11,26 mm

500 cm Item No. | Art. Nr. 8600065

The protective covers C1S and C10S soft are clicked into the aluminium profile for protection after the installation of drywall and tile profiles. The high-quality soft PVC is very robust and withstands the pressure of filling/plastering or painting. The protective cover prevents putty, glue, sealing material, silicone or paint from penetrating into the interior. Then the protective cover is removed, cleaned and is reusable several times over. Finally, the cover (PC) can be inserted into the profile.

Die Schutzcover C1S und C10S soft werden nach der Montage von Trockenbau- und Fliesenprofilen in das Alu-Profil zum Schutz eingeklickt. Das hochwertige Soft-PVC ist sehr robust und hält dem Druck beim Verspachteln/-putzen oder Streichen stand. Das Schutzcover verhindert, dass Spachtelmasse, Kleber, Dichtmaterial, Silikon oder Farbe in den Innenraum eindringt. Danach wird das Schutzcover abgenommen, gereinigt und ist vielfach wiederverwendbar. Abschließend kann die Abdeckung (PC) in das Profil eingesetzt werden.

NEW FP5

max. 12 mm

OEM

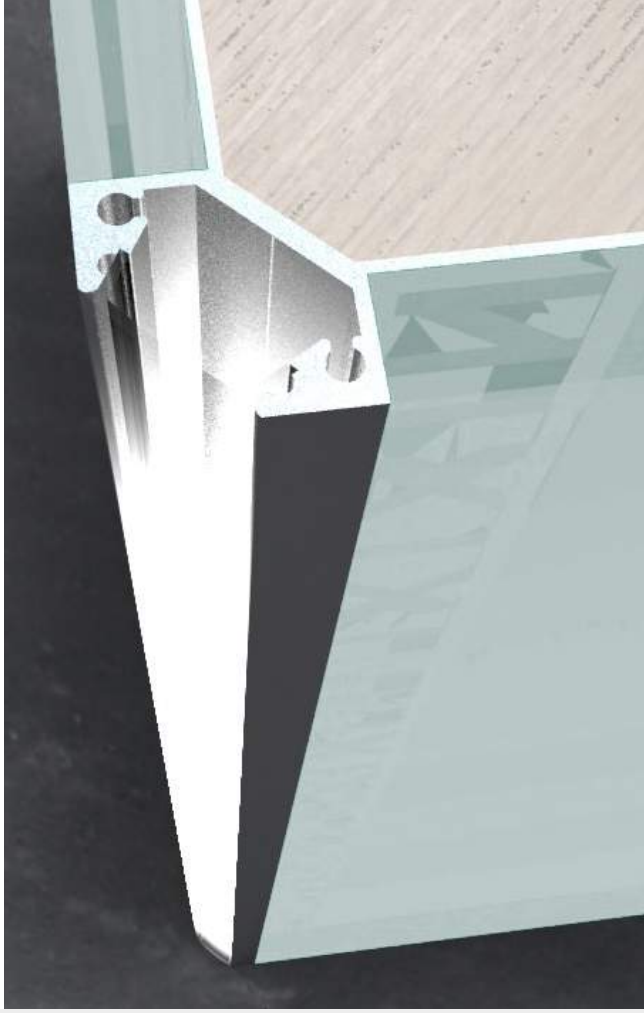

EXTENSION OF SERVICE LIFE
VERLÄNGERUNG LEBENSDAUER

MECHANICAL PROTECTION
MECHANISCHER SCHUTZ

COOLING
KÜHLUNG

HIGH LIGHT UTILISATION
HOHE LICHTVERWERTUNG

HOMOGENEOUS LIGHT
HOMOGENES LICHT

NEW TO OUR RANGE IM SORTIMENT

HOMOGENOUS LIGHT WITH MODULAR LED LIGHT SOLUTIONS

- Bathrooms/WCs
  Bad/WC
- Kitchens
  Küche
- Utility rooms/cellars
  Waschküche/Keller
- Technology rooms
  Technikräume
- Spa and wellness areas
  SPA- und Wellnessbereiche
- Swimming pools
  Schwimm-/Hallenbäder
- Car washes
  Autowaschanlagen/-waschstraßen
- Basically in any tile concept
  Grundsätzlich in jedes Fliesenkonzept

Mounting/installation on/in wood strips and plates, plasterboard, tiles, stone, granite, marble and metal surfaces
Montage/Einbau auf/in Holzleisten und -platten, Gipsplatten, Fliesen, Stein-, Granit-, Marmor- und Metalloberflächen

NEW
FP5

FP5

TILE | FLIESEN

Exterior corner | Außeneck | LED Stripes max. 12 mm

250 cm Item No. | Art. Nr. 8102037

max. 12 mm

max. 12 mm

OEM

Designed for tile concepts!

This OUTER CORNER FP5 LED TILE profile is available in the standard lengths of 200 cm and 250 cm, and is designed for LED flexbands with a maximum width of 12 mm. This profile system is filled in with tile adhesive on the rear, large-area wings (20 mm wide) on the outside in the vertical corners of a room and integrated into the tile concept.

The LED profile covers (opal/satin - light transmission 65% - also available in 300 cm and 600 cm | transparent - light transmission 85%) are made of shatter-proof and flame-retardant polycarbonate (classification flammability UL94V-2), are flush-mounted and create homogeneous LED lighting conditions with high utilisation of the light output.

Important information:

The use in wet cells or outdoors is possible only in sealed form. Special protection against moisture and water is provided by silicone, which is applied to the joints for sealing purposes. Absolute watertightness is achieved for the LED profile systems by casting with Wepuran casting resin on polyurethane resin-basis (PUR).

When selecting the LED flex band, make sure that the protection class specified by the manufacturer (at least IP65) is maintained.

Designt für Fliesenkonzepte!

Dieses FP5 LED FLIESEN-Profil AUSSENECK ist in den Standardlängen von 200 cm und 250 cm verfügbar und ist für LED Flexbänder mit einer maximalen Breite von 12 mm konzipiert. Dieses Profilsystem wird an den rückseitigen, großflächigen Flügeln (20 mm breit) außen an vertikale Ecken eines Raumes mit Fliesenkleber verspachtelt und in das Fliesenkonzept integriert.

Die LED Profilabdeckungen (opal/satiniert - Lichtdurchlässigkeit 65 % - auch in 300 cm und 600 cm erhältlich | transparent – Lichtdurchlässigkeit 85 %) bestehen aus bruchsicherem und schwer brennbarem Polycarbonat (Klassifizierung Brennbarkeit UL94V-2), schließen bündig ab und schaffen homogene LED Lichtverhältnisse mit hoher Verwertung der Lichtleistung.

Wichtiger Hinweis:

Der Einsatz in Nasszellen oder im Außenbereich ist ausschließlich nur in abgedichteter Form möglich. Besonderen Schutz vor Feuchtigkeit und Wasser bietet Silikon, das zum Abdichten auf die Verbindungsstellen aufgetragen wird. Absolute Wasserdichtheit erreicht man bei den LED Profilsystemen mit dem Vergießen mit Wepuran-Gießharz auf Polyurethanharzbasis (PUR).

Achten Sie bei der Wahl des LED Flexbandes auf die herstellerseitig angegebene Schutzart (mindestens IP65).

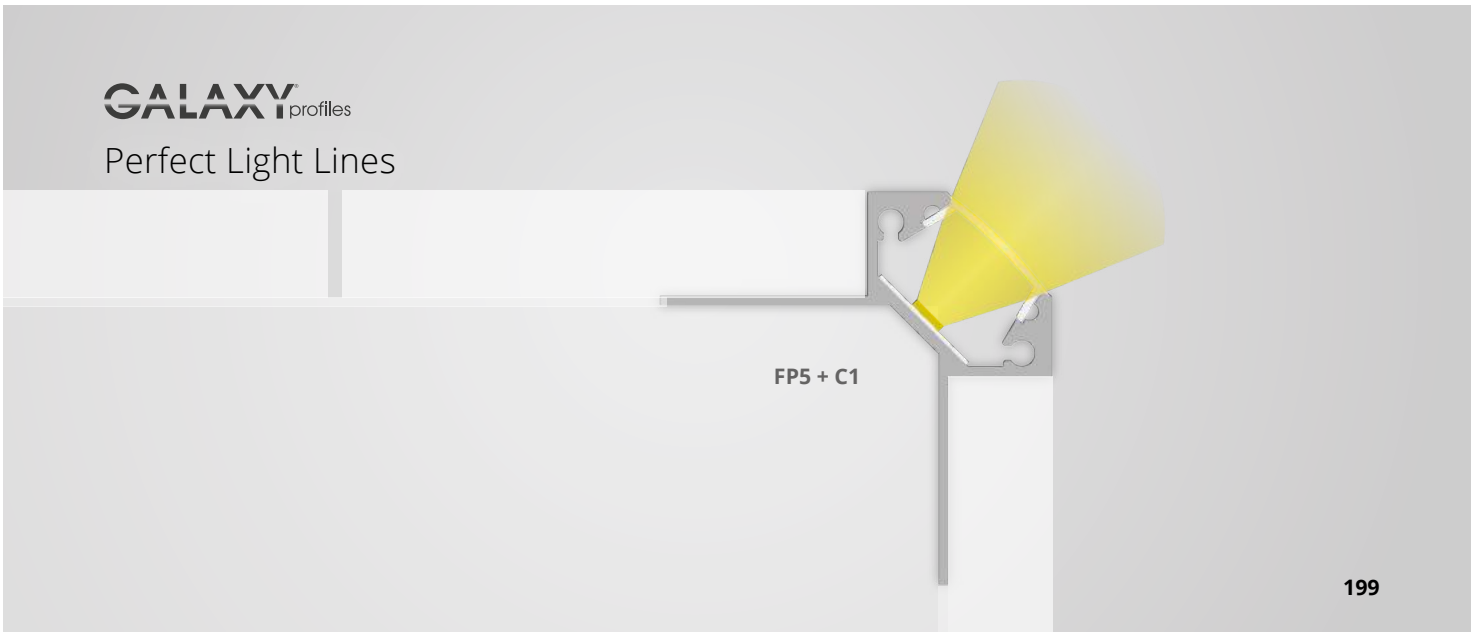

NEW FP5

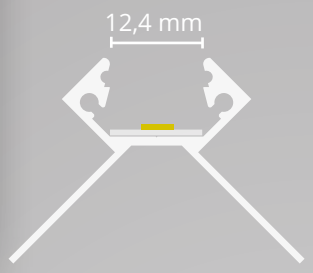

GALAXY profiles

max. 12 mm

OEM

COVERS | ABDECKUNGEN

C1	200 cm	Item No. | Art. Nr. 8600004	Item No. | Art. Nr. 250 cm 8600026, 600 cm 8600037
C2	200 cm	Item No. | Art. Nr. 8600003	

PROTECTIVE COVER | SCHUTZCOVER

C1S	500 cm	Item No. | Art. Nr. 8600065

PROFILE

FP5	200 cm	Item No. | Art. Nr. 8102036
	250 cm	Item No. | Art. Nr. 8102037

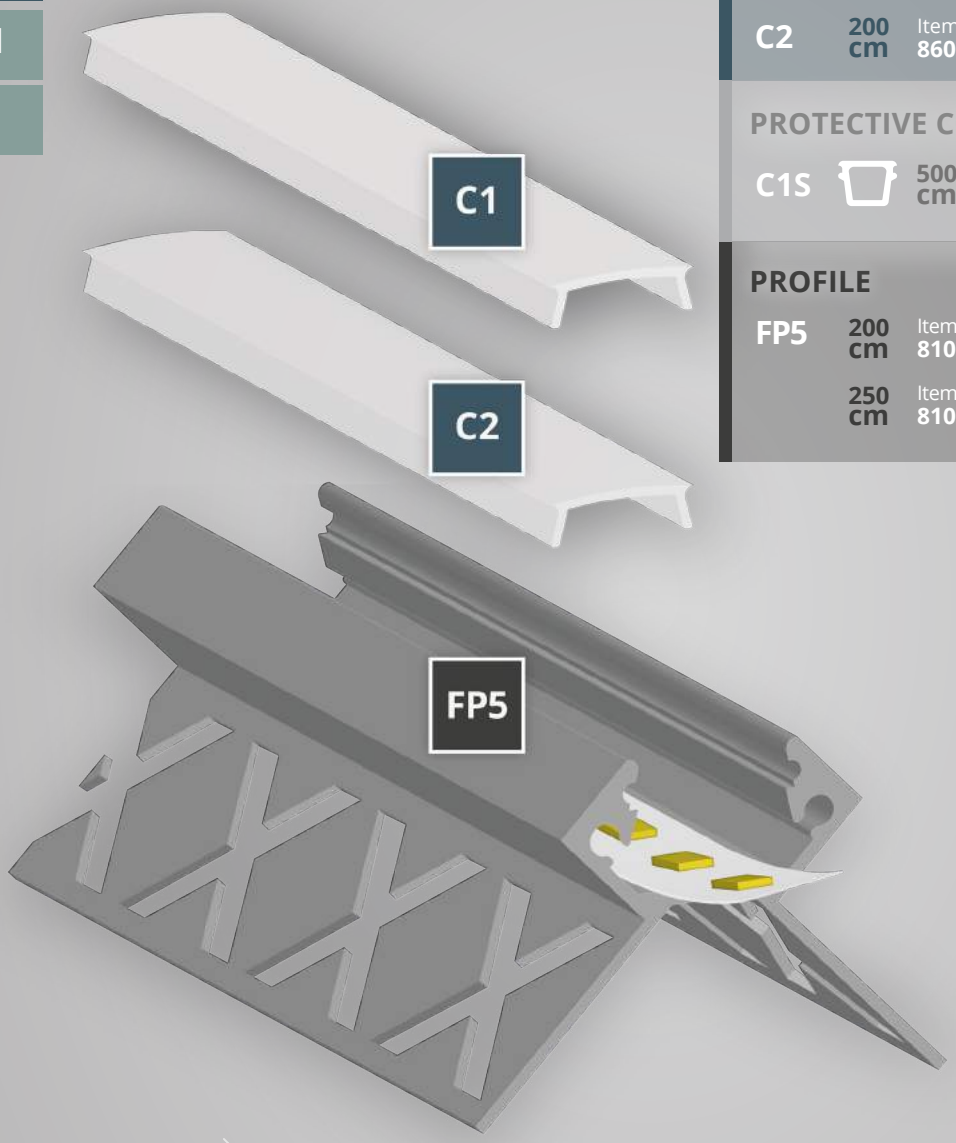

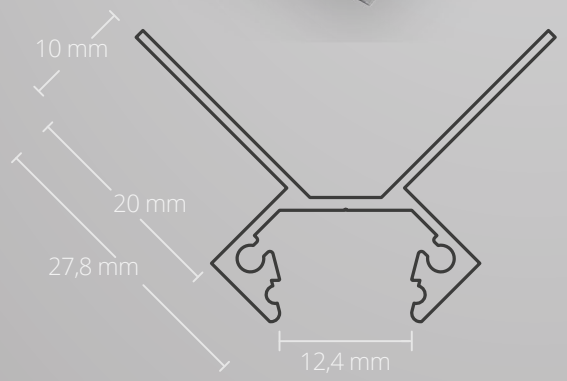

EU EUROPEAN DESIGN EUROPEAN PRODUCTION

FP5 TILE | FLIESEN

Exterior corner | Außeneck | LED Stripes max. 12 mm

Aluminium anodized | Aluminium eloxiert
27,8 mm x 27,8 mm | 300 g/m

200 cm Item No. | Art. Nr. 8102036
250 cm Item No. | Art. Nr. 8102037

NEW
FP5

max. 12 mm

OEM

COVERS | ABDECKUNGEN

C1 opal/satinised | opal/satiniert | 65 %

PC | 13,81 mm x 4,37 mm

200 cm Item No. | Art. Nr. 8600004
250 cm Item No. | Art. Nr. 8600026
600 cm Item No. | Art. Nr. 8600037

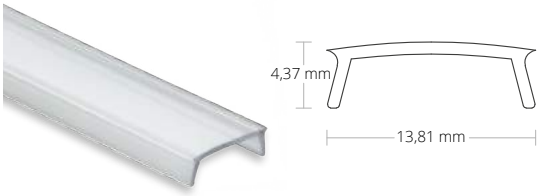

C2 transparent | klar | 85 %

PC | 13,81 mm x 4,37 mm

200 cm Item No. | Art. Nr. 8600003

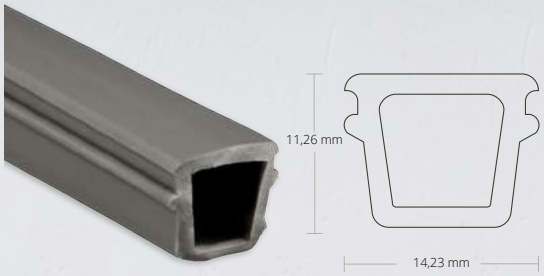

C1S Protective cover | Schutzcover

14,23 mm x 11,26 mm

500 cm Item No. | Art. Nr. 8600065

The protective covers C1S and C10S soft are clicked into the aluminium profile for protection after the installation of drywall and tile profiles. The high-quality soft PVC is very robust and withstands the pressure of filling/plastering or painting. The protective cover prevents putty, glue, sealing material, silicone or paint from penetrating into the interior. Then the protective cover is removed, cleaned and is reusable several times over. Finally, the cover (PC) can be inserted into the profile.

Die Schutzcover C1S und C10S soft werden nach der Montage von Trockenbau- und Fliesenprofilen in das Alu-Profil zum Schutz eingeklickt. Das hochwertige Soft-PVC ist sehr robust und hält dem Druck beim Verspachteln/-putzen oder Streichen stand. Das Schutzcover verhindert, dass Spachtelmasse, Kleber, Dichtmaterial, Silikon oder Farbe in den Innenraum eindringt. Danach wird das Schutzcover abgenommen, gereinigt und ist vielfach wiederverwendbar. Abschließend kann die Abdeckung (PC) in das Profil eingesetzt werden.

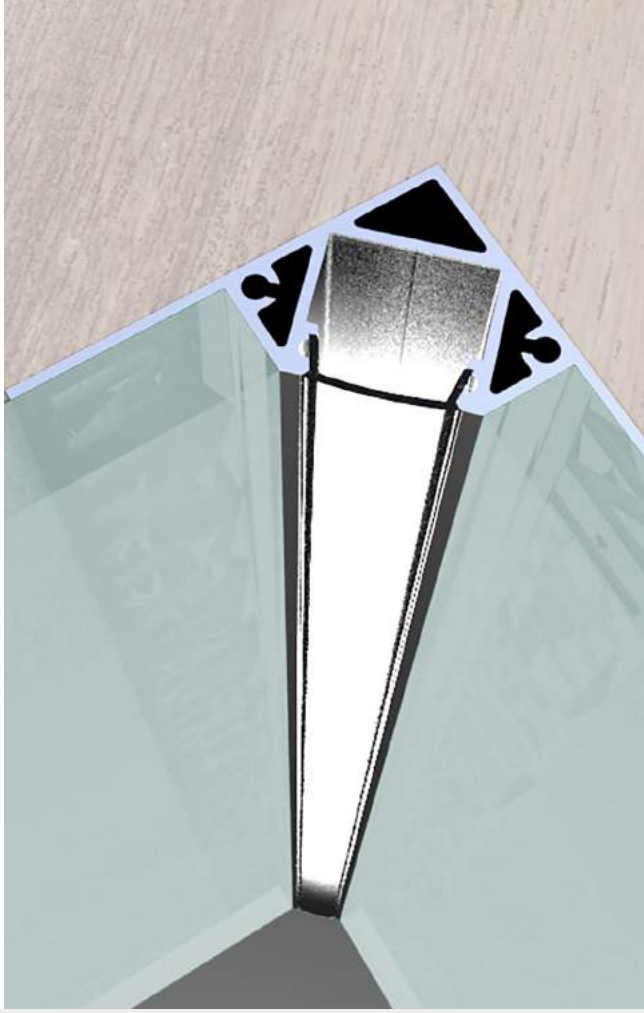

EXTENSION OF SERVICE LIFE
VERLÄNGERUNG LEBENSDAUER

MECHANICAL PROTECTION
MECHANISCHER SCHUTZ

COOLING
KÜHLUNG

HIGH LIGHT UTILISATION
HOHE LICHTVERWERTUNG

HOMOGENEOUS LIGHT
HOMOGENES LICHT

NEW TO OUR RANGE IM SORTIMENT

HOMOGENOUS LIGHT WITH MODULAR LED LIGHT SOLUTIONS

- Bathrooms/WCs
  Bad/WC
- Kitchens
  Küche
- Utility rooms/cellars
  Waschküche/Keller
- Technology rooms
  Technikräume
- Spa and wellness areas
  SPA- und Wellnessbereiche
- Swimming pools
  Schwimm-/Hallenbäder
- Car washes
  Autowaschanlagen/-waschstraßen
- Basically in any tile concept
  Grundsätzlich in jedes Fliesenkonzept

Mounting/installation on/in wood strips and plates, plasterboard, tiles, stone, granite, marble and metal surfaces
Montage/Einbau auf/in Holzleisten und -platten, Gipsplatten, Fliesen, Stein-, Granit-, Marmor- und Metalloberflächen

NEW
FP8

FP8

TILE | FLIESEN

Interior corner | Inneneck | LED Stripes max. 14 mm

250 cm Item No. | Art. Nr. 8102031

max. 14 mm

max. 14 mm

OEM

Designed for tile concepts!

This INNER CORNER FP8 LED TILE profile is available in the standard lengths of 200 cm and 250 cm, and is designed for LED flexbands with a maximum width of 14 mm. In the back cavity of the aluminium profile, the connecting cables are protected and securely laid. This profile system is filled in with tile adhesive on the lateral, large-area wings (20 mm wide) in vertical corners of a room and thus integrated into the tile concept.

The LED profile covers (opal/satin - light transmission 65% - also available in 300 cm and 600 cm | transparent - light transmission 85%) are made of shatter-proof and flame-retardant polycarbonate (classification flammability UL94V-2), are flush-mounted and create homogeneous LED lighting conditions with high utilisation of the light output.

Important information:

The use in wet cells or outdoors is possible only in sealed form. Special protection against moisture and water is provided by silicone, which is applied to the joints for sealing purposes. Absolute watertightness is achieved for the LED profile systems by casting with Wepuran casting resin on polyurethane resin-basis (PUR).

When selecting the LED flex band, make sure that the protection class specified by the manufacturer (at least IP65) is maintained.

Designt für Fliesenkonzepte!

Dieses FP8 LED FLIESEN-Profil INNENECK ist in den Standardlängen 200 cm und 250 cm verfügbar und ist für LED Flexbänder mit einer maximalen Breite von 14 mm konzipiert. Im rückseitigen Hohlraum des Alu-Profils werden die Anschlussleitungen geschützt und sicher verlegt. Dieses Profilsystem wird an den seitlichen, großflächigen Flügeln (20 mm breit) in vertikale Ecken eines Raumes mit Fliesenkleber verspachtelt und damit in das Fliesenkonzept integriert.

Die LED Profilabdeckungen (opal/satiniert - Lichtdurchlässigkeit 65 % - auch in 300 cm und 600 cm erhältlich | transparent – Lichtdurchlässigkeit 85 %) bestehen aus bruchsicherem und schwer brennbarem Polycarbonat (Klassifizierung Brennbarkeit UL94V-2), schließen bündig ab und schaffen homogene LED Lichtverhältnisse mit hoher Verwertung der Lichtleistung.

Wichtiger Hinweis:

Der Einsatz in Nasszellen oder im Außenbereich ist ausschließlich nur in abgedichteter Form möglich. Besonderen Schutz vor Feuchtigkeit und Wasser bietet Silikon, das zum Abdichten auf die Verbindungsstellenaufgetragen wird. Absolute Wasserdichtheit erreicht man bei den LED Profilsystemen mit dem Vergießen mit Wepuran-Gießharz auf Polyurethanharzbasis (PUR).

Achten Sie bei der Wahl des LED Flexbandes auf die herstellerseitig angegebene Schutzart (mindestens IP65).

GALAXY profiles

Perfect Light Lines

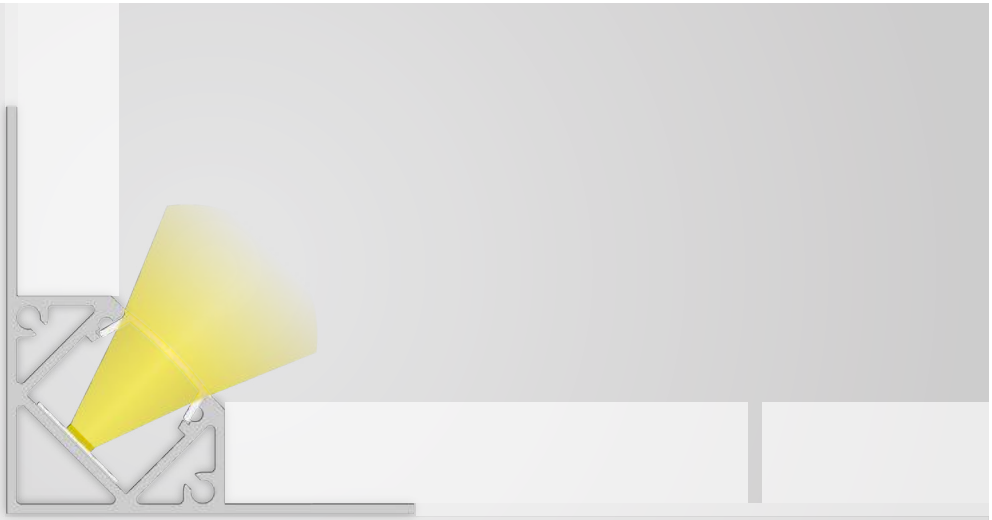

FP8 + C1

NEW FP8

GALAXY profiles

max. 14 mm

OEM

COVERS | ABDECKUNGEN

C1	200 cm	Item No. | Art. Nr. 8600004	Item No. | Art. Nr. 250 cm 8600026, 600 cm 8600037
C2	200 cm	Item No. | Art. Nr. 8600003	

PROTECTIVE COVER | SCHUTZCOVER

C1S	500 cm	Item No. | Art. Nr. 8600065

PROFILE

FP8	200 cm	Item No. | Art. Nr. 8102030
	250 cm	Item No. | Art. Nr. 8102031

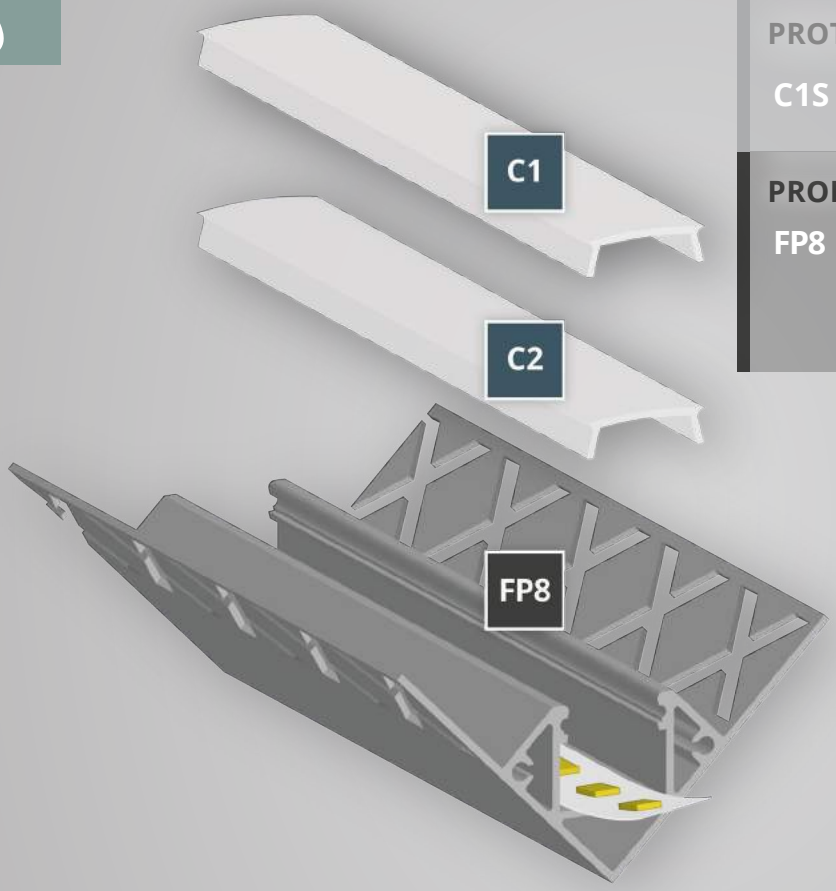

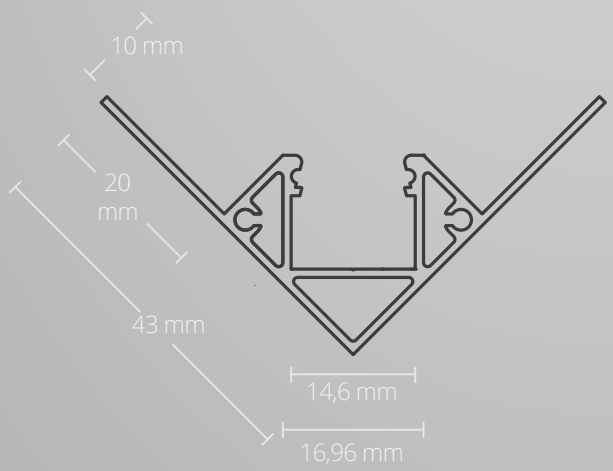

EU EUROPEAN DESIGN EUROPEAN PRODUCTION

FP8 TILE | FLIESEN

Interior corner | Inneneck | LED Stripes max. 14 mm

Aluminium anodized | Aluminium eloxiert
43 mm x 43 mm | 452 g/m

200 cm Item No. | Art. Nr. 8102030
250 cm Item No. | Art. Nr. 8102031

NEW
FP8

max. 14 mm

OEM

COVERS | ABDECKUNGEN

C1 opal/satinised | opal/satiniert | 65 %

PC | 13,81 mm x 4,37 mm

200 cm Item No. | Art. Nr. 8600004
250 cm Item No. | Art. Nr. 8600026
600 cm Item No. | Art. Nr. 8600037

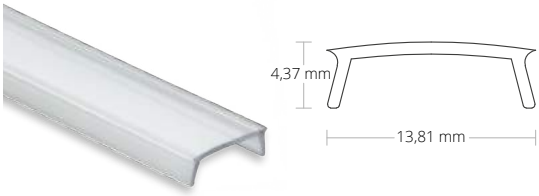

C2 transparent | klar | 85 %

PC | 13,81 mm x 4,37 mm

200 cm Item No. | Art. Nr. 8600003

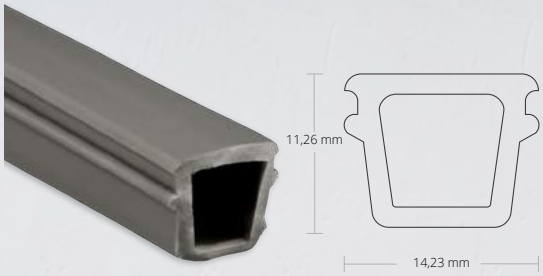

C1S Protective cover | Schutzcover

14,23 mm x 11,26 mm

500 cm Item No. | Art. Nr. 8600065

The protective covers C1S and C10S soft are clicked into the aluminium profile for protection after the installation of drywall and tile profiles. The high-quality soft PVC is very robust and withstands the pressure of filling/plastering or painting. The protective cover prevents putty, glue, sealing material, silicone or paint from penetrating into the interior. Then the protective cover is removed, cleaned and is reusable several times over. Finally, the cover (PC) can be inserted into the profile.

Die Schutzcover C1S und C10S soft werden nach der Montage von Trockenbau- und Fliesenprofilen in das Alu-Profil zum Schutz eingeklickt. Das hochwertige Soft-PVC ist sehr robust und hält dem Druck beim Verspachteln/-putzen oder Streichen stand. Das Schutzcover verhindert, dass Spachtelmasse, Kleber, Dichtmaterial, Silikon oder Farbe in den Innenraum eindringt. Danach wird das Schutzcover abgenommen, gereinigt und ist vielfach wiederverwendbar. Abschließend kann die Abdeckung (PC) in das Profil eingesetzt werden.

PI1

max.
13 mm

OEM

EXTENSION OF SERVICE LIFE
VERLÄNGERUNG LEBENSDAUER

MECHANICAL PROTECTION
MECHANISCHER SCHUTZ

COOLING
KÜHLUNG

HIGH LIGHT UTILISATION
HOHE LICHTVERWERTUNG

HOMOGENEOUS LIGHT
HOMOGENES LICHT

HOMOGENOUS LIGHT
WITH MODULAR LED LIGHT SOLUTIONS

- Wall, ceiling or floor mounting
  Wand-, Decken- oder Bodenmontage
- Homes
  Wohnräume
- Offices and reception areas
  Büroräume und Empfangsbereiche
- Hotel and gastronomy
  Hotellerie und Gastronomie
- Retail (shop or showroom windows)
  Einzelhandel (Shop- und Schaufenster)
- Shop floors and showrooms
  Geschäftsflächen und Showrooms
- Hair/beauty/body art studios
  Friseur-/Beauty-/Body-Art-Studios
- Halls, foyers and corridors
  Hallen, Foyers und Flure
- Common rooms
  Aufenthaltsräume
- Waiting rooms
  Ordinationen und Wartezimmer

Mounting/installation on/in wood strips and plates, plasterboard, tiles, stone, granite, marble and metal surfaces
Montage/Einbau auf/in Holzleisten und -platten, Gipsplatten, Fliesen, Stein-, Granit-, Marmor- und Metalloberflächen

GALAXY profiles

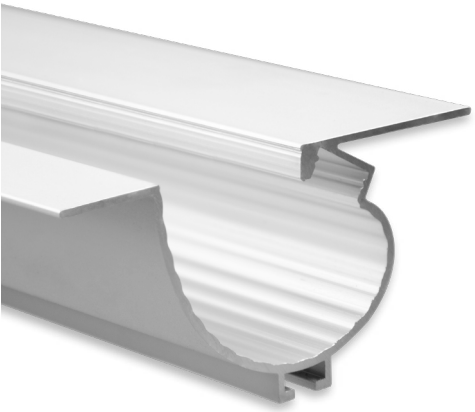

PI1

RECESSED | EINBAU

Indirect | indirekt| LED Stripes max. 13 mm

200 cm Item No. | Art. Nr. 8403001

max. 13 mm

max. 13 mm

OEM

Indirect and glare-free - ideal for suspended ceilings, interior walls and drywall!

The PI1 LED RECESSED Profile is 200cm long as standard and made from high-quality aluminium (anodised). The profile is set into recesses in the walls/ceilings and fixed into the cavity using integrated spring locks.

LED flex stripes up to a maximum of 13mm in width can be fixed into the cavity of the PI1 LED RECESSED Profile BACKLIGHT1 with adhesive. The light is reflected into the surrounding space thanks to the profile's internal curvature.

This LED profile cover (opal/satinised - 65% transparency) is made from shatterproof, flame-retardant polycarbonate (classification flammability UL94 V-2), provides a flush finish and ensures a uniform light with high transfer of the light output.

Indirekt und blendfrei – ideal für Zwischendecken/-wände und Trockenbau!

Das PI1 LED EINBAU-Profil hat eine Standardlänge von 200 cm und wird aus qualitativ hochwertigem Aluminium (eloxiert) gefertigt. Das Profil wird in die Aussparungen der Wände/Decken eingelegt und mit Einbaufedern im Hohlraum fixiert.

Im Innenraum des PI1 LED EINBAU-Profils werden LED Flexbänder mit einer maximalen Breite von 13 mm eingeklebt. Das Licht wird über die Innenwölbung des Profils in den umliegenden Raum reflektiert.

Die LED Profilabdeckung (opal/satiniert - Lichtdurchlässigkeit 65 %) besteht aus bruchsicherem und schwer brennbarem Polycarbonat (Klassifizierung Brennbarkeit UL94 V-2), schließt bündig ab und schafft homogene LED Lichtverhältnisse mit hoher Verwertung der Lichtleistung.

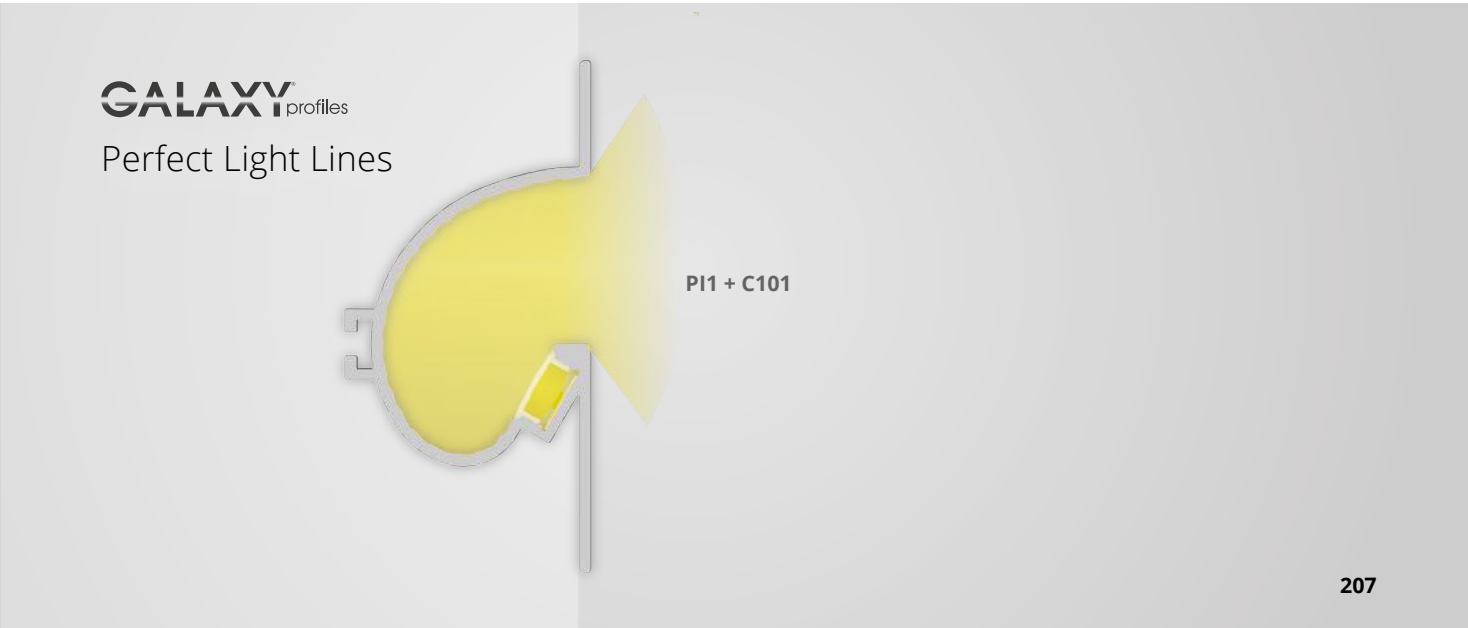

PI1

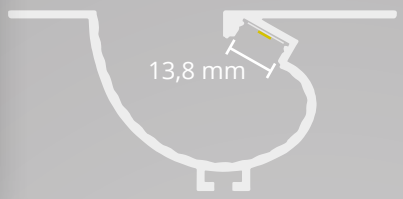

GALAXY profiles

max. 13 mm

OEM

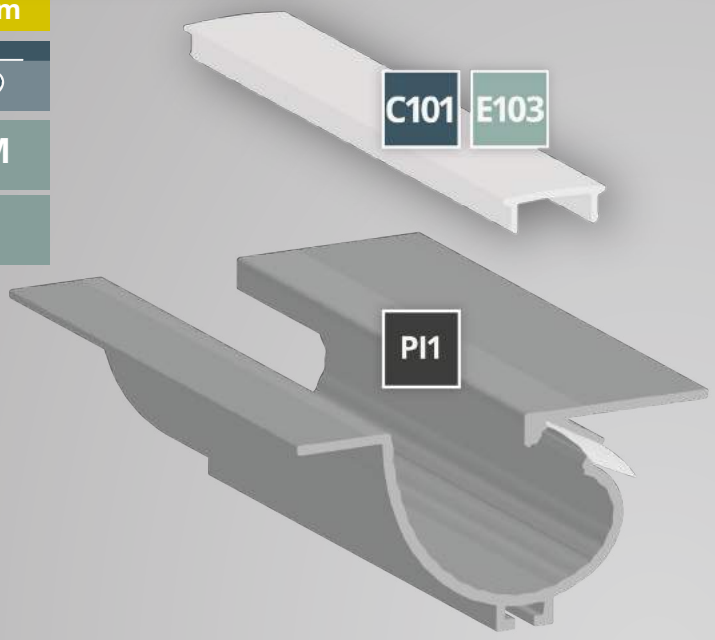

COVERS | ABDECKUNGEN

C101 Item No. | Art. Nr. **8600029**

END CAPS | ENDKAPPEN

E103 Item No. | Art. Nr. **8403005**

PROFILE

PI1 Item No. | Art. Nr. **8403001**

Z07 Item No. | Art. Nr. **8403010**

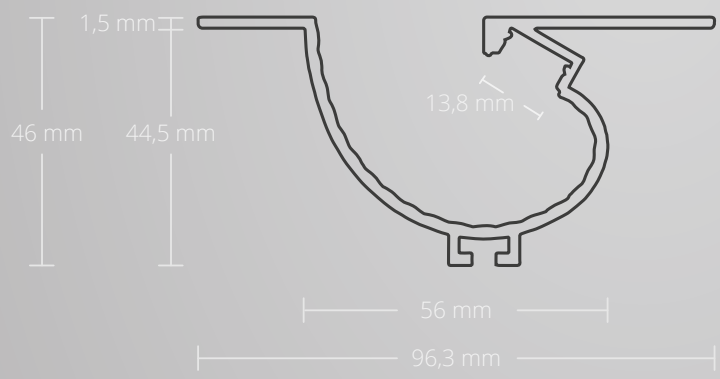

EU EUROPEAN DESIGN EUROPEAN PRODUCTION

PI1

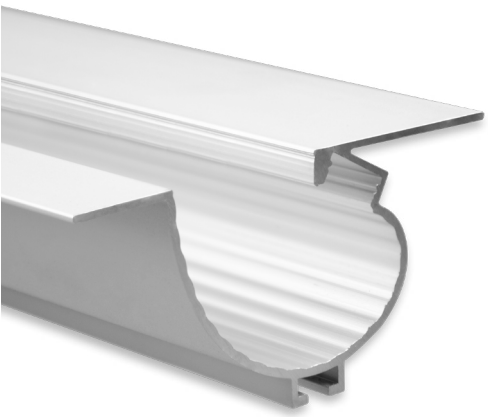

PI1 RECESSED | EINBAU

Indirect | indirekt| LED Stripes max. 13 mm

Aluminium anodized | Aluminium eloxiert
96,3 mm x 46 mm | 896 g/m

200 cm Item No.|Art. Nr. 8403001

max. 13 mm

OEM

COVERS | ABDECKUNGEN

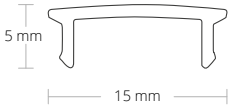

C101 opal/satinised | opal/satiniert | 65 %

PC | 15 mm x 5 mm

200 cm Item No.|Art. Nr. 8600029

END CAPS | ENDKAPPEN

E103

PVC | 2 PCS/STK | SET

Gray | Grau Item No.|Art. Nr. 8403005

ACCESSORIES | ZUBEHÖR

Z07

SPRING-GRIPPER | MONTAGEFEDER | 1 PCS/STK
Item No.|Art. Nr. 8403010

PI2

max.
13 mm

OEM

EXTENSION OF SERVICE LIFE
VERLÄNGERUNG LEBENSDAUER

MECHANICAL PROTECTION
MECHANISCHER SCHUTZ

COOLING
KÜHLUNG

HIGH LIGHT UTILISATION
HOHE LICHTVERWERTUNG

HOMOGENEOUS LIGHT
HOMOGENES LICHT

HOMOGENOUS LIGHT
WITH MODULAR LED LIGHT SOLUTIONS

- Wall, ceiling or floor mounting
  Wand-, Decken- oder Bodenmontage
- Homes
  Wohnräume
- Offices and reception areas
  Büroräume und Empfangsbereiche
- Hotel and gastronomy
  Hotellerie und Gastronomie
- Retail (shop or showroom windows)
  Einzelhandel (Shop- und Schaufenster)
- Shop floors and showrooms
  Geschäftsflächen und Showrooms
- Hair/beauty/body art studios
  Friseur-/Beauty-/Body-Art-Studios
- Halls, foyers and corridors
  Hallen, Foyers und Flure
- Common rooms
  Aufenthaltsräume
- Waiting rooms
  Ordinationen und Wartezimmer

Mounting/installation on/in wood strips and plates, plasterboard, tiles, stone, granite, marble and metal surfaces
Montage/Einbau auf/in Holzleisten und -platten, Gipsplatten, Fliesen, Stein-, Granit-, Marmor- und Metalloberflächen

PI2

RECESSED | EINBAU

Indirect | indirekt| LED Stripes max. 13 mm

200 cm Item No. | Art. Nr. 8403011

max. 13 mm

max. 13 mm

OEM

Indirect and glare-free - ideal for suspended ceilings, interior walls and drywall!

The PI2 LED RECESSED Profile is 200cm long as standard and made from high-quality aluminium (anodised). The profile is set into recesses in the walls/ceilings and fixed into the cavity using robust spring locks.

LED flex stripes up to a maximum of 13mm in width can be fixed into the cavity of the PI2 LED RECESSED Profile with adhesive. The light is reflected into the surrounding space thanks to the profile's internal curvature. The use of two different flex stripes offers additional lighting variety.

This LED profile cover (opal/satinised - 65% transparency) is made from shatterproof, flame-retardant polycarbonate (classification flammability UL94 V-2), provides a flush finish and ensures a uniform light with high transfer of the light output.

Indirekt und blendfrei – ideal für Zwischendecken/-wände und Trockenbau!

Das PI2 LED EINBAU-Profil hat eine Standardlänge von 200 cm und wird aus qualitativ hochwertigem Aluminium (eloxiert) gefertigt. Das Profil wird in die Aussparungen der Wände/Decken eingelegt und mit robusten Einbaufedern im Hohlraum fixiert.

Im Innenraum des PI2 LED EINBAU-Profils werden zwei LED Flexbänder mit jeweils einer maximalen Breite von 13 mm eingeklebt. Das Licht wird über die Innenwölbung des Profils in den umliegenden Raum reflektiert. Der Einsatz von zwei unterschiedlichen Flexbändern bietet eine zusätzliche Vielfalt an Lichtszenen.

Die LED Profilabdeckung (opal/satiniert - Lichtdurchlässigkeit 65 %) besteht aus bruchsicherem und schwer brennbarem Polycarbonat (Klassifizierung Brennbarkeit UL94 V-2), schließt bündig ab und schafft homogene LED Lichtverhältnisse mit hoher Verwertung der Lichtleistung.

GALAXY profiles

Perfect Light Lines

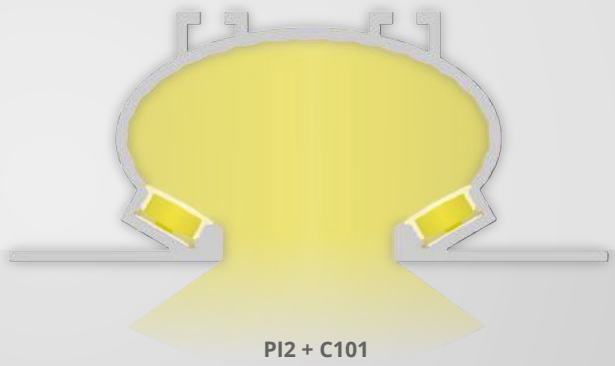

PI2 + C101

PI2

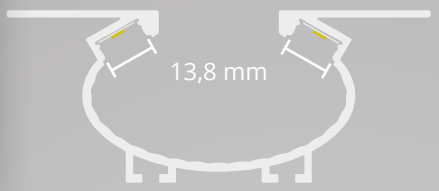

GALAXY profiles

max. 13 mm

OEM

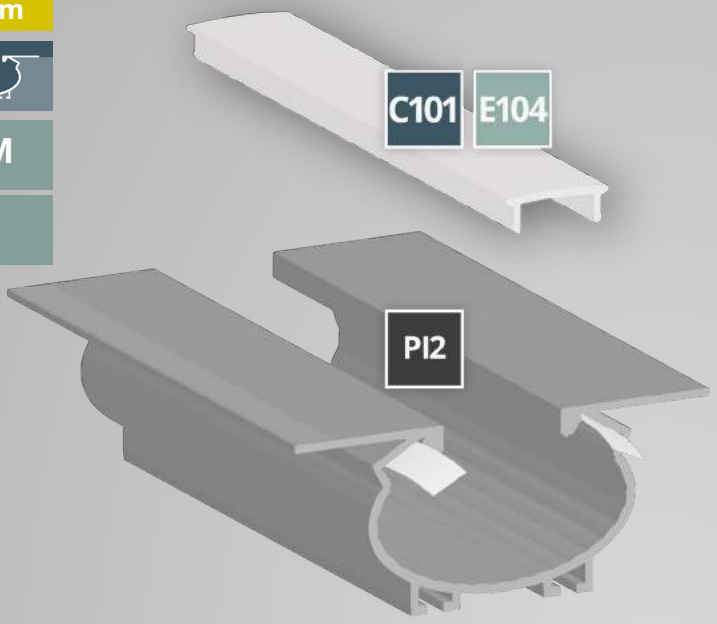

COVERS | ABDECKUNGEN

C101 Item No. | Art. Nr. **8600029**

END CAPS | ENDKAPPEN

E104 Item No. | Art. Nr. **8403015**

PROFILE

PI2 Item No. | Art. Nr. **8403011**

Z08 Item No. | Art. Nr. **8403020**

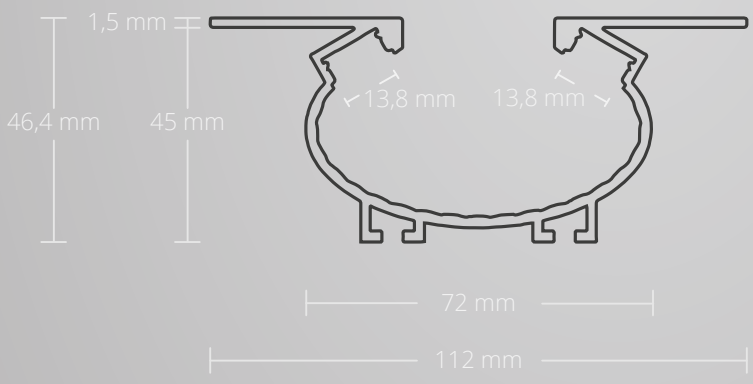

EU EUROPEAN DESIGN EUROPEAN PRODUCTION

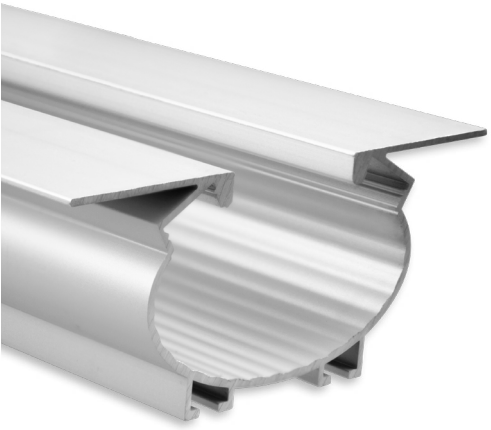

PI2 RECESSED | EINBAU

Indirect | indirekt| LED Stripes max. 13 mm

Aluminium anodized | Aluminium eloxiert
112 mm x 46,4 mm | 1184 g/m

200 cm Item No.|Art. Nr. 8403011

max. 13 mm

OEM

COVERS | ABDECKUNGEN

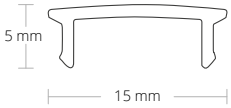

C101 opal/satinised | opal/satiniert | 65 %

PC | 15 mm x 5 mm

200 cm Item No.|Art. Nr. 8600029

END CAPS | ENDKAPPEN

E104

PVC | 2 PCS/STK | SET
Gray | Grau Item No.|Art. Nr. 8403015

ACCESSORIES | ZUBEHÖR

Z08

SPRING-GRIPPER | MONTAGEFEDER | 1 PCS/STK
Item No.|Art. Nr. 8403020

PI3

max.
13 mm

OEM

EXTENSION OF SERVICE LIFE
VERLÄNGERUNG LEBENSDAUER

MECHANICAL PROTECTION
MECHANISCHER SCHUTZ

COOLING
KÜHLUNG

HIGH LIGHT UTILISATION
HOHE LICHTVERWERTUNG

HOMOGENEOUS LIGHT
HOMOGENES LICHT

HOMOGENOUS LIGHT
WITH MODULAR LED LIGHT SOLUTIONS

- Wall, ceiling or floor mounting
  Wand-, Decken- oder Bodenmontage
- Homes
  Wohnräume
- Offices and reception areas
  Büroräume und Empfangsbereiche
- Hotel and gastronomy
  Hotellerie und Gastronomie
- Retail (shop or showroom windows)
  Einzelhandel (Shop- und Schaufenster)
- Shop floors and showrooms
  Geschäftsflächen und Showrooms
- Hair/beauty/body art studios
  Friseur-/Beauty-/Body-Art-Studios
- Halls, foyers and corridors
  Hallen, Foyers und Flure
- Common rooms
  Aufenthaltsräume
- Waiting rooms
  Ordinationen und Wartezimmer

Mounting/installation on/in wood strips and plates, plasterboard, tiles, stone, granite, marble and metal surfaces
Montage/Einbau auf/in Holzleisten und -platten, Gipsplatten, Fliesen, Stein-, Granit-, Marmor- und Metalloberflächen

PI3

RECESSED | EINBAU

Indirect | indirekt| LED Stripes max. 13 mm

200 cm Item No. | Art. Nr. 8404001

max. 13 mm

max. 13 mm

OEM

Indirect and glare-free - ideal for suspended ceilings, interior walls and drywall!

The PI3 LED RECESSED Profile is 200cm long as standard and made from high-quality aluminium (anodised). This profile is especially slim in design, letting it very subtly blend into walls and ceilings. It is fixed into recesses with adhesive.

An LED flex stripe up to a maximum of 13mm in width can be fixed into the cavity of the PI3 LED RECESSED Profile with adhesive. This profile is especially well suited to atmospheric effect lighting or as general room lighting with the right high-performance LED flex stripes.

Indirekt und blendfrei – ideal für Zwischendecken/-wände und Trockenbau!

Das PI3 LED EINBAU-Profil hat eine Standardlänge von 200 cm und wird aus qualitativ hochwertigem Aluminium (eloxiert) gefertigt. Das Profil ist besonders schlank konzipiert und lässt sich sehr dezent in Wände und Decken einfügen. Es wird in die Aussparungen eingeklebt.

Im Innenraum des PI3 LED EINBAU-Profils wird ein LED Flexband mit einer maximalen Breite von 13 mm eingeklebt. Dieses Profil eignet sich besonders als inszenierende Effektbeleuchtung oder mit entsprechend leistungsstarken LED Flexbändern als allgemeine Raumbeleuchtung.

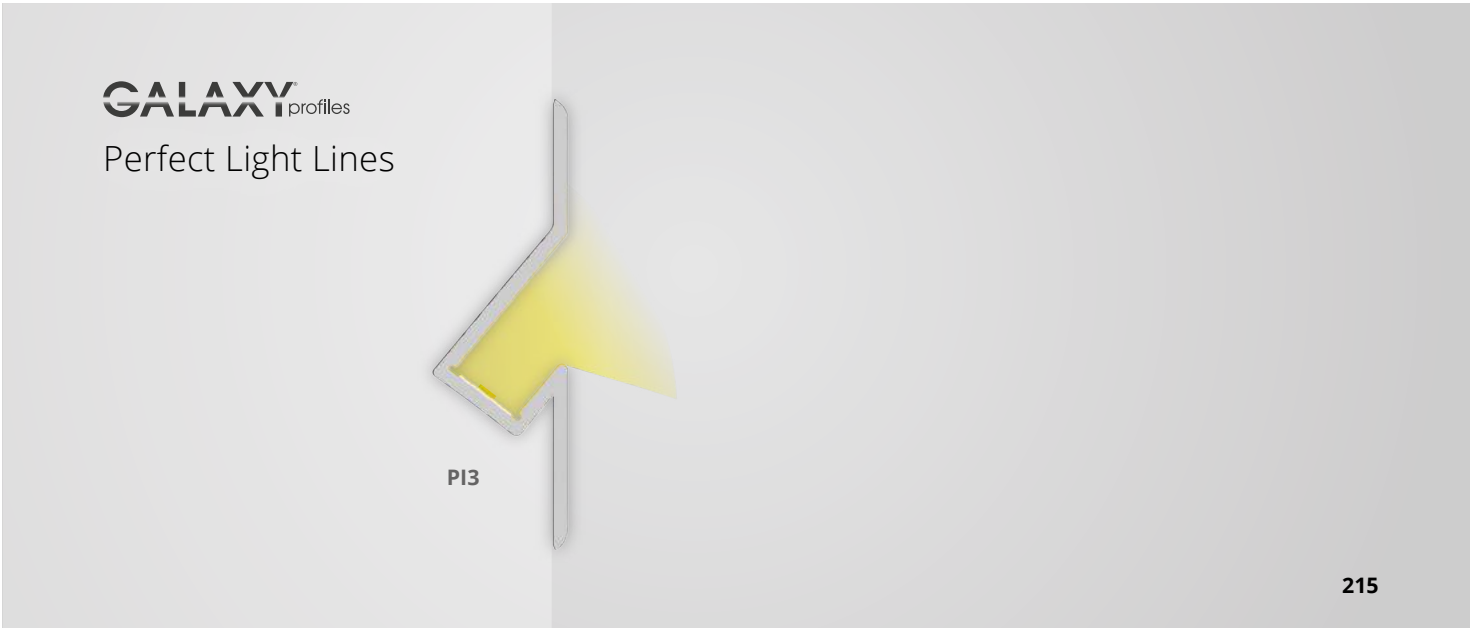

PI3

GALAXY profiles

max. 13 mm

OEM

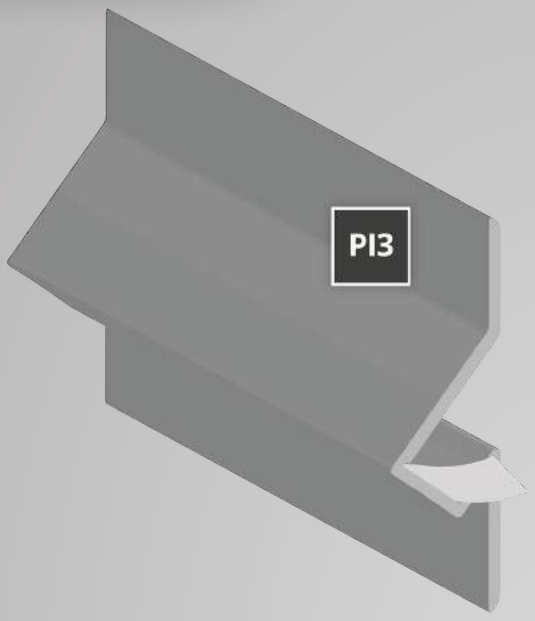

PROFILE

PI3 Item No. | Art. Nr. **8404001**

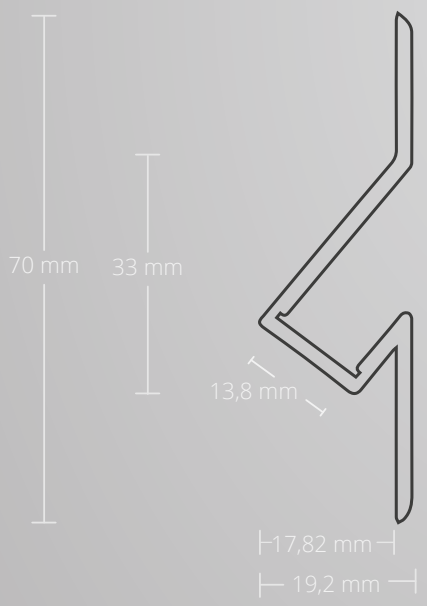

EU EUROPEAN DESIGN EUROPEAN PRODUCTION

PI3

PI3 RECESSED | EINBAU

Indirect | indirekt| LED Stripes max. 13 mm

Aluminium anodized | Aluminium eloxiert
19,2 mm x 70 mm | 451 g/m
200 cm Item No. | Art. Nr. 8404001

PI3

max. 13 mm

OEM

NEW TBP 1

max. 6 mm

OEM

EXTENSION OF SERVICE LIFE
VERLÄNGERUNG LEBENSDAUER

MECHANICAL PROTECTION
MECHANISCHER SCHUTZ

COOLING
KÜHLUNG

HIGH LIGHT UTILISATION
HOHE LICHTVERWERTUNG

HOMOGENEOUS LIGHT
HOMOGENES LICHT

NEW TO OUR RANGE
IM SORTIMENT

HOMOGENOUS LIGHT WITH MODULAR LED LIGHT SOLUTIONS

- Homes
  Wohnräume
- Offices, conference and presentation rooms
  Büro-, Konferenz- und Präsentationsräume
- Waiting rooms
  Ordinationen
- Business premises and sales floors
  Geschäfts- und Verkaufsflächen
- Showrooms
- Hotel and gastronomy
  Hotellerie und Gastronomie
- Foyers, corridors and connecting rooms
  Foyers, Flure und Verbindungsräume
- Waiting and common rooms
  Warte- und Aufenthaltsräume
- Commercial premises (e.g. hair salons)
  Gewerbliche Dienstleistungsräumlichkeiten (z. B. Friseursalons etc.)

Mounting/installation on/in plasterboard
Montage/Einbau auf/in Gipsplatten

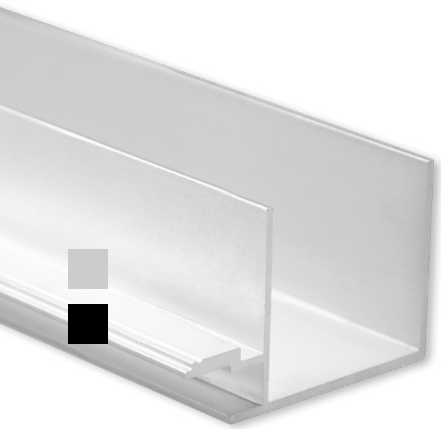

NEW
TBP
1

TBP1

DRYWALL | TROCKENBAU

LED Stripes max. 6 mm

200 cm Item No. | Art. Nr. 8102050

max. 6 mm

max. 6 mm

OEM

Sustainable light integration into the architecture

These innovative LED aluminium profiles are the perfect solution for comprehensive lighting concepts in modern drywall construction. Light source and architectural design element in one!

The TBP1 LED drywall profile comes as standard in a length of 200 cm, is made of high quality aluminium (anodised) and also available in black (RAL 9005 - powder coated). It is designed for LED stripes with a max. width of 6 mm and is installed in the false ceiling as a shadow gap. The profile can be integrated directly into the frame construction. The gypsum boards are inserted flush into the guide of the profile.

For a homogeneous and glare-free light line, the flat standard profile cover made of unbreakable and flame-retardant polycarbonate (UL94 V-2 flammability rating - opal/satin finish - light transmittance 65%) is clicked into the ALU profile. The cover is also available in 600 cm.

Integrated curtain / curtain rail

The TBP1.1 LED drywall profile with integrated curtain / curtain rail (for LED stripes of maximum 15 mm) is clicked together with the TBP1 and installed together. Flat, flush profile cover made of polycarbonate optionally opal/satin - light transmission 65% or transparent - light transmission 85%.

Nachhaltige Licht-Integration in die Architektur

Diese innovativen LED Alu-Profile sind die perfekte Lösung für ganzheitliche Beleuchtungskonzepte im modernen Trockenbau. Lichtquelle und architektonisches Designelement in einem!

Das TBP1 LED Trockenbau-Profil wird standardmäßig in der Länge 200 cm geliefert, ist aus hochwertigem Aluminium (eloxiert) gefertigt und auch in der Farbe Schwarz (RAL 9005 - pulverbeschichtet) verfügbar. Es ist für LED Stripes mit einer max. Breite von 6 mm konzipiert und wird als Schattenfuge in der Zwischendecke verbaut. Das Profil kann direkt in die Rahmenkonstruktion integriert werden. Die Gipsplatten werden bündig in die Führung des Profils eingeschoben.

Für eine homogene und blendfreie Lichtlinie wird die flache Standard-Profilabdeckung aus bruchsicherem und schwer brennbaren Polycarbonat (Klassifizierung Brennbarkeit UL94 V-2 - opal/satiniert – Lichtdurchlässigkeit 65 %) in das ALU-Profil eingeklickt. Das Cover ist auch in 600 cm verfügbar.

Integrierte Vorhang-/Gardinenschiene

Das TBP1.1 LED Trockenbau-Profil mit integrierter Vorhang-/Gardinenschiene (für LED Stripes mit max. 15 mm) wird mit dem TBP1 zusammengeklickt und gemeinsam verbaut. Flache, bündige Profilabdeckung aus Polycarbonat wahlweise opal/satiniert – Lichtdurchlässigkeit 65 % oder transparent – Lichtdurchlässigkeit 85 %.

GALAXY profiles

Perfect Light Lines

NEW TBP 1

GALAXY profiles

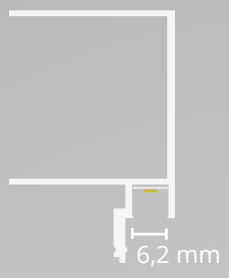

max. 6 mm

OEM

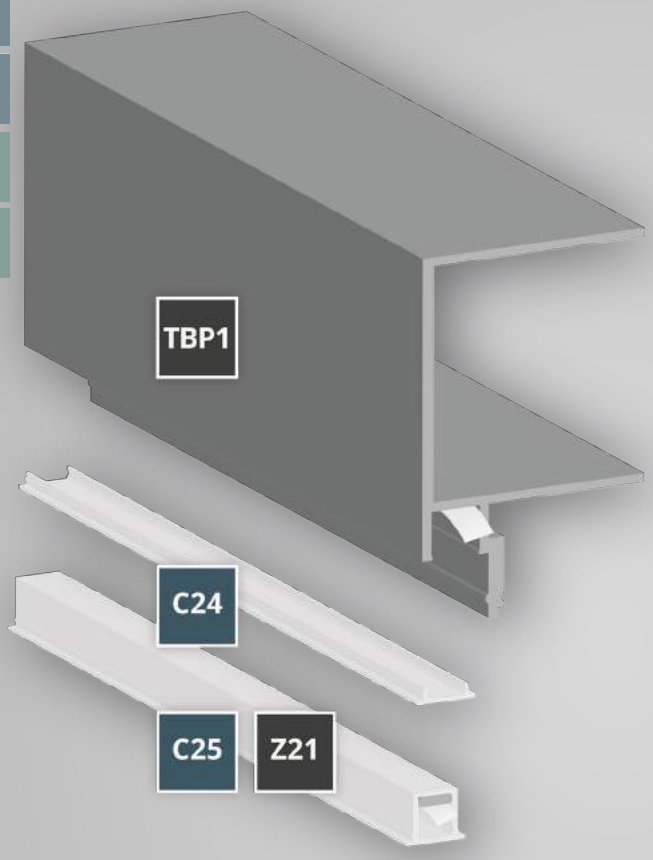

COVERS | ABDECKUNGEN

C24	Item No. | Art. Nr. **200 cm 8600041**	Item No. | Art. Nr. **600 cm 8600042**
C25	Item No. | Art. Nr. **200 cm 8600052**	Item No. | Art. Nr. **260 cm 8600053**
Z21	Item No. | Art. Nr. **8101064**	

PROFILE

TBP1	Item No. | Art. Nr. **8102050**	
BLACK SCHWARZ	200 cm	Item No. | Art. Nr. **8102056**

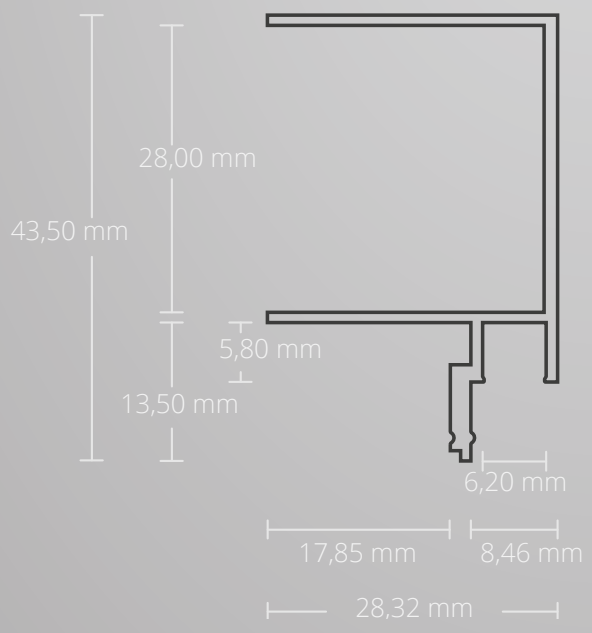

EU EUROPEAN DESIGN EUROPEAN PRODUCTION

TBP1 DRYWALL | TROCKENBAU

LED Stripes max. 6 mm

Aluminium anodized | Aluminium eloxiert
28,32 mm x 43,5 mm | 338 g/m

200 cm Item No. | Art. Nr. 8102050

200 cm | BLACK/SCHWARZ RAL 9005 Item No. | Art. Nr. 8102056

NEW
TBP
1

max.
6 mm

OEM

COVERS | ABDECKUNGEN

C24 opal/satinised | opal/satiniert | 65 %

PC | 1,94 mm x 7,8 mm

200 cm Item No. | Art. Nr. 8600041
600 cm Item No. | Art. Nr. 8600042

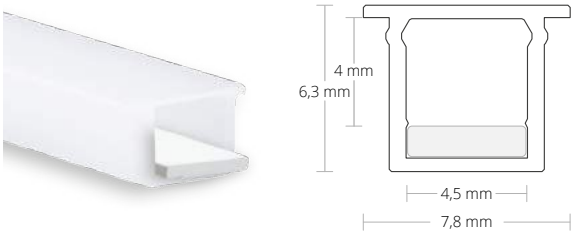

C25 opal/satinised | opal/satiniert | 65 %

max. 4,5 mm

PC | 7,8 mm x 6,3 mm

200 cm Item No. | Art. Nr. 8600052
260 cm Item No. | Art. Nr. 8600053
Z21 Profil 200 cm Item No. | Art. Nr. 8101064

NEW TBP 1.1

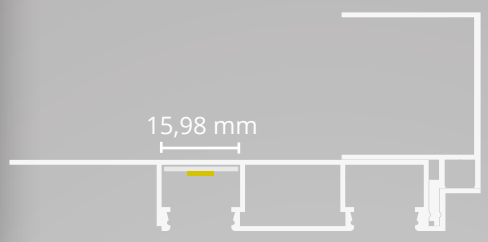

GALAXY profiles

max. 15 mm

OEM

COVERS | ABDECKUNGEN

C1	200 cm	Item No. | Art. Nr. 8600004	Item No. | Art. Nr. 250 cm 8600026, 600 cm 8600037
C2	200 cm	Item No. | Art. Nr. 8600003	
Z30	200 cm	Item No. | Art. Nr. 8600067	

PROFILE

TBP1.1	Item No. | Art. Nr. 8103010
TBP1	Item No. | Art. Nr. 8102050

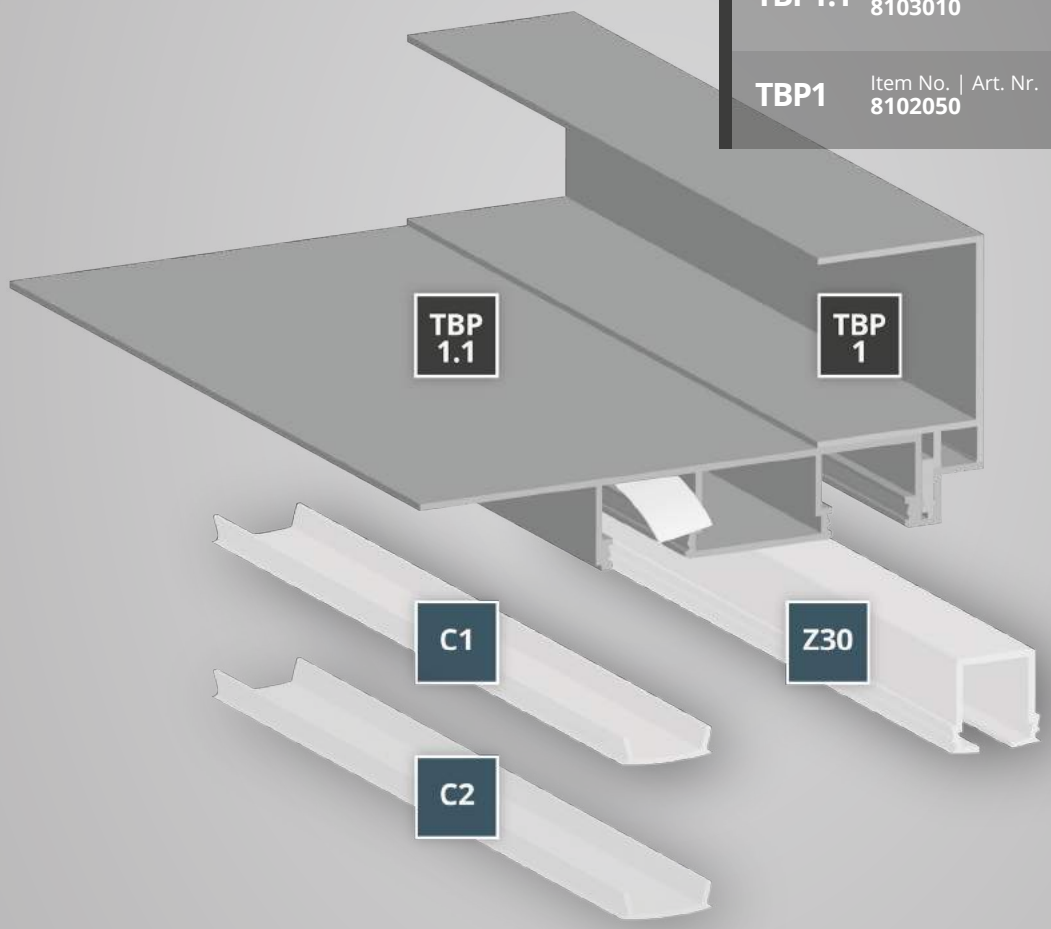

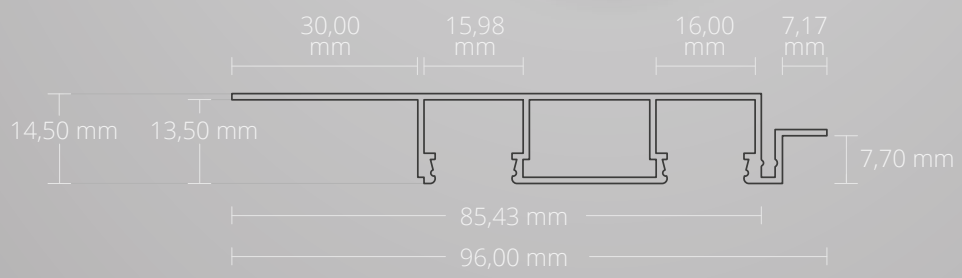

EU EUROPEAN DESIGN EUROPEAN PRODUCTION

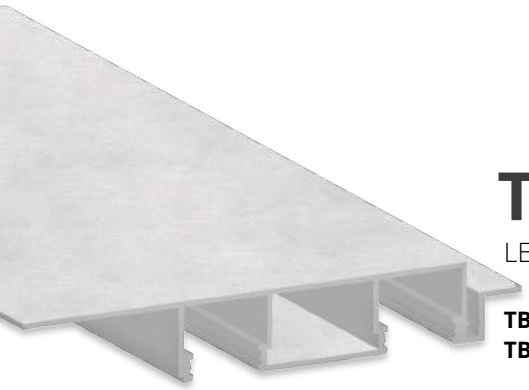

TBP1.1 DRYWALL | TROCKENBAU

LED Stripes max. 15 mm

TBP 1 28,32 mm x 43,5 mm | 338 g/m
TBP 1.1 96 mm x 14,5 mm

TBP1 200 cm Item No. | Art. Nr. 8102050
TBP1.1 200 cm Item No. | Art. Nr. 8103010

NEW
TBP
1.1

max.
15 mm

OEM

COVERS | ABDECKUNGEN

C1 opal/satinised | opal/satiniert | 65 %

PC | 13,81 mm x 4,37 mm

200 cm Item No. | Art. Nr. 8600004
250 cm Item No. | Art. Nr. 8600026
600 cm Item No. | Art. Nr. 8600037

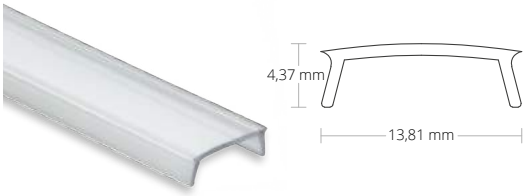

C2 transparent | klar | 85 %

PC | 13,81 mm x 4,37 mm

200 cm Item No. | Art. Nr. 8600003

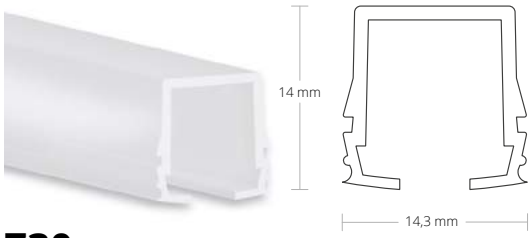

Z30 curtain rail | Gardinenstange

ABS | 14,3 mm x 14 mm

200 cm Item No. | Art. Nr. 8600067

NEW TBP 2

max. 11 mm

OEM

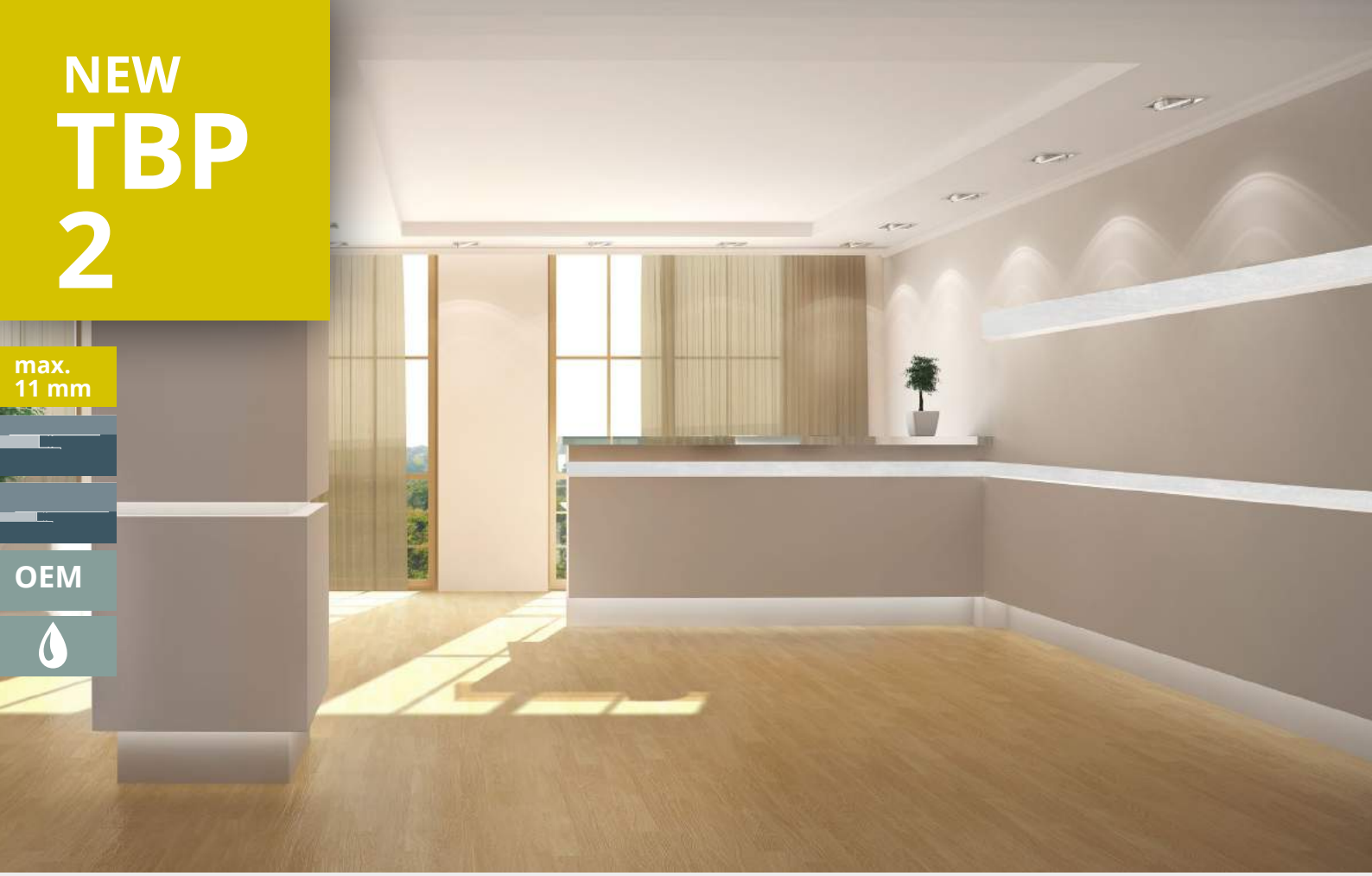

EXTENSION OF SERVICE LIFE
VERLÄNGERUNG LEBENSDAUER

MECHANICAL PROTECTION
MECHANISCHER SCHUTZ

COOLING
KÜHLUNG

HIGH LIGHT UTILISATION
HOHE LICHTVERWERTUNG

HOMOGENEOUS LIGHT
HOMOGENES LICHT

NEW TO OUR RANGE IM SORTIMENT

HOMOGENOUS LIGHT WITH MODULAR LED LIGHT SOLUTIONS

- Homes
  Wohnräume
- Offices, conference and presentation rooms
  Büro-, Konferenz- und Präsentationsräume
- Waiting rooms
  Ordinationen
- Business premises and sales floors
  Geschäfts- und Verkaufsflächen
- Showrooms
- Hotel and gastronomy
  Hotellerie und Gastronomie
- Foyers, corridors and connecting rooms
  Foyers, Flure und Verbindungsräume
- Waiting and common rooms
  Warte- und Aufenthaltsräume
- Commercial premises (e.g. hair salons)
  Gewerbliche Dienstleistungsräumlichkeiten (z. B. Friseursalons etc.)

Mounting/installation on/in plasterboard
Montage/Einbau auf/in Gipsplatten

NEW
TBP
2

TBP2

DRYWALL | TROCKENBAU

LED Stripes max. 11 mm

TPB2 200 cm Item No. | Art. Nr. 8102040

TPB2.1 200 cm Item No. | Art. Nr. 8102041

max. 11 mm

max. 11 mm

OEM

Sustainable light integration into the architecture

These innovative LED aluminium profiles are the perfect solution for comprehensive lighting concepts in modern drywall construction. Light source and architectural design element in one!

The TBP2 LED drywall profile comes as standard in a length of 200 cm and is made of high quality aluminium (anodised). It is designed for LED stripes with a max. width of 11 mm and ideally suited for the professional realisation of cove lighting solutions. The profile can be filled in and plastered and can be integrated directly into the frame construction. The gypsum boards are flush with the profile.

For a homogeneous and glare-free light line, the flat standard profile cover made of unbreakable and flame-retardant polycarbonate (UL94 V-2 flammability rating - opal/satin finish - light transmittance 65%) is clicked into the ALU profile. The cover is also available in 600 cm.

The result is sustainable indirect LED lighting!

Nachhaltige Licht-Integration in die Architektur

Diese innovativen LED Alu-Profile sind die perfekte Lösung für ganzheitliche Beleuchtungskonzepte im modernen Trockenbau. Lichtquelle und architektonisches Designelement in einem!

Das TBP2 LED Trockenbau-Profil wird standardmäßig in der Länge 200 cm geliefert und ist aus hochwertigem Aluminium (eloxiert) gefertigt. Es ist für LED Stripes mit einer max. Breite von 11 mm konzipiert und ideal für die professionelle Realisierung von Vouten-Lichtlösungen geeignet. Das Profil kann verspachtelt und verputzt werden und lässt sich direkt in die Rahmenkonstruktion integrieren. Die Gipsplatten schließen bündig am Profil ab.

Für eine homogene und blendfreie Lichtlinie wird die flache Standard-Profilabdeckung aus bruchsicherem und schwer brennbaren Polycarbonat (Klassifizierung Brennbarkeit UL94 V-2 - opal/satiniert – Lichtdurchlässigkeit 65 %) in das ALU-Profil eingeklickt. Das Cover ist auch in 600 cm verfügbar.

Das Resultat ist eine nachhaltige indirekte LED Beleuchtung!

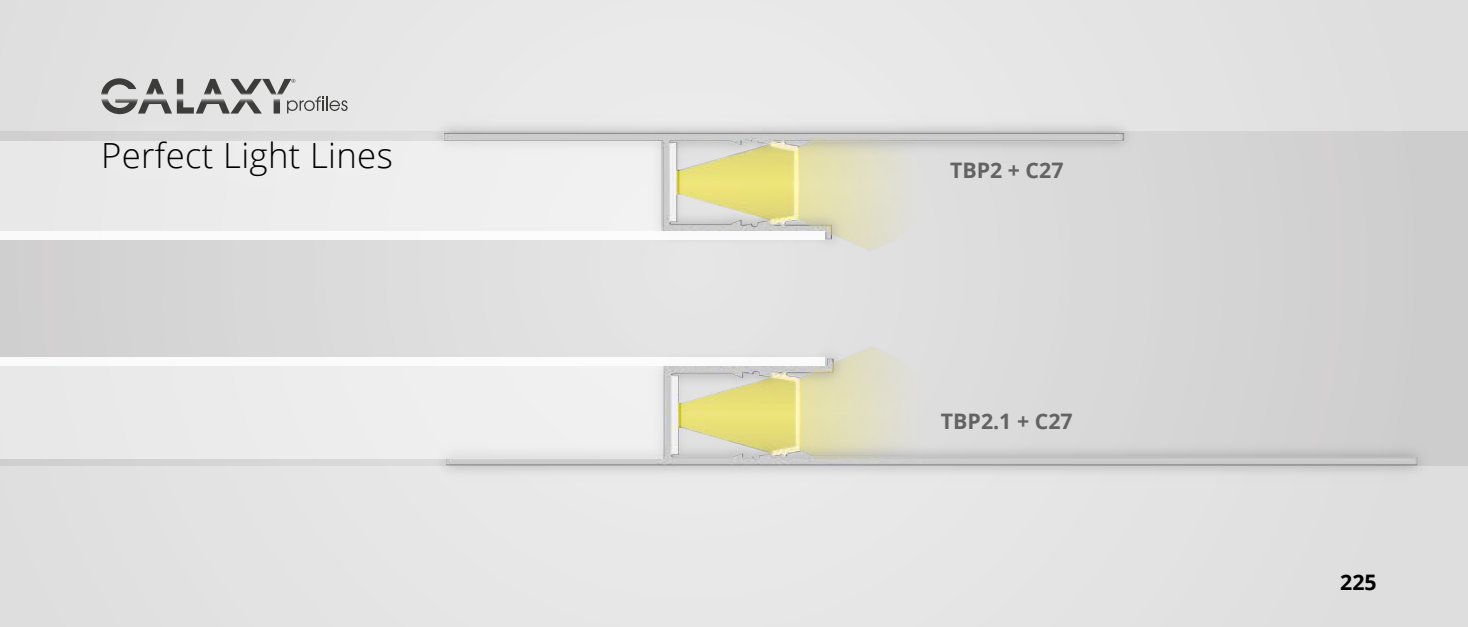

NEW TBP 2

GALAXY profiles

max. 11 mm

OEM

COVERS | ABDECKUNGEN

C27	Item No. | Art. Nr. 200 cm 8600060	Item No. | Art. Nr. 600 cm 8600061

PROFILE

TBP2	Item No. | Art. Nr. 8102040
WHITE WEISS	200 cm Item No. | Art. Nr. 8103040

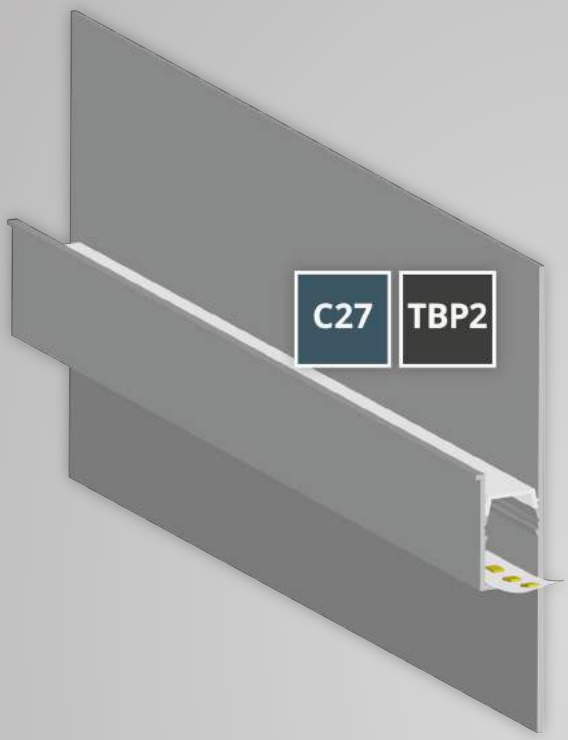

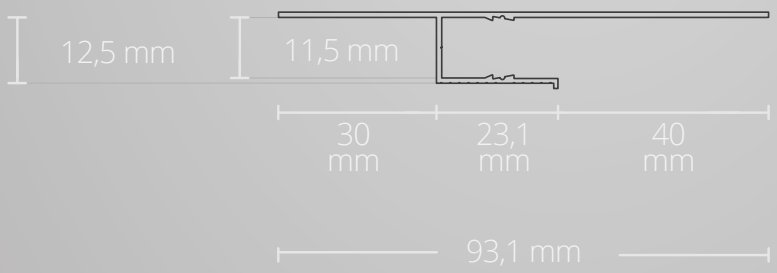

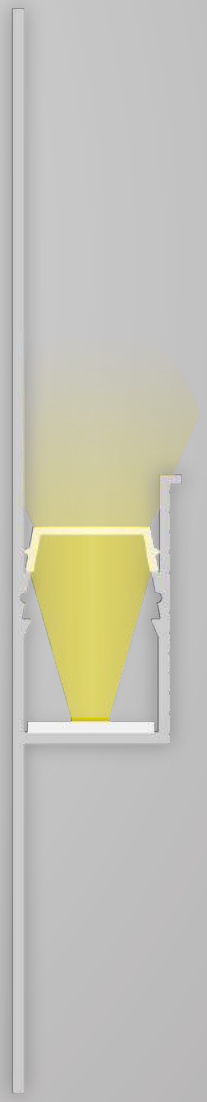

EU EUROPEAN DESIGN EUROPEAN PRODUCTION

TBP2 DRYWALL | TROCKENBAU

LED Stripes max. 11 mm

Aluminium anodized | Aluminium eloxiert
12,5 mm x 93,1 mm | 351 g/m

200 cm Item No. | Art. Nr. 8102040
200 cm | WHITE/WEISS RAL 9010 Item No. | Art. Nr. 8103040

NEW
TBP
2

max.
11 mm

OEM

COVERS | ABDECKUNGEN

C27 opal/satinised | opal/satiniert | 65 %

PC | 13,81 mm x 4,37 mm

200 cm Item No. | Art. Nr. 8600060
600 cm Item No. | Art. Nr. 8600061

NEW TBP 2.1

GALAXY profiles

max. 11 mm

OEM

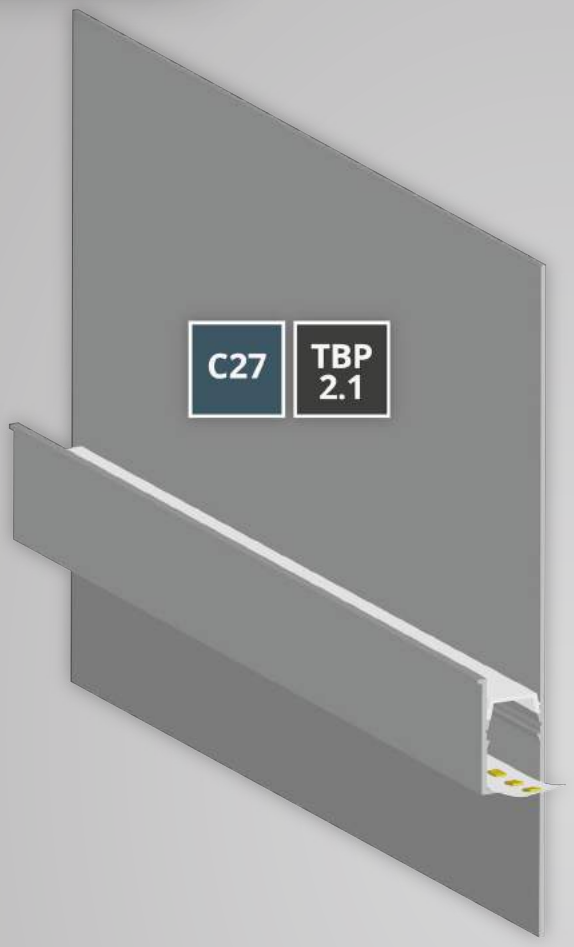

COVERS | ABDECKUNGEN

C27	Item No. | Art. Nr. 200 cm 8600060	Item No. | Art. Nr. 600 cm 8600061

PROFILE

TBP2.1	Item No. | Art. Nr. 8102041
WHITE WEISS	200 cm Item No. | Art. Nr. 8103041

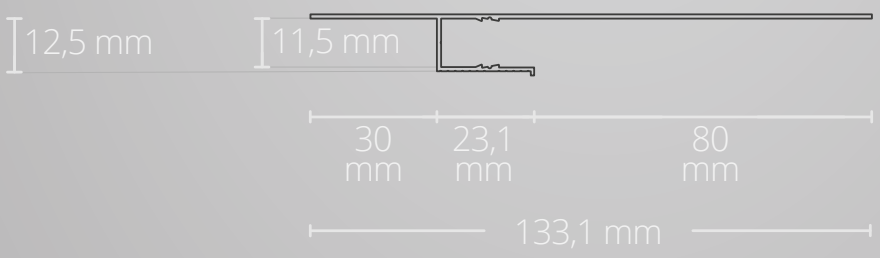

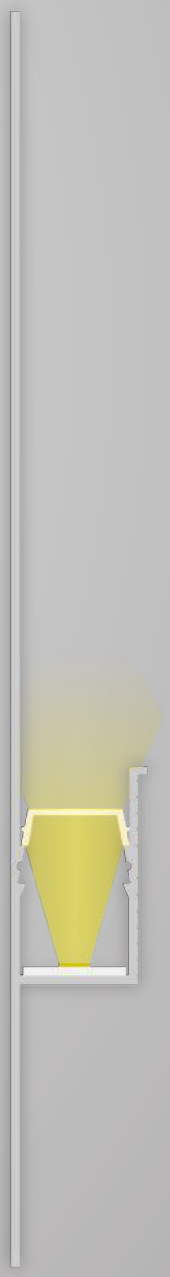

EU EUROPEAN DESIGN EUROPEAN PRODUCTION

TBP2.1 DRYWALL | TROCKENBAU

LED Stripes max. 11 mm

Aluminium anodized | Aluminium eloxiert
12,5 mm x 133,1 m | 597 g/m

200 cm Item No. | Art. Nr. 8102041
200 cm | WHITE/WEISS RAL 9010 Item No. | Art. Nr. 8103041

NEW
TBP
2.1

max.
11 mm

OEM

COVERS | ABDECKUNGEN

C27 opal/satinised | opal/satiniert | 65 %

PC | 13,81 mm x 4,37 mm
200 cm Item No. | Art. Nr. 8600060
600 cm Item No. | Art. Nr. 8600061

NEW TBP3

max. 14 mm

OEM

EXTENSION OF SERVICE LIFE
VERLÄNGERUNG LEBENSDAUER

MECHANICAL PROTECTION
MECHANISCHER SCHUTZ

COOLING
KÜHLUNG

HIGH LIGHT UTILISATION
HOHE LICHTVERWERTUNG

HOMOGENEOUS LIGHT
HOMOGENES LICHT

NEW TO OUR RANGE IM SORTIMENT

HOMOGENOUS LIGHT WITH MODULAR LED LIGHT SOLUTIONS

- Homes
  Wohnräume
- Offices, conference and presentation rooms
  Büro-, Konferenz- und Präsentationsräume
- Waiting rooms
  Ordinationen
- Business premises and sales floors
  Geschäfts- und Verkaufsflächen
- Showrooms
- Hotel and gastronomy
  Hotellerie und Gastronomie
- Foyers, corridors and connecting rooms
  Foyers, Flure und Verbindungsräume
- Waiting and common rooms
  Warte- und Aufenthaltsräume
- Commercial premises (e.g. hair salons)
  Gewerbliche
  Dienstleistungsräumlichkeiten (z. B. Friseursalons etc.)

Mounting/installation on/in plasterboard
Montage/Einbau auf/in Gipsplatten

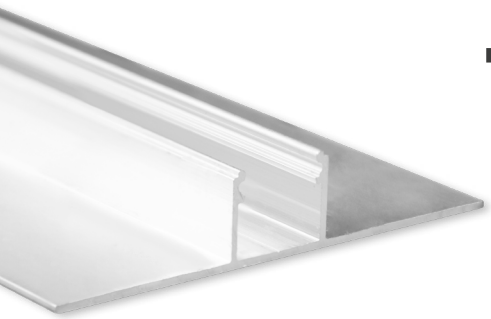

NEW
TBP3

TBP3

DRYWALL | TROCKENBAU

LED Stripes max. 14 mm

200 cm Item No. | Art. Nr. 8102051

max. 14 mm

max. 14 mm

OEM

Sustainable light integration into the architecture

These innovative LED aluminium profiles are the perfect solution for comprehensive lighting concepts in modern drywall construction. Light source and architectural design element in one!

The TBP3 LED drywall profile comes as standard in a length of 200 cm, is made of high quality aluminium (anodised). It is designed for LED stripes with a max. width of 14 mm. For a homogeneous and glare-free light line, the flat standard profile cover made of unbreakable and flame-retardant polycarbonate (UL94 V-2 flammability rating - opal/satin finish - light transmittance 65%; transparent - light transmittance 85%) is clicked into the ALU profile. The cover's wings cover the aluminium in the process. The profile is no longer visible.

The profile can be mounted horizontally and vertically with the gypsum boards. (Filling in and plastering possible). The gypsum boards are flush with the profile.

The result is sustainable indirect LED lighting!

Nachhaltige Licht-Integration in die Architektur

Diese innovativen LED Alu-Profile sind die perfekte Lösung für ganzheitliche Beleuchtungskonzepte im modernen Trockenbau. Lichtquelle und architektonisches Designelement in einem!

Das TBP3 LED Trockenbau-Profil wird standardmäßig in der Länge 200 cm geliefert und ist aus hochwertigem Aluminium (eloxiert) gefertigt. Es ist für LED Stripes mit einer max. Breite von 14 mm konzipiert. Für eine homogene und blendfreie Lichtlinie wird die flache Standard-Profilabdeckung aus bruchsicherem und schwer brennbaren Polycarbonat (Klassifizierung Brennbarkeit UL94 V-2 - opal/satiniert – Lichtdurchlässigkeit 65 %; transparent – Lichtdurchlässigkeit 85 %) in das ALU-Profil eingeklickt. Dabei bedecken die Flügel des Covers das Aluminium. Das Profil ist nicht mehr sichtbar.

Das Profil kann horizontal und vertikal mit den Gipsplatten verbaut werden. (Verspachteln und Verputzen möglich). Die Gipsplatten schließen bündig am Profil ab.

Das Resultat ist eine nachhaltige indirekte LED Beleuchtung!

NEW TBP3

GALAXY profiles

max. 14 mm

OEM

COVERS | ABDECKUNGEN

C1	200 cm	Item No. | Art. Nr. 8600004	Item No. | Art. Nr. 250 cm 8600026, 600 cm 8600037
C2	200 cm	Item No. | Art. Nr. 8600003	

PROTECTIVE COVER | SCHUTZCOVER

C1S	500 cm	Item No. | Art. Nr. 8600065

PROFILE

TBP3	Item No. | Art. Nr. 8102051

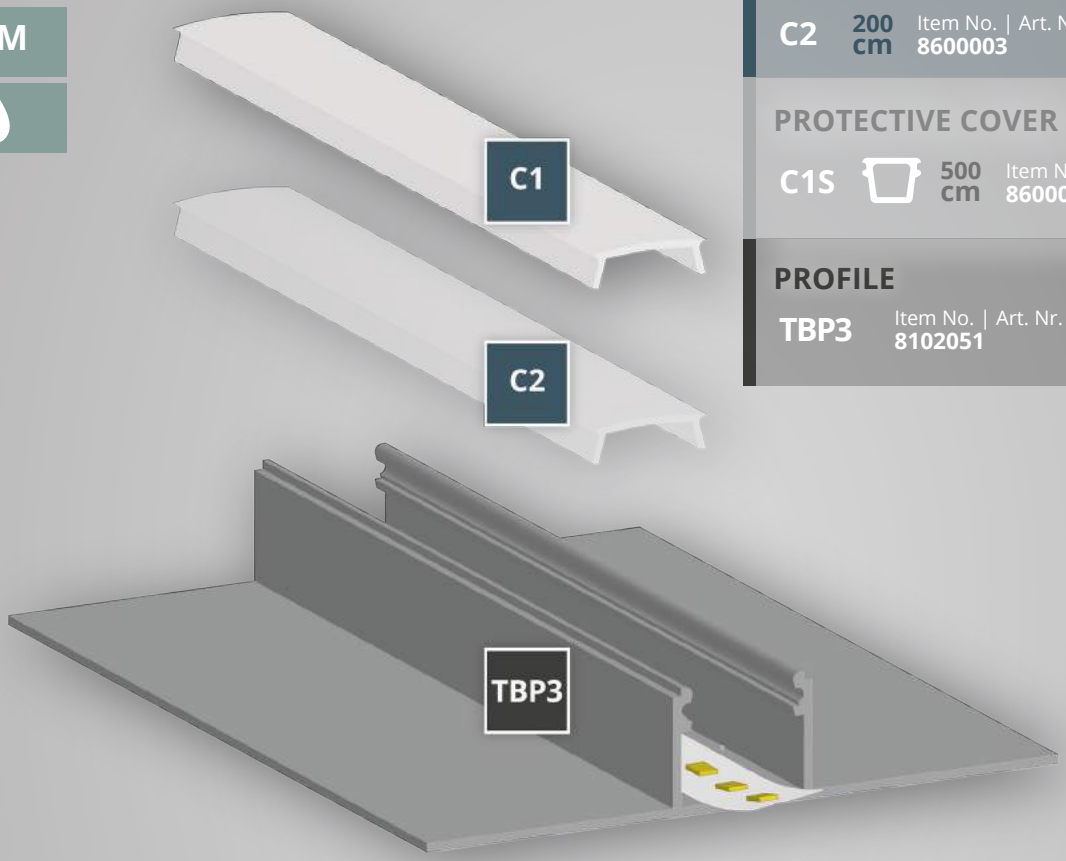

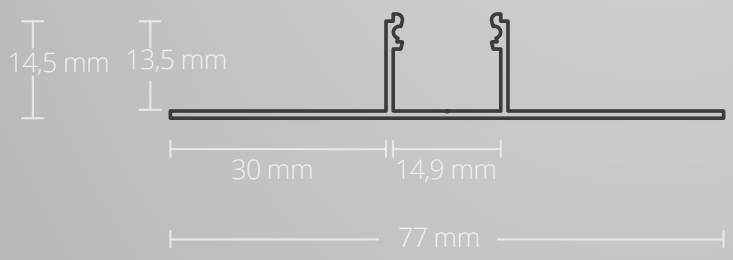

EU EUROPEAN DESIGN EUROPEAN PRODUCTION

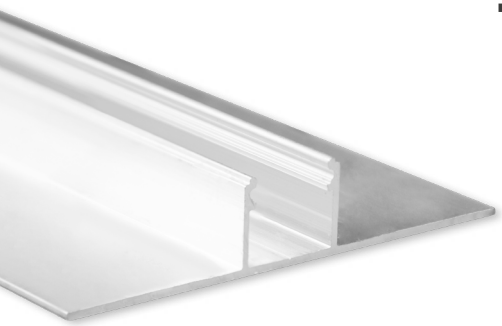

TBP3 DRYWALL | TROCKENBAU

LED Stripes max. 14 mm

Aluminium anodized | Aluminium eloxiert
77 mm x 14,5 mm | 339 g/m

200 cm Item No. | Art. Nr. 8102051

NEW
TBP3

max. 14 mm

OEM

COVERS | ABDECKUNGEN

C1 opal/satinised | opal/satiniert | 65 %

PC | 13,81 mm x 4,37 mm

200 cm Item No. | Art. Nr. 8600004
250 cm Item No. | Art. Nr. 8600026
600 cm Item No. | Art. Nr. 8600037

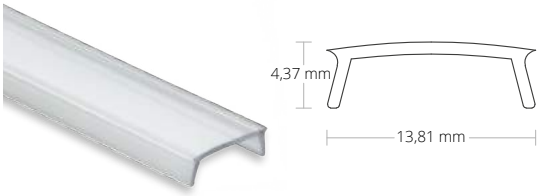

C2 transparent | klar | 85 %

PC | 13,81 mm x 4,37 mm

200 cm Item No. | Art. Nr. 8600003

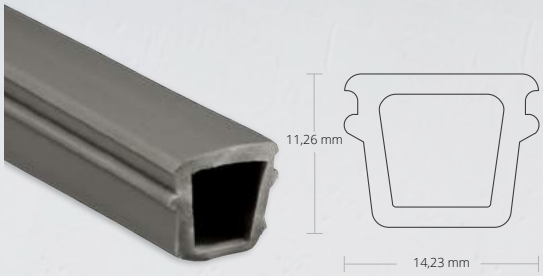

C1S Protective cover | Schutzcover

14,23 mm x 11,26 mm

500 cm Item No. | Art. Nr. 8600065

The protective covers C1S and C10S soft are clicked into the aluminium profile for protection after the installation of drywall and tile profiles. The high-quality soft PVC is very robust and withstands the pressure of filling/plastering or painting. The protective cover prevents putty, glue, sealing material, silicone or paint from penetrating into the interior. Then the protective cover is removed, cleaned and is reusable several times over. Finally, the cover (PC) can be inserted into the profile.

Die Schutzcover C1S und C10S soft werden nach der Montage von Trockenbau- und Fliesenprofilen in das Alu-Profil zum Schutz eingeklickt. Das hochwertige Soft-PVC ist sehr robust und hält dem Druck beim Verspachteln/-putzen oder Streichen stand. Das Schutzcover verhindert, dass Spachtelmasse, Kleber, Dichtmaterial, Silikon oder Farbe in den Innenraum eindringt. Danach wird das Schutzcover abgenommen, gereinigt und ist vielfach wiederverwendbar. Abschließend kann die Abdeckung (PC) in das Profil eingesetzt werden.

NEW TBP4

max. 14 mm

OEM

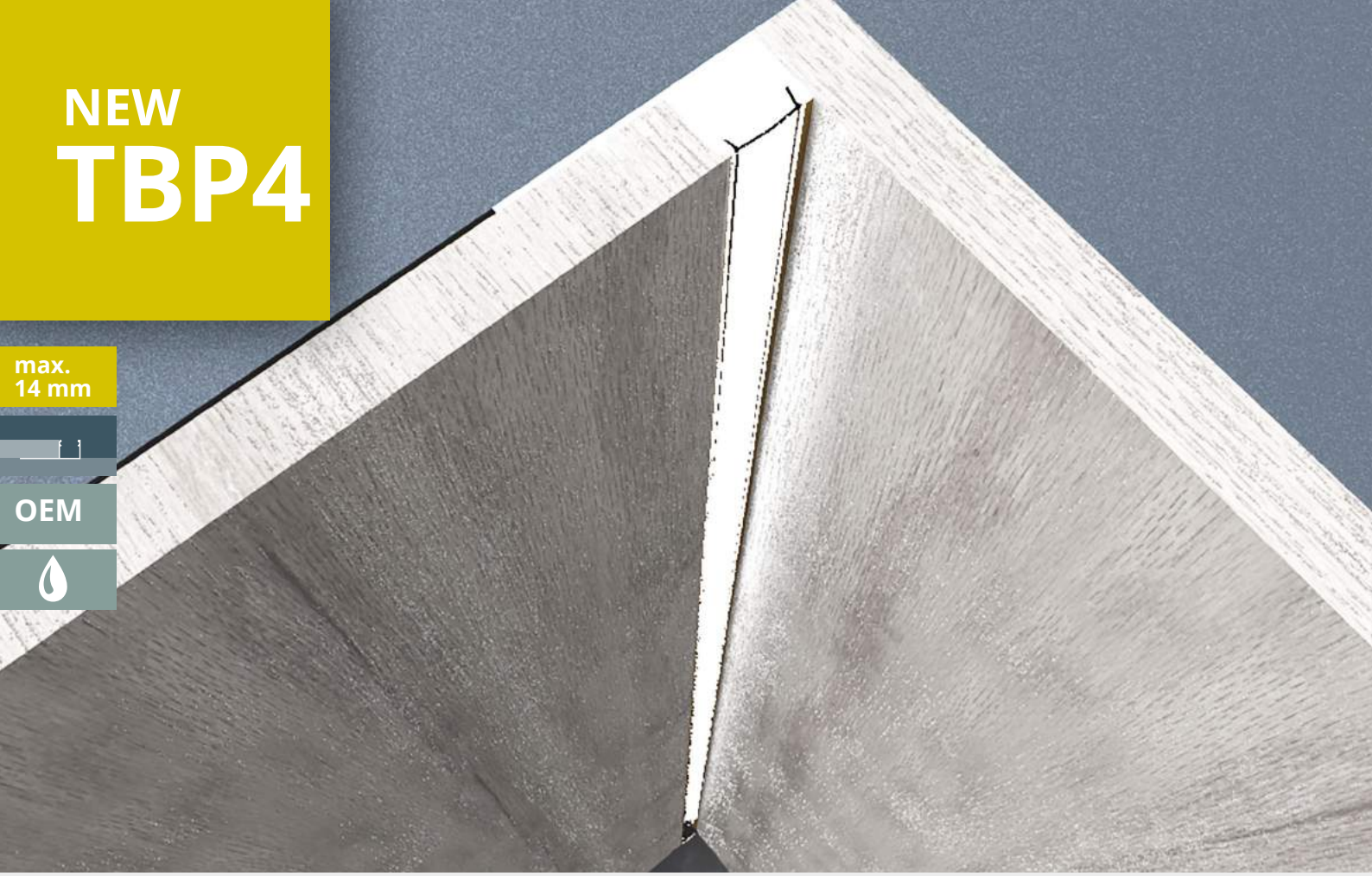

EXTENSION OF SERVICE LIFE
VERLÄNGERUNG LEBENSDAUER

MECHANICAL PROTECTION
MECHANISCHER SCHUTZ

COOLING
KÜHLUNG

HIGH LIGHT UTILISATION
HOHE LICHTVERWERTUNG

HOMOGENEOUS LIGHT
HOMOGENES LICHT

NEW TO OUR RANGE
IM SORTIMENT

HOMOGENOUS LIGHT WITH MODULAR LED LIGHT SOLUTIONS

- Homes
  Wohnräume
- Offices, conference and presentation rooms
  Büro-, Konferenz- und Präsentationsräume
- Waiting rooms
  Ordinationen
- Business premises and sales floors
  Geschäfts- und Verkaufsflächen
- Showrooms
- Hotel and gastronomy
  Hotellerie und Gastronomie
- Foyers, corridors and connecting rooms
  Foyers, Flure und Verbindungsräume
- Waiting and common rooms
  Warte- und Aufenthaltsräume
- Commercial premises (e.g. hair salons)
  Gewerbliche Dienstleistungsräumlichkeiten (z. B. Friseursalons etc.)

Mounting/installation on/in plasterboard
Montage/Einbau auf/in Gipsplatten

NEW
TBP4

TBP4

DRYWALL | TROCKENBAU

LED Stripes max. 14 mm

200 cm Item No. | Art. Nr.8102042

max. 14 mm

max. 14 mm

OEM

Sustainable light integration into the architecture

These innovative LED aluminium profiles are the perfect solution for comprehensive lighting concepts in modern drywall construction. Light source and architectural design element in one!

The TBP4 LED drywall profile comes as standard in a length of 200 cm and is made of high quality aluminium (anodised). It is designed for LED stripes with a max. width of 14 mm. For a homogeneous and glare-free light line, the flat standard profile cover made of unbreakable and flame-retardant polycarbonate (UL94 V-2 flammability rating - opal/satin finish - light transmittance 65%; transparent - light transmittance 85%) is clicked into the ALU profile. The cover's wings cover the aluminium in the process. The profile is no longer visible.

The profile is placed behind the gypsum boards and can be considered a corner protection profile as it is the final element of the ceiling or wall drywall construction (Filling in and plastering possible). The gypsum boards are flush with the profile.

The result is sustainable indirect LED lighting!

Nachhaltige Licht-Integration in die Architektur

Diese innovativen LED Alu-Profile sind die perfekte Lösung für ganzheitliche Beleuchtungskonzepte im modernen Trockenbau. Lichtquelle und architektonisches Designelement in einem!

Das TBP4 LED Trockenbau-Profil wird standardmäßig in der Länge 200 cm geliefert und ist aus hochwertigem Aluminium (eloxiert) gefertigt. Es ist für LED Stripes mit einer max. Breite von 14 mm konzipiert. Für eine homogene und blendfreie Lichtlinie wird die flache Standard-Profilabdeckung aus bruchsicherem und schwer brennbaren Polycarbonat (Klassifizierung Brennbarkeit UL94 V-2 - opal/satiniert – Lichtdurchlässigkeit 65 %; transparent – Lichtdurchlässigkeit 85 %) in das ALU-Profil eingeklickt. Dabei bedecken die Flügel des Covers das Aluminium. Das Profil ist nicht mehr sichtbar.

Das Profil wird hinter den Gipsplatten angebracht und kann als Eckschutz-Profil angesehen werden, da es das abschließende Element der Decken- oder Wand-Trockenbaukonstruktion darstellt (Verspachteln und Verputzen möglich). Die Gipsplatten schließen bündig am Profil ab.

Das Resultat ist eine nachhaltige indirekte LED Beleuchtung!

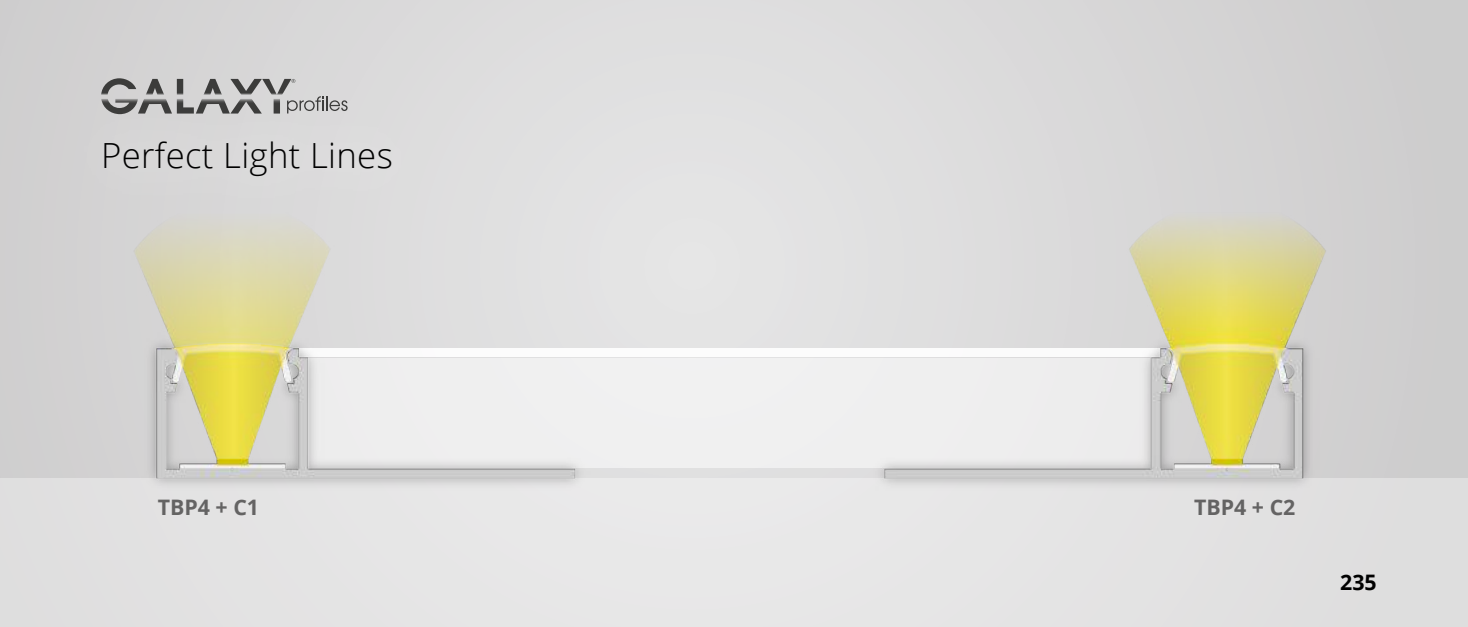

NEW TBP4

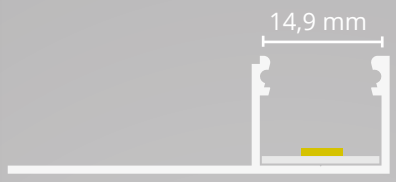

GALAXY profiles

max. 14 mm

OEM

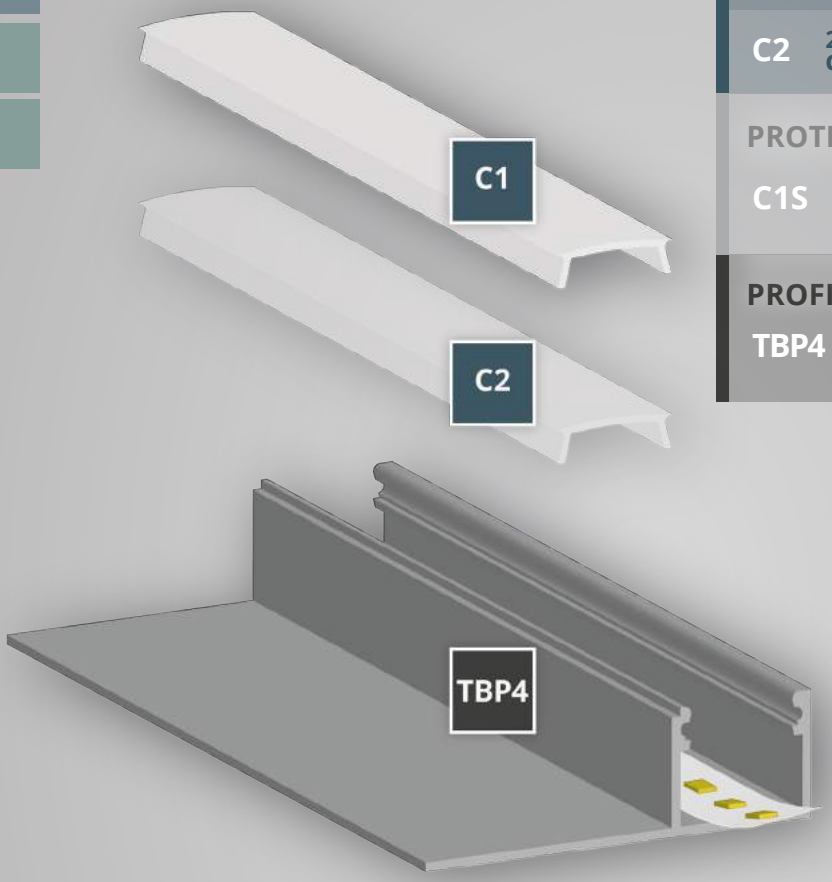

COVERS | ABDECKUNGEN

C1	200 cm	Item No. | Art. Nr. 8600004	Item No. | Art. Nr. 250 cm 8600026, 600 cm 8600037
C2	200 cm	Item No. | Art. Nr. 8600003	

PROTECTIVE COVER | SCHUTZCOVER

C1S	500 cm	Item No. | Art. Nr. 8600065

PROFILE

TBP4	Item No. | Art. Nr. 8102042

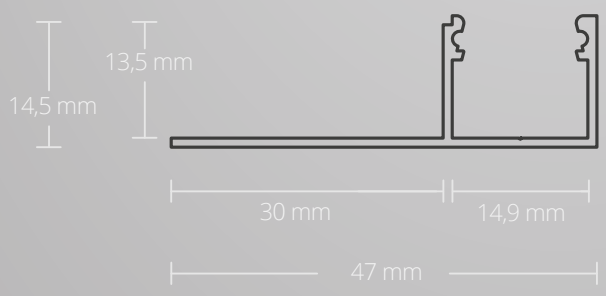

EU EUROPEAN DESIGN EUROPEAN PRODUCTION

TBP4 DRYWALL | TROCKENBAU

LED Stripes max. 14 mm

Aluminium anodized | Aluminium eloxiert
47 mm x 14,5 mm | 218 g/m
200 cm Item No. | Art. Nr. 8102042

NEW
TBP4

max. 14 mm

OEM

COVERS | ABDECKUNGEN

C1 opal/satinised | opal/satiniert | 65 %

PC | 13,81 mm x 4,37 mm
200 cm Item No. | Art. Nr. 8600004
250 cm Item No. | Art. Nr. 8600026
600 cm Item No. | Art. Nr. 8600037

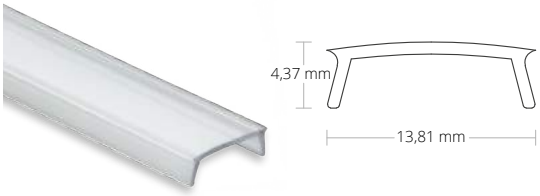

C2 transparent | klar | 85 %

PC | 13,81 mm x 4,37 mm
200 cm Item No. | Art. Nr. 8600003

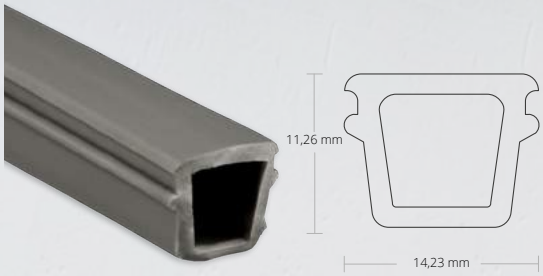

C1S Protective cover | Schutzcover

14,23 mm x 11,26 mm
500 cm Item No. | Art. Nr. 8600065

The protective covers C1S and C10S soft are clicked into the aluminium profile for protection after the installation of drywall and tile profiles. The high-quality soft PVC is very robust and withstands the pressure of filling/plastering or painting. The protective cover prevents putty, glue, sealing material, silicone or paint from penetrating into the interior. Then the protective cover is removed, cleaned and is reusable several times over. Finally, the cover (PC) can be inserted into the profile.

Die Schutzcover C1S und C10S soft werden nach der Montage von Trockenbau- und Fliesenprofilen in das Alu-Profil zum Schutz eingeklickt. Das hochwertige Soft-PVC ist sehr robust und hält dem Druck beim Verspachteln/-putzen oder Streichen stand. Das Schutzcover verhindert, dass Spachtelmasse, Kleber, Dichtmaterial, Silikon oder Farbe in den Innenraum eindringt. Danach wird das Schutzcover abgenommen, gereinigt und ist vielfach wiederverwendbar. Abschließend kann die Abdeckung (PC) in das Profil eingesetzt werden.

NEW TBP5

max. 20 mm

OEM

EXTENSION OF SERVICE LIFE
VERLÄNGERUNG LEBENSDAUER

MECHANICAL PROTECTION
MECHANISCHER SCHUTZ

COOLING
KÜHLUNG

HIGH LIGHT UTILISATION
HOHE LICHTVERWERTUNG

HOMOGENEOUS LIGHT
HOMOGENES LICHT

NEW TO OUR RANGE IM SORTIMENT

HOMOGENOUS LIGHT WITH MODULAR LED LIGHT SOLUTIONS

- Homes
  Wohnräume
- Offices, conference and presentation rooms
  Büro-, Konferenz- und Präsentationsräume
- Waiting rooms
  Ordinationen
- Business premises and sales floors
  Geschäfts- und Verkaufsflächen
- Showrooms
- Hotel and gastronomy
  Hotellerie und Gastronomie
- Foyers, corridors and connecting rooms
  Foyers, Flure und Verbindungsräume
- Waiting and common rooms
  Warte- und Aufenthaltsräume
- Commercial premises (e.g. hair salons)
  Gewerbliche Dienstleistungsräumlichkeiten (z. B. Friseursalons etc.)

Mounting/installation on/in plasterboard
Montage/Einbau auf/in Gipsplatten

NEW
TBP5

TBP5

DRYWALL | TROCKENBAU

LED Stripes max. 20 mm

200 cm Item No. | Art. Nr. 8102043

max. 20 mm

max. 20 mm

OEM

Sustainable light integration into the architecture

These innovative LED aluminium profiles are the perfect solution for comprehensive lighting concepts in modern drywall construction. Light source and architectural design element in one!

The TBP5 LED drywall profile comes as standard in length of 200 cm and is made of high quality aluminium (anodised). It is designed for LED stripes with a max. width of 20 mm. The low height of the profile significantly increases the beam angle of the bonded LED Stripes. The large surface dissipates the heat of the LED chips excellently - thus strong stripes can also be used. The profile is filled in or glued. The gypsum boards are mounted flush.

The wide range of profile covers made of shatter-proof and flame-retardant polycarbonate (UL94 V-2 classification for flammability) offers a wide range of homogeneous and glare-free light lines. Select from opal/satin (light transmission 65%), frosted (75%) and transparent (85%) profile covers in flat, round or high design and clicked into the ALU profile. At the same time the aluminium of the profile is covered. The profile is no longer visible.

The result is sustainable indirect LED lighting!

Nachhaltige Licht-Integration in die Architektur

Diese innovativen LED Alu-Profile sind die perfekte Lösung für ganzheitliche Beleuchtungskonzepte im modernen Trockenbau. Lichtquelle und architektonisches Designelement in einem!

Das TBP5 LED Trockenbau-Profil wird standardmäßig in der Länge 200 cm geliefert und ist aus hochwertigem Aluminium (eloxiert) gefertigt. Es ist für LED Stripes mit einer max. Breite von 20 mm konzipiert. Die niedrige Höhe des Profils erhöht maßgeblich den Abstrahlwinkel der eingeklebten LED Stripes. Die große Oberfläche leitet die Wärme der LED Chips ausgezeichnet ab – somit können auch starke Stripes eingesetzt werden. Das Profil wird verspachtelt oder verklebt. Die Gipsplatten schließen bündig ab.

Variantenreiche homogene und blendfreie Lichtlinien bietet das große Sortiment an Profilabdeckungen aus bruchsicherem und schwer brennbaren Polycarbonat (Klassifizierung Brennbarkeit UL94 V-2). Wählbar sind opal/satinierte (Lichtdurchlässigkeit 65 %), frotsted (75 %) und transparente (85 %) Profilabdeckungen in flacher, runder oder hoher Ausführung und werden in das ALU-Profil eingeklickt. Dabei wird das Aluminium des Profils bedeckt. Das Profil ist nicht mehr sichtbar.

Das Resultat ist eine nachhaltige indirekte LED Beleuchtung!

NEW TBP5

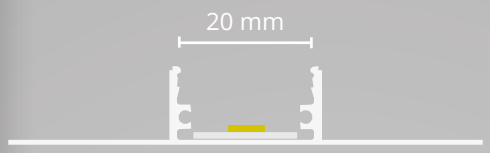

GALAXY profiles

max. 20 mm

OEM

COVERS | ABDECKUNGEN

C10	Item No. | Art. Nr. 200 cm 8600017 600 cm 8600040	C19	Item No. | Art. Nr. 8600036
C18	Item No. | Art. Nr. 8600035	C11	Item No. | Art. Nr. 8600018
C12	Item No. | Art. Nr. 8600019	C13	Item No. | Art. Nr. 8600020

PROTECTIVE COVER | SCHUTZCOVER

C10S 500 cm Item No. | Art. Nr. 8600065

END CAPS | ENDKAPPEN

C10 | C19 | C18

GRAY GRAU	E43	Item No. | Art. Nr. 8201011	WHITE WEISS	E43W	Item No. | Art. Nr. 8201015
BLACK SCHWARZ	E43B	Item No. | Art. Nr. 8201016			

C11

GRAY GRAU	E44	Item No. | Art. Nr. 8202011	WHITE WEISS	E44W	Item No. | Art. Nr. 8202012
BLACK SCHWARZ	E44B	Item No. | Art. Nr. 8202013			

C12

GRAY GRAU	E45	Item No. | Art. Nr. 8203011	WHITE WEISS	E45W	Item No. | Art. Nr. 8203012
BLACK SCHWARZ	E45B	Item No. | Art. Nr. 8203013			

C13

GRAY GRAU	E46	Item No. | Art. Nr. 8204011	WHITE WEISS	E46W	Item No. | Art. Nr. 8204012
BLACK SCHWARZ	E46B	Item No. | Art. Nr. 8204013			

PROFIL

TBP5 Item No. | Art. Nr. 8102043

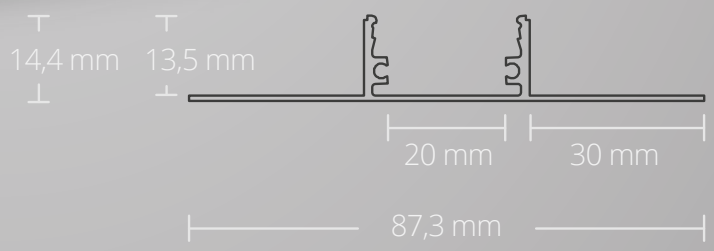

EU EUROPEAN DESIGN EUROPEAN PRODUCTION

TBP5 DRYWALL | TROCKENBAU

LED Stripes max. 20 mm

Aluminium anodized | Aluminium eloxiert
87,3 mm x 14,4 mm | 363 g/m

200 cm Item No. | Art. Nr. 8102043

NEW
TBP5

max. 20 mm

OEM

COVERS | ABDECKUNGEN

C10 opal/satinised | opal/satiniert | 65 %

PC | 25,08 mm x 3,81 mm
200 cm Item No. | Art. Nr. 8600017
600 cm Item No. | Art. Nr. 8600040

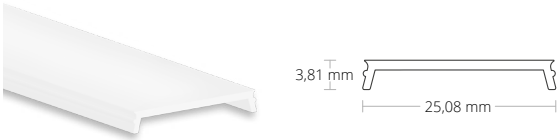

C19 frosted 75 %

PC | 25,08 mm x 3,81 mm
200 cm Item No. | Art. Nr. 8600036

C18 transparent | klar | 85 %

PC | 25,08 mm x 3,81 mm
200 cm Item No. | Art. Nr. 8600035

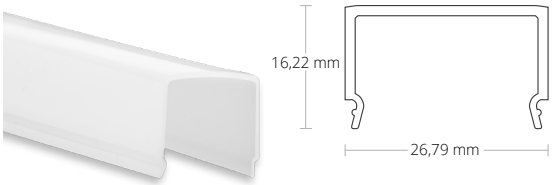

C11 opal/satinised | opal/satiniert | 65 %

PC | 26,79 mm x 16,22 mm
200 cm Item No. | Art. Nr. 8600018

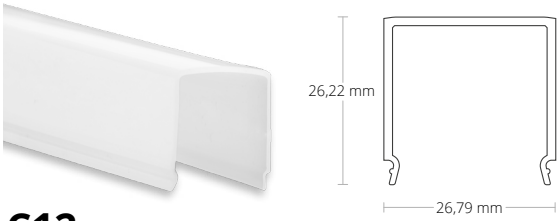

C12 opal/satinised | opal/satiniert | 65 %

PC | 26,79 mm x 26,22 mm
200 cm Item No. | Art. Nr. 8600019

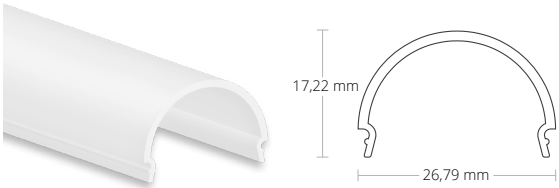

C13 opal/satinised | opal/satiniert | 65 %

PC | 26,79 mm x 17,22 mm
200 cm Item No. | Art. Nr. 8600020

NEW
TBP5

max. 20 mm

OEM

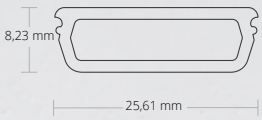

C10S Protective cover | Schutzcover

25,61 mm x 8,23 mm

500 cm Item No.|Art. Nr. 8600066

The protective covers C1S and C10S soft are clicked into the aluminium profile for protection after the installation of drywall and tile profiles. The high-quality soft PVC is very robust and withstands the pressure of filling/plastering or painting. The protective cover prevents putty, glue, sealing material, silicone or paint from penetrating into the interior. Then the protective cover is removed, cleaned and is reusable several times over. Finally, the cover (PC) can be inserted into the profile.

Die Schutzcover C1S und C10S soft werden nach der Montage von Trockenbau- und Fliesenprofilen in das Alu-Profil zum Schutz eingeklickt. Das hochwertige Soft-PVC ist sehr robust und hält dem Druck beim Verspachteln/-putzen oder Streichen stand. Das Schutzcover verhindert, dass Spachtelmasse, Kleber, Dichtmaterial, Silikon oder Farbe in den Innenraum eindringt. Danach wird das Schutzcover abgenommen, gereinigt und ist vielfach wiederverwendbar. Abschließend kann die Abdeckung (PC) in das Profil eingesetzt werden.

END CAPS | ENDKAPPEN

C10 | C19 | C18

E43 Aluminium

2 PCS/STK | incl. screws | inkl. Schrauben
Gray | Grau Item No.|Art. Nr. 8201011
White | Weiß Item No.|Art. Nr. 8201015
Black | Schwarz Item No.|Art. Nr. 8201016

C11

E44 Aluminium

2 PCS/STK | incl. screws | inkl. Schrauben
Gray | Grau Item No.|Art. Nr. 8202011
White | Weiß Item No.|Art. Nr. 8202012
Black | Schwarz Item No.|Art. Nr. 8202013

C12

E45 Aluminium

2 PCS/STK | incl. screws | inkl. Schrauben
Gray | Grau Item No.|Art. Nr. 8203011
White | Weiß Item No.|Art. Nr. 8203012
Black | Schwarz Item No.|Art. Nr. 8203013

C13

E46 Aluminium

2 PCS/STK | incl. screws | inkl. Schrauben
Gray | Grau Item No.|Art. Nr. 8204011
White | Weiß Item No.|Art. Nr. 8204012
Black | Schwarz Item No.|Art. Nr. 8204013

NEW
TBP5
max.
20 mm
OEM

NEW TBP6

max. 14 mm

OEM

EXTENSION OF SERVICE LIFE
VERLÄNGERUNG LEBENSDAUER

MECHANICAL PROTECTION
MECHANISCHER SCHUTZ

COOLING
KÜHLUNG

HIGH LIGHT UTILISATION
HOHE LICHTVERWERTUNG

HOMOGENEOUS LIGHT
HOMOGENES LICHT

NEW TO OUR RANGE IM SORTIMENT

HOMOGENOUS LIGHT WITH MODULAR LED LIGHT SOLUTIONS

- Homes
  Wohnräume
- Offices, conference and presentation rooms
  Büro-, Konferenz- und Präsentationsräume
- Waiting rooms
  Ordinationen
- Business premises and sales floors
  Geschäfts- und Verkaufsflächen
- Showrooms
- Hotel and gastronomy
  Hotellerie und Gastronomie
- Foyers, corridors and connecting rooms
  Foyers, Flure und Verbindungsräume
- Waiting and common rooms
  Warte- und Aufenthaltsräume
- Commercial premises (e.g. hair salons)
  Gewerbliche Dienstleistungsräumlichkeiten (z. B. Friseursalons etc.)

Mounting/installation on/in plasterboard
Montage/Einbau auf/in Gipsplatten

NEW
TBP6

TBP6

DRYWALL | TROCKENBAU

LED Stripes max. 14 mm

200 cm Item No. | Art. Nr. 8102044

max. 14 mm

max. 14 mm

OEM

Sustainable light integration into the architecture

These innovative LED aluminium profiles are the perfect solution for comprehensive lighting concepts in modern drywall construction. Light source and architectural design element in one!

The TBP6 LED drywall profile comes as standard in a length of 200 cm and is made of high quality aluminium (anodised). It is designed for LED stripes with a max. width of 14 mm and is installed horizontally or vertically on the inside of corners. The profile has laterally 30 mm wide wings, which are filled in or glued under the plasterboard. The gypsum boards are mounted flush.

The profile covers are made of shatter-proof and flame-retardant polycarbonate (flammability classification UL94 V-2). Selectable: opal/satin (translucency 65%) or transparent (85%). After clicking in the cover, the profile is no longer visible.

The result is sustainable indirect LED lighting!

Nachhaltige Licht-Integration in die Architektur

Diese innovativen LED Alu-Profile sind die perfekte Lösung für ganzheitliche Beleuchtungskonzepte im modernen Trockenbau. Lichtquelle und architektonisches Designelement in einem!

Das TBP6 LED Trockenbau-Profil wird standardmäßig in der Länge 200 cm geliefert und ist aus hochwertigem Aluminium (eloxiert) gefertigt. Es ist für LED Stripes mit einer max. Breite von 14 mm konzipiert und wird horizontal oder vertikal auf der Innenseite von Ecken verbaut. Das Profil hat seitlich 30 mm breite Flügel, die unter die Gipsplatten verspachtelt oder verklebt werden. Die Gipsplatten schließen bündig ab.

Die Profilabdeckungen sind aus bruchsicherem und schwer brennbaren Polycarbonat (Klassifizierung Brennbarkeit UL94 V-2). Wählbar: opal/satiniert (Lichtdurchlässigkeit 65 %) oder transparent (85 %). Nach dem Einklicken der Abdeckung ist das Profil nicht mehr sichtbar.

Das Resultat ist eine nachhaltige indirekte LED Beleuchtung!

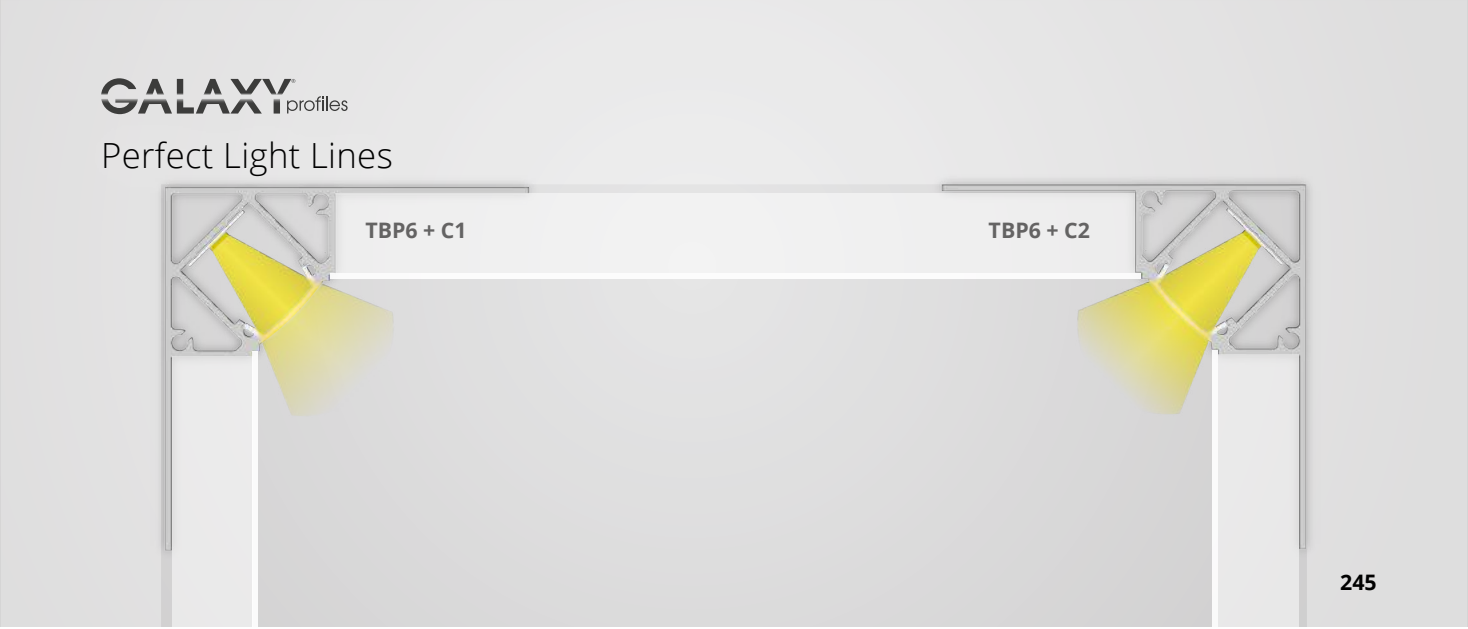

NEW TBP6

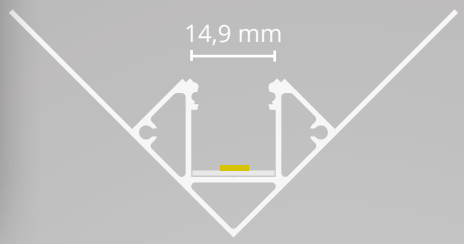

GALAXY profiles

max. 14 mm

OEM

COVERS | ABDECKUNGEN

C1	200 cm	Item No. | Art. Nr. 8600004	Item No. | Art. Nr. 250 cm 8600026, 600 cm 8600037
C2	200 cm	Item No. | Art. Nr. 8600003	

PROTECTIVE COVER | SCHUTZCOVER

C1S	500 cm	Item No. | Art. Nr. 8600065

PROFILE

TBP6	Item No. | Art. Nr. 8102044

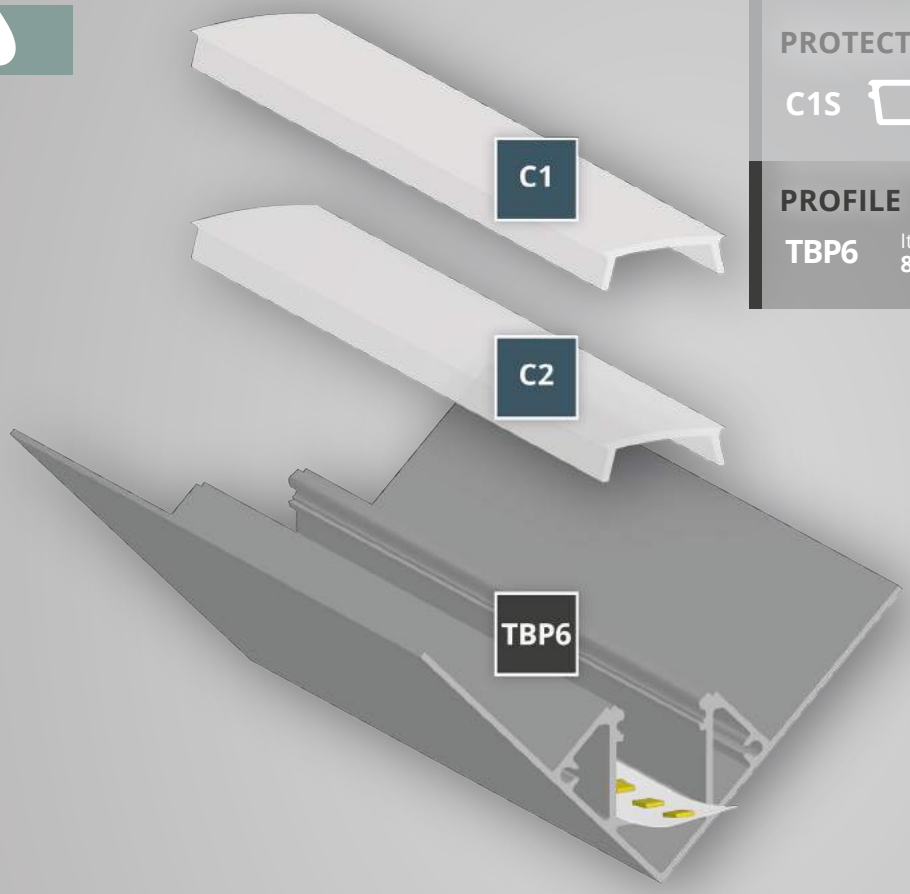

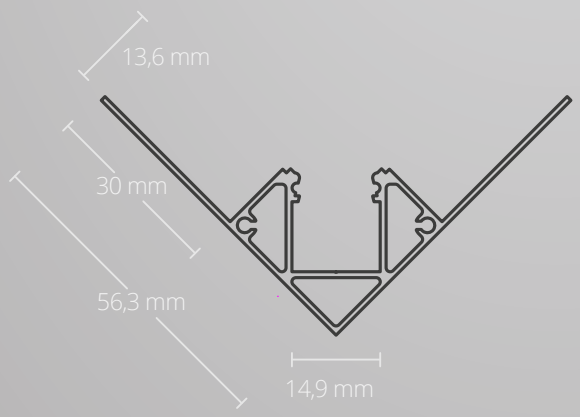

EU EUROPEAN DESIGN EUROPEAN PRODUCTION

TBP6 DRYWALL | TROCKENBAU

LED Stripes max. 14 mm

Aluminium anodized | Aluminium eloxiert
56,3 mm x 13,6 mm | 625 g/m

200 cm Item No. | Art. Nr. 8102044

NEW
TBP6

max. 14 mm

OEM

COVERS | ABDECKUNGEN

C1 opal/satinised | opal/satiniert | 65 %

PC | 13,81 mm x 4,37 mm

200 cm Item No. | Art. Nr. 8600004
250 cm Item No. | Art. Nr. 8600026
600 cm Item No. | Art. Nr. 8600037

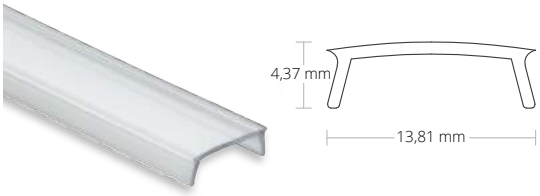

C2 transparent | klar | 85 %

PC | 13,81 mm x 4,37 mm

200 cm Item No. | Art. Nr. 8600003

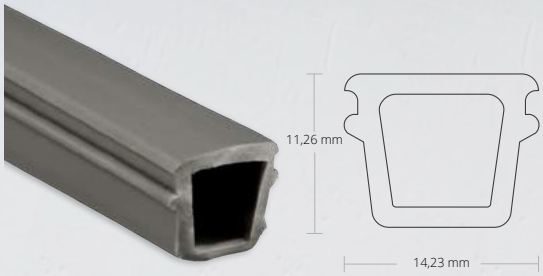

C1S Protective cover | Schutzcover

14,23 mm x 11,26 mm

500 cm Item No. | Art. Nr. 8600065

The protective covers C1S and C10S soft are clicked into the aluminium profile for protection after the installation of drywall and tile profiles. The high-quality soft PVC is very robust and withstands the pressure of filling/plastering or painting. The protective cover prevents putty, glue, sealing material, silicone or paint from penetrating into the interior. Then the protective cover is removed, cleaned and is reusable several times over. Finally, the cover (PC) can be inserted into the profile.

Die Schutzcover C1S und C10S soft werden nach der Montage von Trockenbau- und Fliesenprofilen in das Alu-Profil zum Schutz eingeklickt. Das hochwertige Soft-PVC ist sehr robust und hält dem Druck beim Verspachteln/-putzen oder Streichen stand. Das Schutzcover verhindert, dass Spachtelmasse, Kleber, Dichtmaterial, Silikon oder Farbe in den Innenraum eindringt. Danach wird das Schutzcover abgenommen, gereinigt und ist vielfach wiederverwendbar. Abschließend kann die Abdeckung (PC) in das Profil eingesetzt werden.

NEW TBP7

max. 12 mm

OEM

EXTENSION OF SERVICE LIFE
VERLÄNGERUNG LEBENSDAUER

MECHANICAL PROTECTION
MECHANISCHER SCHUTZ

COOLING
KÜHLUNG

HIGH LIGHT UTILISATION
HOHE LICHTVERWERTUNG

HOMOGENEOUS LIGHT
HOMOGENES LICHT

NEW TO OUR RANGE IM SORTIMENT

HOMOGENOUS LIGHT WITH MODULAR LED LIGHT SOLUTIONS

- Homes
  Wohnräume
- Offices, conference and presentation rooms
  Büro-, Konferenz- und Präsentationsräume
- Waiting rooms
  Ordinationen
- Business premises and sales floors
  Geschäfts- und Verkaufsflächen
- Showrooms
- Hotel and gastronomy
  Hotellerie und Gastronomie
- Foyers, corridors and connecting rooms
  Foyers, Flure und Verbindungsräume
- Waiting and common rooms
  Warte- und Aufenthaltsräume
- Commercial premises (e.g. hair salons)
  Gewerbliche
  Dienstleistungsräumlichkeiten (z. B. Friseursalons etc.)

Mounting/installation on/in plasterboard
Montage/Einbau auf/in Gipsplatten

NEW
TBP7

TBP7

DRYWALL | TROCKENBAU

LED Stripes max. 12 mm

200 cm Item No. | Art. Nr. 8102045

max. 12 mm

max. 12 mm

OEM

Sustainable light integration into the architecture

These innovative LED aluminium profiles are the perfect solution for comprehensive lighting concepts in modern drywall construction. Light source and architectural design element in one!

The TBP7 LED drywall profile comes as standard in a length of 200 cm and is made of high quality aluminium (anodised). It is designed for LED stripes with a max. width of 12 mm and is installed horizontally or vertically on the outside of corners. The profile has laterally 30 mm wide wings, which are filled in or glued under the plasterboard. The gypsum boards are mounted flush. Due to the generous internal dimensions, strong LEDs can also be used - homogeneity is maintained.

The profile covers are made of shatter-proof and flame-retardant polycarbonate (flammability classification UL94 V-2). Selectable: opal/satin (translucency 65%) or transparent (85%). After clicking in the cover, the profile is no longer visible.

The result is sustainable indirect LED lighting!

Nachhaltige Licht-Integration in die Architektur

Diese innovativen LED Alu-Profile sind die perfekte Lösung für ganzheitliche Beleuchtungskonzepte im modernen Trockenbau. Lichtquelle und architektonisches Designelement in einem!

Das TBP7 LED Trockenbau-Profil wird standardmäßig in der Länge 200 cm geliefert und ist aus hochwertigem Aluminium (eloxiert) gefertigt. Es ist für LED Stripes mit einer max. Breite von 12 mm konzipiert und wird horizontal oder vertikal auf der Außenseite von Ecken verbaut. Das Profil hat seitlich 30 mm breite Flügel, die unter die Gipsplatten verspachtelt oder verklebt werden. Die Gipsplatten schließen bündig ab. Aufgrund des großzügigen Innenmaßes können auch starke LEDs eingesetzt werden – die Homogenität bleibt erhalten.

Die Profilabdeckungen sind aus bruchsicherem und schwer brennbaren Polycarbonat (Klassifizierung Brennbarkeit UL94 V-2). Wählbar: opal/satiniert (Lichtdurchlässigkeit 65 %) oder transparent (85 %). Nach dem Einklicken der Abdeckung ist das Profil nicht mehr sichtbar.

Das Resultat ist eine nachhaltige indirekte LED Beleuchtung!

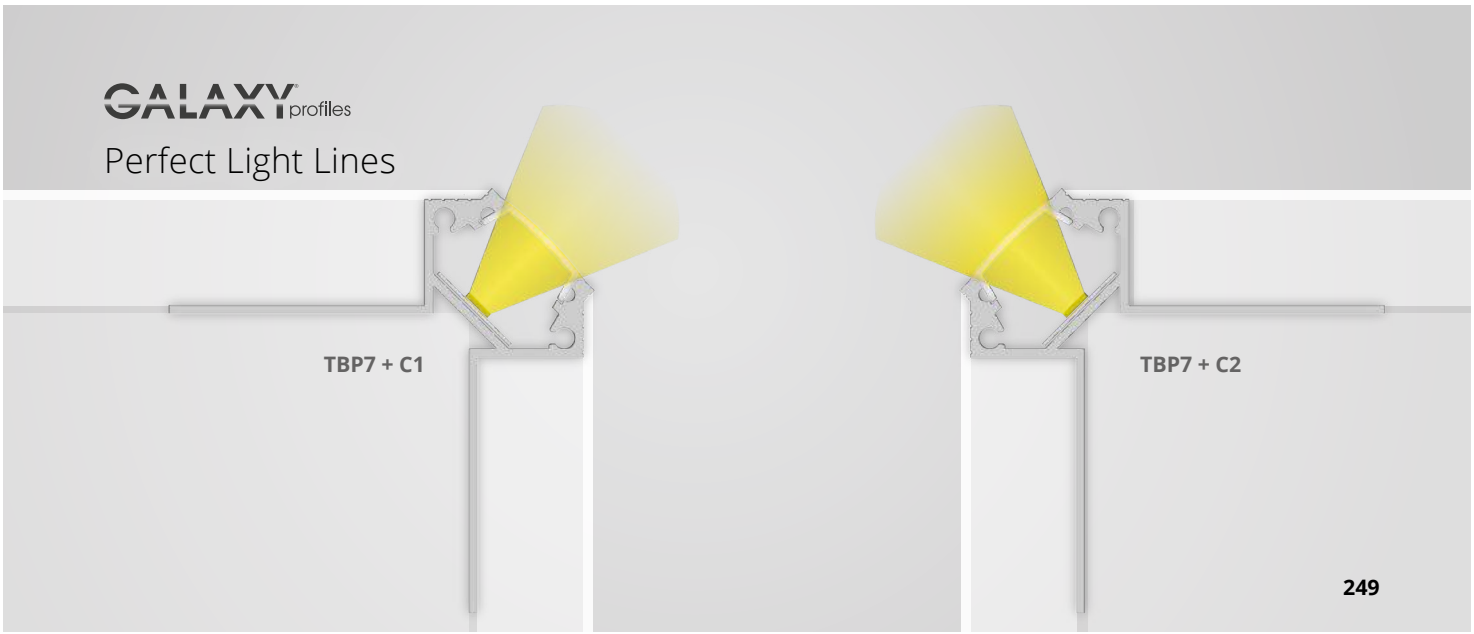

NEW TBP7

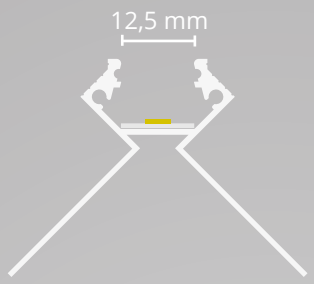

GALAXY profiles

max. 12 mm

OEM

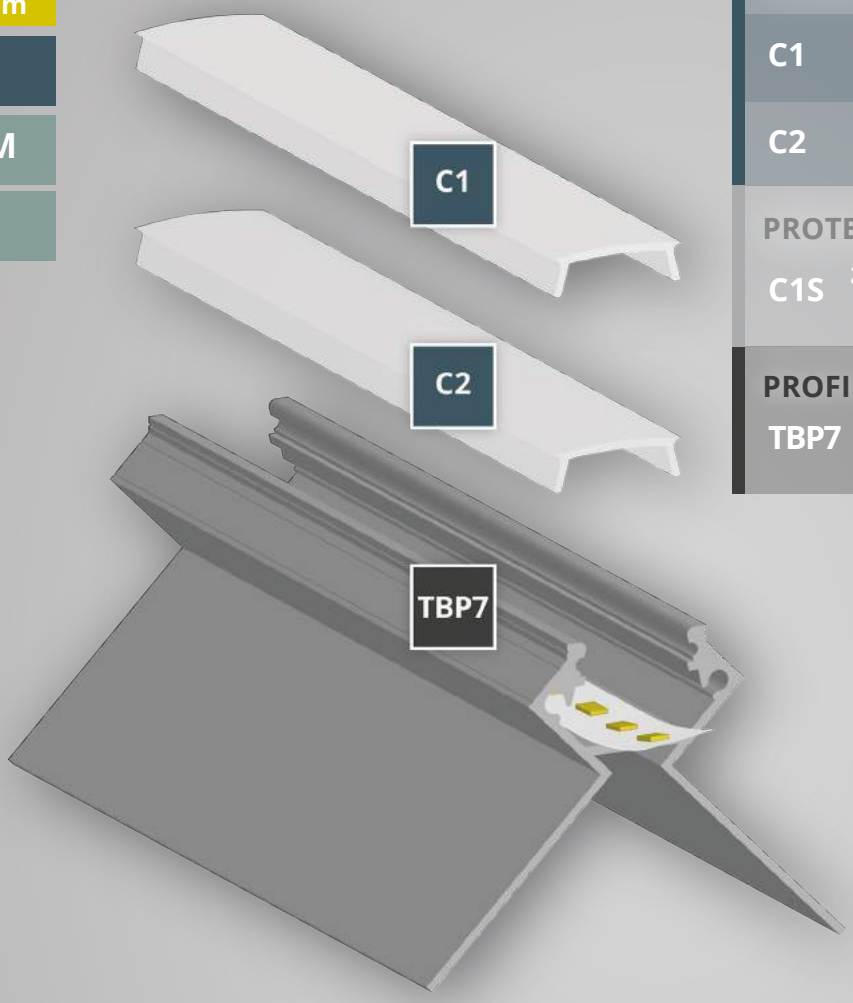

COVERS | ABDECKUNGEN

C1	200 cm	Item No. | Art. Nr. 8600004	Item No. | Art. Nr. 250 cm 8600026, 600 cm 8600037
C2	200 cm	Item No. | Art. Nr. 8600003	

PROTECTIVE COVER | SCHUTZCOVER

C1S	500 cm	Item No. | Art. Nr. 8600065

PROFILE

TBP7	Item No. | Art. Nr. 8102045

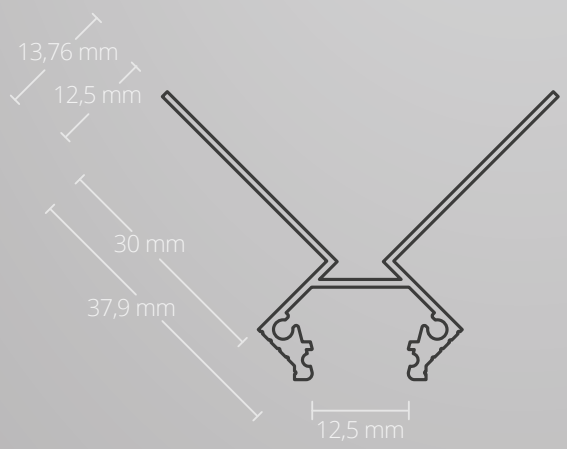

EU EUROPEAN DESIGN EUROPEAN PRODUCTION

TBP7 DRYWALL | TROCKENBAU

LED Stripes max. 12 mm

Aluminium anodized | Aluminium eloxiert
37,9 mm x 13,76 mm | 353 g/m

200 cm Item No. | Art. Nr. 8102045

NEW
TBP7

max. 12 mm

OEM

COVERS | ABDECKUNGEN

C1 opal/satinised | opal/satiniert | 65 %

PC | 13,81 mm x 4,37 mm

200 cm Item No. | Art. Nr. 8600004
250 cm Item No. | Art. Nr. 8600026
600 cm Item No. | Art. Nr. 8600037

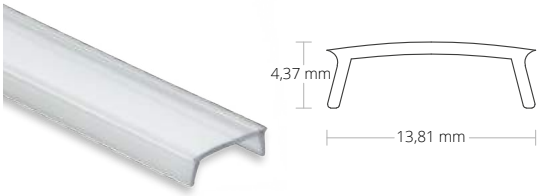

C2 transparent | klar | 85 %

PC | 13,81 mm x 4,37 mm

200 cm Item No. | Art. Nr. 8600003

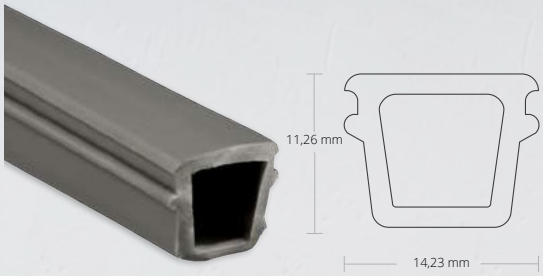

C1S Protective cover | Schutzcover

14,23 mm x 11,26 mm

500 cm Item No. | Art. Nr. 8600065

The protective covers C1S and C10S soft are clicked into the aluminium profile for protection after the installation of drywall and tile profiles. The high-quality soft PVC is very robust and withstands the pressure of filling/plastering or painting. The protective cover prevents putty, glue, sealing material, silicone or paint from penetrating into the interior. Then the protective cover is removed, cleaned and is reusable several times over. Finally, the cover (PC) can be inserted into the profile.

Die Schutzcover C1S und C10S soft werden nach der Montage von Trockenbau- und Fliesenprofilen in das Alu-Profil zum Schutz eingeklickt. Das hochwertige Soft-PVC ist sehr robust und hält dem Druck beim Verspachteln/-putzen oder Streichen stand. Das Schutzcover verhindert, dass Spachtelmasse, Kleber, Dichtmaterial, Silikon oder Farbe in den Innenraum eindringt. Danach wird das Schutzcover abgenommen, gereinigt und ist vielfach wiederverwendbar. Abschließend kann die Abdeckung (PC) in das Profil eingesetzt werden.

EXTENSION OF SERVICE LIFE
VERLÄNGERUNG LEBENSDAUER

MECHANICAL PROTECTION
MECHANISCHER SCHUTZ

COOLING
KÜHLUNG

HIGH LIGHT UTILISATION
HOHE LICHTVERWERTUNG

HOMOGENEOUS LIGHT
HOMOGENES LICHT

NEW TO OUR RANGE IM SORTIMENT

HOMOGENOUS LIGHT WITH MODULAR LED LIGHT SOLUTIONS

- Homes
  Wohnräume
- Offices, conference and presentation rooms
  Büro-, Konferenz- und Präsentationsräume
- Waiting rooms
  Ordinationen
- Business premises and sales floors
  Geschäfts- und Verkaufsflächen
- Showrooms
- Hotel and gastronomy
  Hotellerie und Gastronomie
- Foyers, corridors and connecting rooms
  Foyers, Flure und Verbindungsräume
- Waiting and common rooms
  Warte- und Aufenthaltsräume
- Commercial premises (e.g. hair salons)
  Gewerbliche
  Dienstleistungsräumlichkeiten (z. B. Friseursalons etc.)

Mounting/installation on/in plasterboard
Montage/Einbau auf/in Gipsplatten

NEW
TBP
10

TBP10

DRYWALL | TROCKENBAU

LED Stripes max. 11 mm

200 cm Item No. | Art. Nr. 8102047

max. 11 mm

max. 11 mm

OEM

Sustainable light integration into the architecture

These innovative LED aluminium profiles are the perfect solution for comprehensive lighting concepts in modern drywall construction. Light source and architectural design element in one!

The TBP10 LED drywall profile system consists of two light components (base plate and luminaire module) and is supplied as standard in a length of 200 cm. The lighting components are made of high-quality aluminium (anodised) (also available in black / RAL9005 - powder-coated). The central luminaire module is designed for LED stripes on both sides (lateral radiation), each with a max. width of 11 mm.

Laterally, the base plate has 30 mm wide wings, which are connected to the gypsum boards. The luminaire module is inserted into the base plate.

The profile cover (opal/satin - light transmission 65%) is made of shatter-proof and flame-retardant polycarbonate (flammability classification UL94 V-2).

The result is sustainable indirect LED lighting!

Nachhaltige Licht-Integration in die Architektur

Diese innovativen LED Alu-Profile sind die perfekte Lösung für ganzheitliche Beleuchtungskonzepte im modernen Trockenbau. Lichtquelle und architektonisches Designelement in einem!

Das TBP10 LED Trockenbau-Profilsystem besteht aus zwei Lichtbauelementen (Grundplatte und Leuchtenmodul) und wird standardmäßig in der Länge 200 cm geliefert. Die Lichtbauelemente sind aus hochwertigem Aluminium (eloxiert) gefertigt (auch in Schwarz/RAL9005 verfügbar – pulverbeschichtet). Das zentrale Leuchtenmodul ist beidseitig (seitliche Abstrahlung) für LED Stripes mit je einer max. Breite von 11 mm konzipiert.

Die Grundplatte hat seitlich 30 mm breite Flügel, die mit den Gipsplatten verbunden werden. Das Leuchtenmodul wird in die Grundplatte gesteckt.

Die Profilabdeckung (opal/satiniert - Lichtdurchlässigkeit 65 %) ist aus bruchsicherem und schwer brennbaren Polycarbonat (Klassifizierung Brennbarkeit UL94 V-2).

Das Resultat ist eine nachhaltige indirekte LED Beleuchtung!

GALAXY profiles

Perfect Light Lines

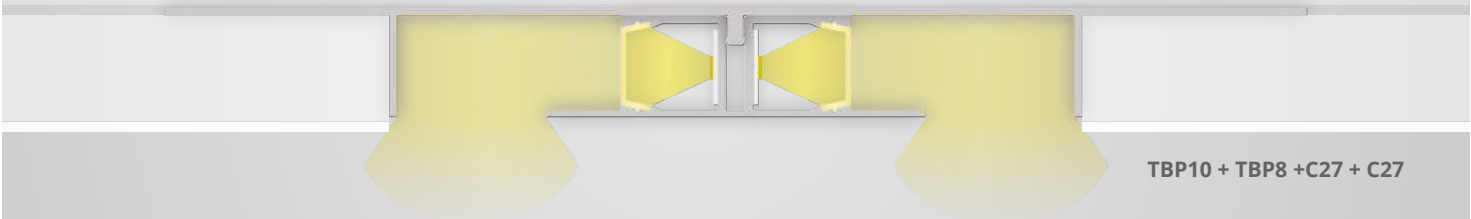

TBP10 + TBP8 +C27 + C27

NEW TBP 10

GALAXY profiles

max. 11 mm

OEM

COVERS | ABDECKUNGEN

C27	Item No. | Art. Nr. 200 cm 8600060	Item No. | Art. Nr. 600 cm 8600061

PROFILE

TBP10	Item No. | Art. Nr. 8102047
WHITE WEISS	Item No. | Art. Nr. 8103041
BLACK SCHWARZ	Item No. | Art. Nr. 8102053
TBP8	Item No. | Art. Nr. 8102046
WHITE WEISS	Item No. | Art. Nr. 8103041
BLACK SCHWARZ	Item No. | Art. Nr. 8102052

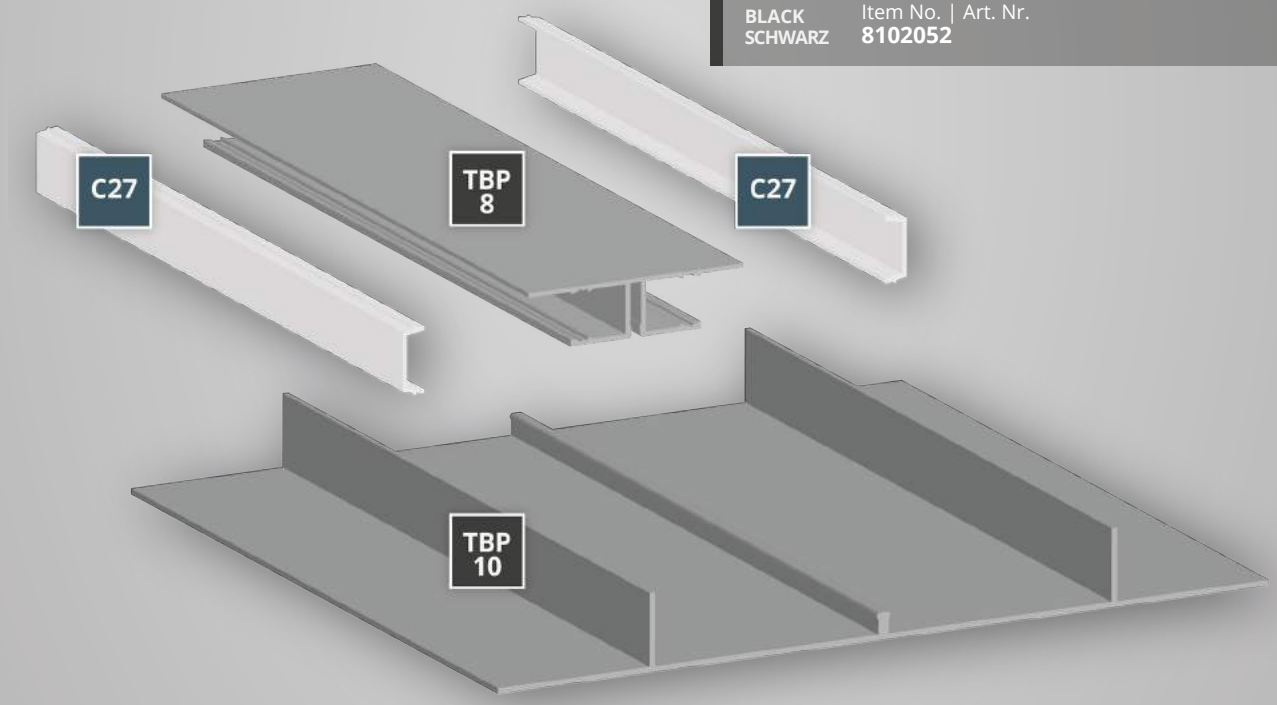

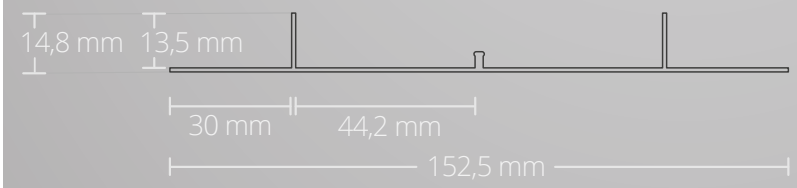

TBP10

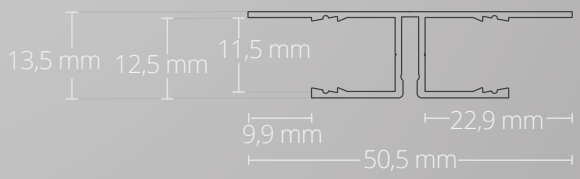

TBP8

EU EUROPEAN DESIGN EUROPEAN PRODUCTION

TBP10 DRYWALL | TROCKENBAU

LED Stripes max. 11 mm

Aluminium anodized | Aluminium eloxiert
TBP 10 152,5 mm x 14,8 mm | 716 g/m
TBP 8 50,5 mm x 13,5 mm | 273 g/m

TBP10 200 cm Item No. | Art. Nr. 8102047
200 cm | WHITE/WEISS RAL 9010 Item No. | Art. Nr. 8103047
200 cm | BLACK/SCHWARZ RAL 9005 Item No. | Art. Nr. 8102053

TBP8 200 cm Item No. | Art. Nr. 8102046
200 cm | WHITE/WEISS RAL 9010 Item No. | Art. Nr. 8103046
200 cm | BLACK/SCHWARZ RAL 9005 Item No. | Art. Nr. 8102052

NEW
TBP
10

max.
11 mm

OEM

COVERS | ABDECKUNGEN

C27 opal/satinised | opal/satiniert | 65 %

PC | 13,81 mm x 4,37 mm
200 cm Item No. | Art. Nr. 8600060
600 cm Item No. | Art. Nr. 8600061

NEW TBP 11

max. 11 mm

OEM

EXTENSION OF SERVICE LIFE
VERLÄNGERUNG LEBENSDAUER

MECHANICAL PROTECTION
MECHANISCHER SCHUTZ

COOLING
KÜHLUNG

HIGH LIGHT UTILISATION
HOHE LICHTVERWERTUNG

HOMOGENEOUS LIGHT
HOMOGENES LICHT

NEW TO OUR RANGE
IM SORTIMENT

HOMOGENOUS LIGHT WITH MODULAR LED LIGHT SOLUTIONS

- Homes
  Wohnräume
- Offices, conference and presentation rooms
  Büro-, Konferenz- und Präsentationsräume
- Waiting rooms
  Ordinationen
- Business premises and sales floors
  Geschäfts- und Verkaufsflächen
- Showrooms
- Hotel and gastronomy
  Hotellerie und Gastronomie
- Foyers, corridors and connecting rooms
  Foyers, Flure und Verbindungsräume
- Waiting and common rooms
  Warte- und Aufenthaltsräume
- Commercial premises (e.g. hair salons)
  Gewerbliche Dienstleistungsräumlichkeiten (z. B. Friseursalons etc.)

Mounting/installation on/in plasterboard
Montage/Einbau auf/in Gipsplatten

NEW
TBP
11

TBP11

DRYWALL | TROCKENBAU

LED Stripes max. 11 mm

200 cm Item No. | Art. Nr. 8102048

max. 11 mm

max. 11 mm

OEM

Sustainable light integration into the architecture

These innovative LED aluminium profiles are the perfect solution for comprehensive lighting concepts in modern drywall construction. Light source and architectural design element in one!

The TBP11 LED drywall profile system consists of two light components (base plate and luminaire module) and is supplied as standard in a length of 200 cm. The lighting components are made of high-quality aluminium (anodised) (also available in black / RAL9005 - powder-coated). The central luminaire module is designed for LED stripes on both sides (lateral radiation), each with a max. width of 11 mm.

Laterally, the base plate has 30 mm wide wings, which are connected to the gypsum boards. The luminaire module is inserted into the base plate.

The profile cover (opal/satin - light transmission 65%) is made of shatter-proof and flame-retardant polycarbonate (flammability classification UL94 V-2).

The result is sustainable indirect LED lighting!

Nachhaltige Licht-Integration in die Architektur

Diese innovativen LED Alu-Profile sind die perfekte Lösung für ganzheitliche Beleuchtungskonzepte im modernen Trockenbau. Lichtquelle und architektonisches Designelement in einem!

Das TBP11 LED Trockenbau-Profilsystem besteht aus zwei Lichtbauelementen (Grundplatte und Leuchtenmodul) und wird standardmäßig in der Länge 200 cm geliefert. Die Lichtbauelemente sind aus hochwertigem Aluminium (eloxiert) gefertigt (auch in Schwarz/RAL9005 verfügbar – pulverbeschichtet). Das zentrale Leuchtenmodul ist beidseitig (seitliche Abstrahlung) für LED Stripes mit je einer max. Breite von 11 mm konzipiert.

Die Grundplatte hat seitlich 30 mm breite Flügel, die mit den Gipsplatten verbunden werden. Das Leuchtenmodul wird in die Grundplatte gesteckt.

Die Profilabdeckung (opal/satiniert - Lichtdurchlässigkeit 65 %) ist aus bruchsicherem und schwer brennbaren Polycarbonat (Klassifizierung Brennbarkeit UL94 V-2).

Das Resultat ist eine nachhaltige indirekte LED Beleuchtung!

GALAXY profiles

Perfect Light Lines

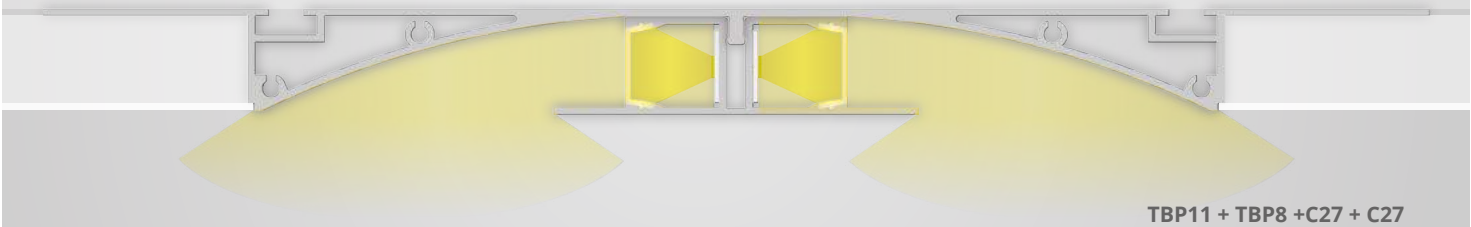

TBP11 + TBP8 +C27 + C27

NEW

TBP 11

GALAXY profiles

max. 11 mm

OEM

COVERS | ABDECKUNGEN

C27	Item No. | Art. Nr. **200 cm 8600060**	Item No. | Art. Nr. **600 cm 8600061**

PROFILE

TBP11	Item No. | Art. Nr. **8102048**
WHITE WEISS	Item No. | Art. Nr. **81030480**
BLACK SCHWARZ	Item No. | Art. Nr. **8102054**
TBP8	Item No. | Art. Nr. **8102046**
WHITE WEISS	Item No. | Art. Nr. **8103041**
BLACK SCHWARZ	Item No. | Art. Nr. **8102052**

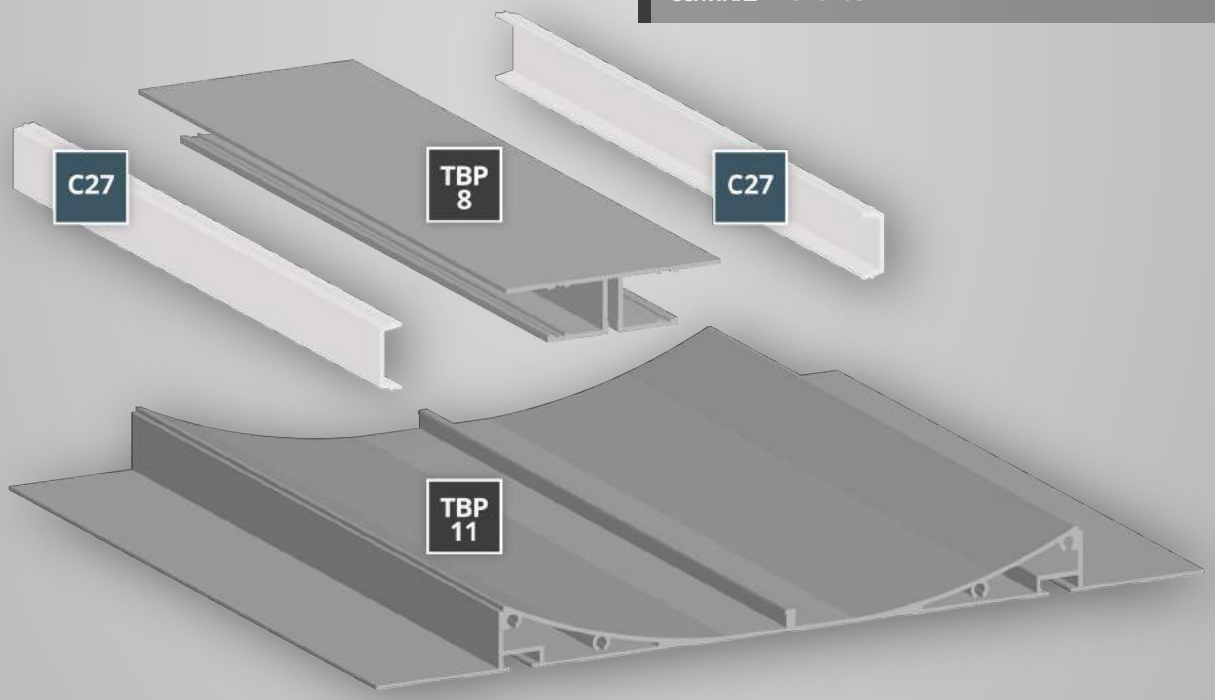

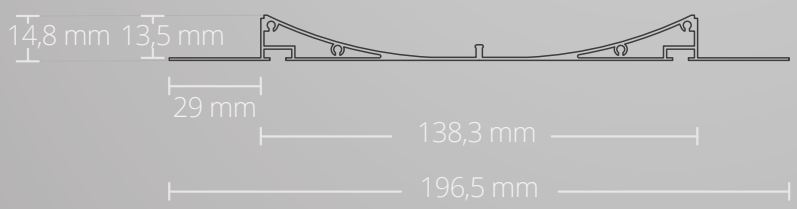

TBP11

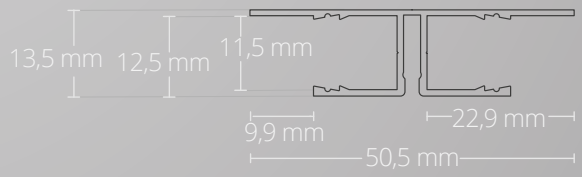

TBP8

EU EUROPEAN DESIGN EUROPEAN PRODUCTION

TBP11 DRYWALL | TROCKENBAU

LED Stripes max. 11 mm

NEW
TBP
11

Aluminium anodized | Aluminium eloxiert
TBP 11 96,5 mm x 14,8 mm | 1545 g/m
TBP 8 50,5 mm x 13,5 mm | 273 g/m

TBP11 200 cm Item No. | Art. Nr. 8102048
200 cm | WHITE/WEISS RAL 9010 Item No. | Art. Nr. 8103048
200 cm | BLACK/SCHWARZ RAL 9005 Item No. | Art. Nr. 8102054

TBP8 200 cm Item No. | Art. Nr. 8102046
200 cm | WHITE/WEISS RAL 9010 Item No. | Art. Nr. 8103046
200 cm | BLACK/SCHWARZ RAL 9005 Item No. | Art. Nr. 8102052

max. 11 mm

OEM

COVERS | ABDECKUNGEN

C27 opal/satinised | opal/satiniert | 65 %

PC | 13,81 mm x 4,37 mm
200 cm Item No. | Art. Nr. 8600060
600 cm Item No. | Art. Nr. 8600061

EXTENSION OF SERVICE LIFE
VERLÄNGERUNG LEBENSDAUER

MECHANICAL PROTECTION
MECHANISCHER SCHUTZ

COOLING
KÜHLUNG

HIGH LIGHT UTILISATION
HOHE LICHTVERWERTUNG

HOMOGENEOUS LIGHT
HOMOGENES LICHT

NEW TO OUR RANGE IM SORTIMENT

HOMOGENOUS LIGHT WITH MODULAR LED LIGHT SOLUTIONS

- Homes
  Wohnräume
- Offices, conference and presentation rooms
  Büro-, Konferenz- und Präsentationsräume
- Waiting rooms
  Ordinationen
- Business premises and sales floors
  Geschäfts- und Verkaufsflächen
- Showrooms
- Hotel and gastronomy
  Hotellerie und Gastronomie
- Foyers, corridors and connecting rooms
  Foyers, Flure und Verbindungsräume
- Waiting and common rooms
  Warte- und Aufenthaltsräume
- Commercial premises (e.g. hair salons)
  Gewerbliche Dienstleistungsräumlichkeiten (z. B. Friseursalons etc.)

Mounting/installation on/in plasterboard
Montage/Einbau auf/in Gipsplatten

NEW
TBP
12

TBP12

DRYWALL | TROCKENBAU

LED Stripes max. 11 mm

200 cm Item No. | Art. Nr. 8102049

max. 11 mm

max. 11 mm

OEM

Sustainable light integration into the architecture

These innovative LED aluminium profiles are the perfect solution for comprehensive lighting concepts in modern drywall construction. Light source and architectural design element in one!

The TBP12 LED drywall profile system is a full-featured luminaire module and comes as standard with a length of 200 cm. It is made of high-quality aluminium (anodised) (also available in black / RAL9005 - powder-coated) and can be equipped with LED stripes with a max. width of 11 mm.

The side wings (30 mm wide) are connected to the plasterboard (glued / filled in). The profile cover (opal/satin - light transmission 65%) is made of shatter-proof and flame-retardant polycarbonate (flammability classification UL94 V-2) - available in 200 cm and 600 cm length.

The result is sustainable indirect LED lighting!

Nachhaltige Licht-Integration in die Architektur

Diese innovativen LED Alu-Profile sind die perfekte Lösung für ganzheitliche Beleuchtungskonzepte im modernen Trockenbau. Lichtquelle und architektonisches Designelement in einem!

Das TBP12 LED Trockenbau-Profilsystem ist ein vollwertiges Leuchtenmodul und wird standardmäßig in der Länge 200 cm geliefert. Es wird aus hochwertigem Aluminium (eloxiert) gefertigt (auch in Schwarz/RAL9005 verfügbar – pulverbeschichtet) und kann mit LED Stripes mit max. Breite von 11 mm bestückt werden.

Die seitlichen Flügel (30 mm breit) werden mit den Gipsplatten verbunden (verklebt/verspachtelt). Die Profilabdeckung (opal/satiniert - Lichtdurchlässigkeit 65 %) ist aus bruchsicherem und schwer brennbaren Polycarbonat (Klassifizierung Brennbarkeit UL94 V-2) – verfügbar mit 200 cm und 600 cm Länge.

Das Resultat ist eine nachhaltige indirekte LED Beleuchtung!

GALAXY profiles

Perfect Light Lines

TBP12 + C27

NEW TBP 12

GALAXY profiles

max. 11 mm

OEM

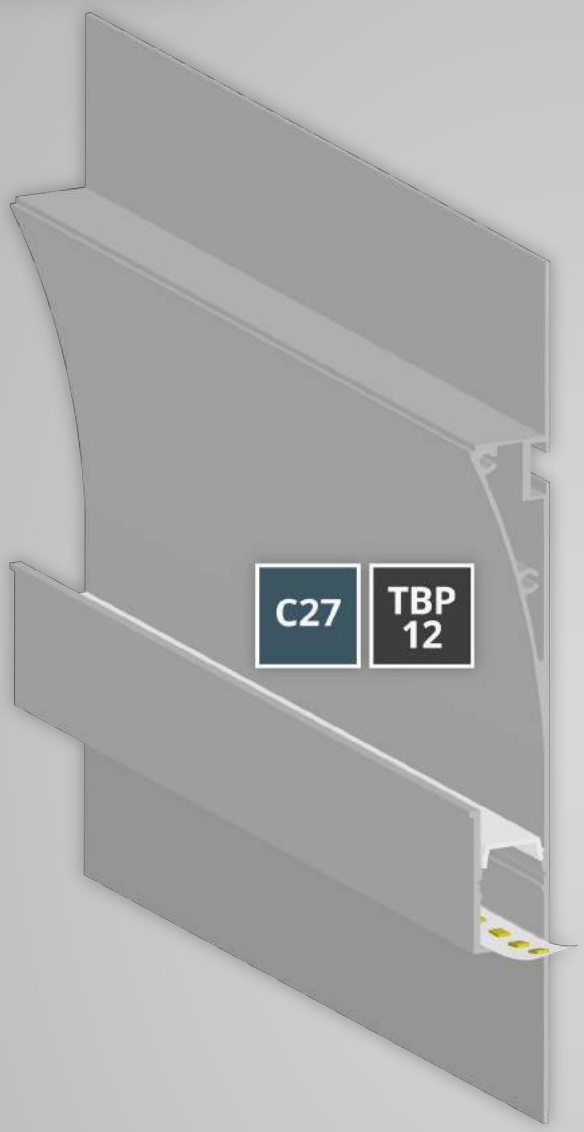

COVERS | ABDECKUNGEN

C27	Item No. | Art. Nr. **200 cm 8600060**	Item No. | Art. Nr. **600 cm 8600061**

PROFILE

TBP12	Item No. | Art. Nr. **8102049**
WHITE WEISS	Item No. | Art. Nr. **81030490**
BLACK SCHWARZ	Item No. | Art. Nr. **8102055**

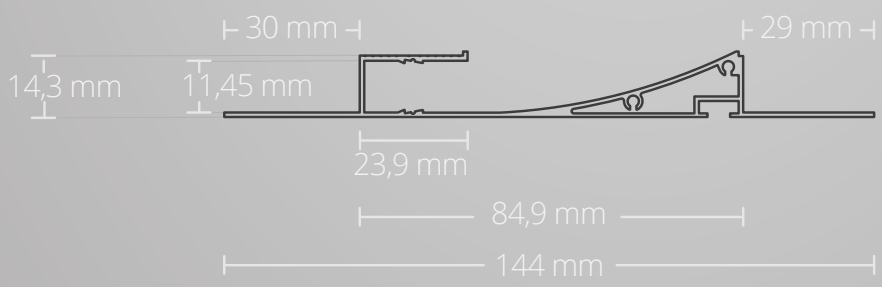

EU EUROPEAN DESIGN EUROPEAN PRODUCTION

TBP12 DRYWALL | TROCKENBAU

LED Stripes max. 11 mm

Aluminium anodized | Aluminium eloxiert
144 mm x 14,3 mm | 1040 g/m

200 cm Item No. | Art. Nr. 8102049

200 cm | WHITE/WEISS RAL 9010 Item No. | Art. Nr. 8103049
200 cm | BLACK/SCHWARZ RAL 9005 Item No. | Art. Nr. 8102055

NEW
TBP
12

max.
11 mm

OEM

COVERS | ABDECKUNGEN

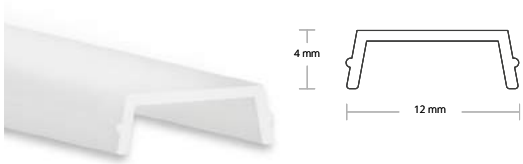

C27 opal/satinised | opal/satiniert | 65 %

PC | 13,81 mm x 4,37 mm
200 cm Item No. | Art. Nr. 8600060
600 cm Item No. | Art. Nr. 8600061

GALAXY® profiles

PUR Grouting
PUR-Vollverguss

Sustainable sealing with premium PUR Grouting

IP68

4 year guarantee

WE GRANT A 4 YEAR GUARANTEE SUBJECT TO PROPER AND INTENDED USE

MULTI-LAYER GROUTING PROCESS

In order to be able to operate linear LED lighting concepts safely and without malfunctions in wet rooms, humid rooms, in the outdoor area and especially under water, a minimum degree of protection IP68 must be guaranteed.

Completely Waterproof

We achieve this complete waterproofness by fully grouting the LED aluminium profiles with synthetic resin (PUR - polyurethane). In a unique process, liquid two-component PUR is conveyed with extreme precision directly into the profile in six layers (when colouring 3-K PUR - e.g. opal). The multi-layer application of the heated synthetic resin prevents air bubbles, inclusions and cracks.

Protection for Chips and Electronics

The resin covers the LED flexband, the connector wiring, as well as the entire interior of the profile and froms a flush seal with the upper edge and the side edges. The linear LED lighting component is now sealed and completely waterproof. Further advantages are offered by the protection of the LED chips and electronics, as well as by reducing the mechanical tension of the aluminium profile.

Excellent properties for sustainable added value!

- Waterproofness: Protection class IP68
- Salt / chlorine / air / solvent /
- UV resistance
- High temperature resistance
- High spall and wear resistance
- No yellowing
- Supports foot and vehicle traffic
- NO heat accumulation in the LED strip

Exact product specifications with technical parameters and measurement results are available for each order.

GROUTING FOR ALL LED PROFILE SYSTEMS

All LED profile systems from GALAXY® profiles can be sealed with this method (up to a profile length of max. 5.5 m). Depending on the thickness and the colour (transparent or opal satin) of the grouting, you can achieve varying light transmittance.

Individual offers within three days!

- No minimum order quantity - single order up to serial sealing
- Made to measure and to specific technical parameters
- Delivery in two to three weeks after order confirmation

We are happy to advise you and make you an individual offer!

SEND US YOUR INQUIRY

Nachhaltige Versiegelung mit Premium PUR-Vollverguss

IP68

4 Jahre Garantie

WIR GEWÄHREN 4 JAHRE GARANTIE BEI ORDNUNGSGEMÄSSEN UND ZWECKGEBUNDENEM EINSATZ

MEHRSTUFIGES VOLLVERGUSSVERFAHREN

Um lineare LED Beleuchtungskonzepte sicher und störungsfrei in Nasszellen, Feuchträumen, im Outdoorbereich und insbesondere unter Wasser betreiben zu können, muss mindestens die Schutzart IP68 gewährleistet sein.

Absolut wasserdicht

Diese absolute Wasserdichtheit erzielen wir mit dem Vollverguss der LED Alu-Profile mit Kunstharz (PUR – Polyurethan). In einem einzigartigen Verfahren wird flüssiges Zwei-Komponenten-PUR mit äußerster Präzision in sechs Lagen direkt ins Profil geleitet (bei Einfärbung 3-K-PUR – z. B. opal). Das mehrstufige Auftragen des erwärmten Kunstharzes verhindert Luftblasen, Einschlüsse und Risse.

Schutz für Chip und Elektronik

Das Harz bedeckt das LED Flexband, die Anschlussverkabelung sowie den gesamten Innenraum des Profils und schließt bündig mit der Oberkante bzw. den seitlichen Kanten ab. Das lineare LED Lichtbauelement ist nun versiegelt und absolut wasserdicht. Weitere Vorteile sind der Schutz der LED Chips und der Elektronik sowie die Reduktion der mechanischen Spannung des Alu-Profils.

Ausgezeichnete Eigenschaften für nachhaltigen Mehrwert!

- Dichtheit: Schutzart IP68
- Salz-/Chlor-/Kraftstoff-/Lösungsmittel-/ UV-Beständigkeit
- Hohe Temperaturbeständigkeit
- Hohe Steinsplitter- und Abriebbeständigkeit
- Keine Vergilbung
- Begeh- und befahrbar
- KEIN Wärmestau am LED Streifen

Exakte Produktspezifikation mit technischen Parametern und Messergebnissen sind zu jedem Auftrag verfügbar.

VOLLVERGUSS FÜR ALLE LED PROFILSYSTEME

Alle LED Profilsysteme von GALAXY® profiles können mit diesem Verfahren versiegelt werden (bis zur Profillänge von max. 5,5 m Länge). Abhängig von der Stärke und der Farbe (transparent oder opal satiniert) des Vollvergusses erzielt man eine unterschiedliche Lichtdurchlässigkeit.

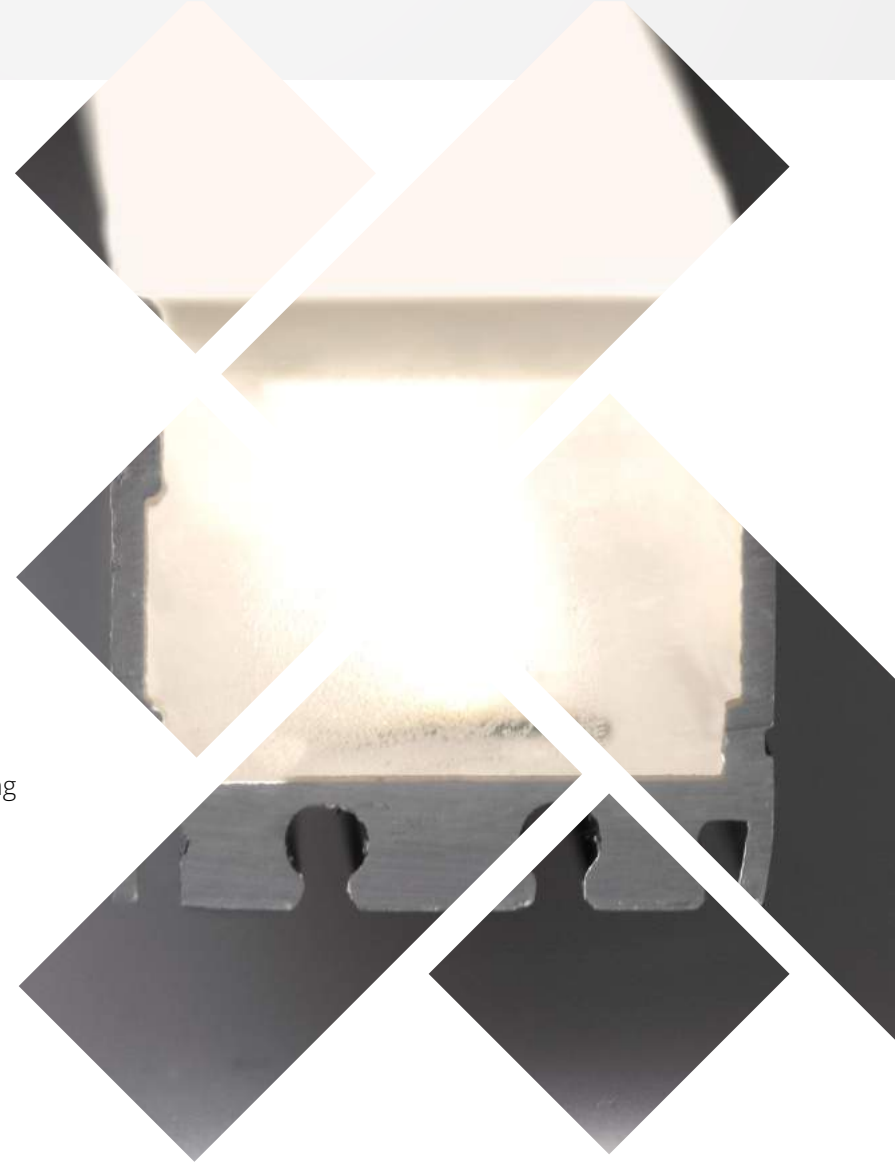

Individuelle Angebote innerhalb von drei Tagen!

- Keine Mindestbestellmenge – Einzelauftrag bis hin zur Serienversiegelung
- Fertigung nach Maß und spezifischer technischer Parameter
- Lieferzeit zwei bis drei Wochen nach Auftragsbestätigung

Wir beraten Sie und erstellen Ihnen gerne ein individuelles Angebot!

SENDEN SIE UNS IHRE ANFRAGE!

GALAXY® profiles

Accessories
Zubehör

ACCESSORIES | ZUBEHÖR

Technical data sheet on www.galaxy-profiles.com
Technische Datenblätter auf www.galaxy-profiles.com

Transformer box | Trafobox

8408014 Item No. | Art. Nr.
Transformer box | Trafobox L: 300 mm

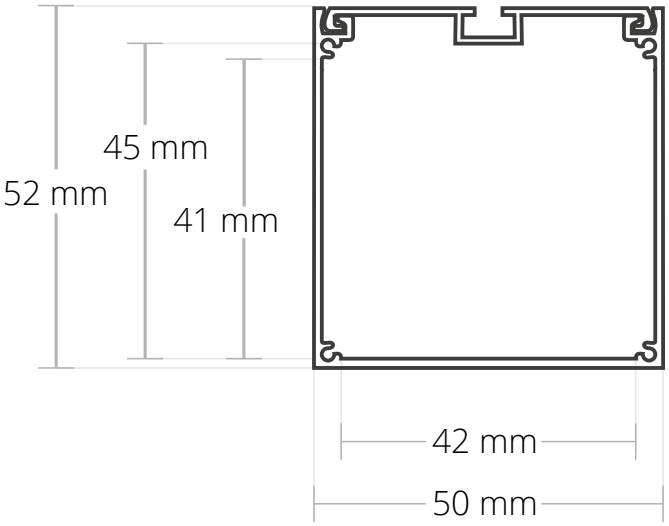

ACCESSORIES | ZUBEHÖR

Technical data sheet on www.galaxy-profiles.com
Technische Datenblätter auf www.galaxy-profiles.com

Cleaning | Degreasing
Reinigung | Entfettung

SEAL AND BOND REMOVER

8001270 Item No. | Art. Nr.
Seal and Bond Remover 500 ml (Aerosol)

Seal and bond remover is an especially high-quality technical cleaning product for removing adhesive residue, softening and removing various adhesive and sealing gums and degreasing various surfaces. The product softens most adhesives and sealants, making them easier to remove.

- Cleans and degreases the base material before using sealant and adhesive!
- Very effective! Also for tar splashes, resin, wax residue
- Evaporates quickly with no residue!
- Does not affect varnish, glass, aluminium, rubber or most plastics!
- Ideal for removing adhesive, sealant and chewing gum residue!
- Very easy to use!

Seal and Bond Remover ist ein technisch besonders hochwertiges Reinigungsprodukt zum Entfernen von Kleberückständen, zum Lösen und Weichmachen verschiedener Dicht- und Klebe-Massen, sowie zum Entfetten verschiedenster Oberflächen. Das Produkt weicht die meisten Kleber und Dichtmassen auf, um sie leichter entfernen zu können.

- Reinigt und entfettet den Untergrund vor Abdichtungs- und Verklebungsarbeiten!
- Hohes Auflösungsvermögen! Auch für Teerspritzer, Baumharz, Wachsrückstände
- Schnelle und rückstandsfreie Ablüftung!
- Greift Lack, Glas, Alu, Gummi und die meisten Kunststoffe in keinster Weise an!
- Ideal zum Entfernen von Klebstoff-, Dicht-massen- und Kaugummiresten!
- Sehr einfach in der Handhabung!

Mounting Adhesive/Adhesive Tape/ Protective Materials

Montagekleber/Klebebänder/Schutzmaterial

POWERBOND XS 330

8001450 Item No. | Art. Nr.
Powerbond XS 330 white/weiß (0100) | 290 ml Cartridge/Kartusche

8001451 Item No. | Art. Nr.
Powerbond XS 330 black/schwarz (0000) | 290 ml Cartridge/Kartusche

Powerbond XS 330 is a high-quality mounting adhesive based on the latest generation of MS polymers. Thanks to its extremely high bonding power, this product makes any mounting work easier and faster.

- For inside and out - on almost any (even slightly damp) surfaces!
- Extremely high initial adherence - does not rip or shrink!
- Long-lasting elasticity, very flexible! Fracture strain: 330%
- No solvents, hazardous softeners or isocyanates!
- Low viscosity, so very easy to work with!
- Temperature-resistant from -40°C to +100°C

Powerbond XS 330 ist ein hochwertiger Montagekleber auf Basis der neuesten Generation von MS-Polymeren. Aufgrund seiner extrem hohen Anfangshaftung macht dieses Produkt Montagearbeiten einfacher und schneller.

- Für Innen und Außen - auf nahezu allen (sogar leicht feuchten) Untergründen!
- Extrem hohe Anfangshaftung - Schrumpft und reißt nicht!
- Dauerelastisch, hohe Flexibilität! Bruchdehnung: 330 %
- Ohne Lösungsmittel, schädliche Weichmacher und Isocyanate!
- Niedrige Viskosität, dadurch sehr leicht zu verarbeiten!
- Temperaturbeständig von -40°C bis +100°C!

UNIFIX 300 S

8001536 Item No. | Art. Nr.
Unifix 300 s white/weiß (0100) | 50 ml double cartridge/Doppelkartuschen

Unifix 300 s is a fast-drying, slightly expanding 2K liquid wall plug suitable for various mounting jobs in construction and maintenance (e.g. worn-out drill holes). Thanks to excellent, fast adherence, this product makes any mouknting job significantly easier.

- Good adhesion on all building materials!
- Perfect fixation thanks to stable foam effect!
- No solvents or hazardous softeners!
- Use the mesh sleeve for precise dosage into hollow materials!
- Can easily be drilled, sanded and painted!
- Exceptional hold and stability!
- No pressure required - no damage to tiles or plaster!
- Dries fast (approx 5 mins) and hardens fast (approx 10 mins)!

Unifix 300 s ist ein schnell aushärtender und leicht expandierender 2K-Flüssigdübel, der für verschiedenste Montagearbeiten im Bereich Bau und Wartung (z.B. ausgeschlagene Bohrlöcher uvm.) geeignet ist. Aufgrund seiner schnellen und hervorragenden Haftung macht dieses Produkt Montagearbeiten erheblich einfacher.

- Gute Haftung auf sämtlichen Baumaterialien!
- Perfekte Fixierung dank stabiler Schaumwirkung!
- Ohne Lösungsmittel und schädliche Weichmacher!
- Genaue Dosierung in hohlen Materialien bei Verwendung der Siebhülse!
- Lässt sich sehr gut bohren, schleifen, überstreichen!
- Ausgezeichnete Haltbarkeit und Stabilität!
- Drucklose Verankerung - keine Beschädigung von Fliesen oder Putz!
- Schnelle Trocknung (ca. 5 Min.) und Durchhärtung (ca. 10 Min.)!

CLEAR TRANSFER ADHESIVE

8000166 Item No. | Art. Nr.
Clear Transfer Adhesive Double-Sided Tape/Doppelklebeband | 15 mm | 25 m/Rolle

Clear transfer adhesive is an almost transparent, double-sided adhesive tape for quickly and cleanly creating an adhesive bond in a range of situations.

- Very high adhesive power despite minimal thickness!
- High temperature resistance! -20°C to +150°C
- Even layer of adhesive - optimal adhesion!
- Doesn't discolour or dry out!
- Extra thin adhesive bond! 0.13mm in width
- Can be removed without residue!

Clear Transfer Adhesive ist ein nahezu transparentes, doppelseitiges Klebeband für schnelle und saubere Klebeverbindungen in zahlreichen Anwendungen.

- Trotz minimaler Dicke sehr hohe Klebekraft!
- Hohe Temperaturbeständigkeit! -20°C bis +150°C
- Gleichmässige Klebeschicht – Optimale Haftung!
- Verfärbt nicht - trocknet nicht aus!
- Extradünne Klebeverbindung! 0,13 mm stark
- Rückstandsfrei entfernbar!

WHITE FOAM TAPE

8001607 Item No. | Art. Nr.
White Foam Tape Double-Sided Tape/Doppelklebeband (PE-Foam/Schaum) | 25 mm | 25 m/Rolle

White foam tape is a double-sided adhesive tape made from PE foam with a very high-quality acrylic adhesive coating for a very high adhesive power.

- Easy to apply and work with!
- Temperature resistant from -40°C to +60°C!
- Very high-quality acrylic adhesive layer!
- Long-lasting!
- Very versatile!
- Very high tensile shear strength thanks to the solid foam core! 0.25N/mm²

White Foam Tape ist ein doppelseitig klebendes Band aus PE-Schaumstoff, das mit einer sehr hochwertigen Acrylklebeschicht versehen ist und dadurch eine sehr hohe Anfangsklebekraft hat.

- Leicht anzubringen und zu verarbeiten!
- Temperaturbeständig von -40°C bis +60°C!
- Sehr hochwertige Acrylklebeschicht!
- Langlebig!
- Sehr große Anwendungsvielfalt!
- Hohe Scherzugfestigkeit durch soliden Schaumkern! 0,25 N/mm²

MOULDING TAPE

8000161 Item No. | Art. Nr.
Moulding Tape Double-Sided Tape/Doppelklebeband (PU-Foam/Schaum) 6 mm x 0,8 mm | 10 m/Rolle

8000162 Item No. | Art. Nr.
Moulding Tape Double-Sided Tape/Doppelklebeband (PU-Foam/Schaum) 12 mm x 0,8 mm | 10 m/Rolle

8000165 Item No. | Art. Nr.
Moulding Tape Double-Sided Tape/Doppelklebeband (PU-Foam/Schaum) 25 mm x 0,8 mm | 10 m/Rolle

Moulding tape is an especially high-quality, correctable, double-sided adhesive tape based on polyurethane foam - exceptionally suited to many adhesion jobs inside and out.

- Temperature resistant from -40°C to +95°C! And up to +150°C for short periods
- Can be repositioned several times! Within approx 5 minutes
- High tensile and adhesive force! 6.1kg/cm²
- Resistant to water, weak acids and weather effects!
- Retains its elasticity! Fracture strain: 220%
- Absorbs practically no liquid! Closed cell structure

Moulding Tape ist ein besonders hochwertiges, korrigierbares, doppelseitig klebendes Band auf Polyurethan-Schaumbasis - hervorragend geeignet für viele Verklebungen im Innen- und Außenbereich.

- Temperaturbeständig von -40°C bis +95°C! Kurzfristig bis zu +150°C
- Mehrmaliges Neupositionieren möglich! Innerhalb von ca. 5 Minuten
- Hohe Zug- und Haft-Kraft! 6,1 kg/cm²
- Beständig gegen Wasser, schwache Säuren und Witterungseinflüsse!
- Dauerelastisch! Bruchdehnung: 220 %
- Nimmt praktisch keine Feuchtigkeit auf! Geschlossene Zellstruktur

EASY GRIP GUN

8001490 Item No. | Art. Nr.
Easy Grip Gun | Cartridges up to 310ml | Kartuschen bis 310ml

This handheld cartridge gun boasts an extra strong transfer of energy and an open slot for up to 310ml.

Die Hand-Kartuschenpistole hat eine extra starke Übersetzung sowie eine offene Aufnahme bis 310 ml.

Sealant/Filler/Impregnation
Abdichtung/Füllmaterial/Imprägnierung

EASY SEAL XS

8001381 Item No. | Art. Nr.
Easy Seal XS transparent (6090) | 310 ml Cartridge/Kartusche

Easy Seal XS is a unique, neutral hardening, acid-free, solvent-free and oxime-free universal polymer sealant based on odour-neutral alcoxyl polysiloxane for the secure, flexible sealing of various construction and connection joints on a variety of base materials.

- Absolutely harmless to health and odour-neutral!
- Acid-free, solvent-free and oxime-free!
- High UV and temperature resistance! -40°C to +150°C
- 100% colour fastness - no discolouration or yellowing!
- Excellent resistance to water and mould!
- Retains its elasticity! 215% fracture strain

Easy Seal XS ist eine einzigartige, neutral aushärtende, säure-, lösungsmittel- und oximfreie universelle Polymer-Dichtmasse auf Basis geruchsneutraler Alcoxyl-Polysiloxane zum sicheren und dauerhaft elastischen Abdichten diverser Konstruktions- und Anschlussfugen auf verschiedensten Untergründen.

- Absolut gesundheitsunschädlich und geruchsneutral!
- Säure-, lösungsmittel- und oximfrei!
- Hohe UV- und Temperaturbeständigkeit! -40 °C bis +150 °C
- 100 % Farbechtheit - kein Verfärben und Vergilben!
- Ausgezeichnete Wasserbeständigkeit und Schimmelresistenz!
- Dauerelastisch! 215 % Bruchdehnung

ADHESEAL

8000143 Item No. | Art. Nr.
Adheseal white/weiß (0100) | 290ml Cartridge/Kartusche

8001430 Item No. | Art. Nr.
Adheseal black/schwarz (0000) | 290ml Cartridge/Kartusche

Adheseal is a unique, especially high-quality, wet-on-wet paintable, permanently elastic adhesive and sealant based on an MS polymer - Adheseal provides perfect adhesion even on awkward materials!

- Temperature resistant from -40°C to +100°C!
- Very high adhesive power! 26kg/cm²
- Extremely high fracture strain! 400%
- Very good UV resistance!
- Solvent-free and isocyanate-free!
- Impressive long-lasting elasticity!

Adheseal ist eine einzigartige, besonders hochwertige, nass in nass überlackierbare, dauerhaft elastische Klebe- und Dichtmasse auf MS-Polymerbasis - Adheseal bietet selbst auf heiklen Materialien eine einwandfreie Haftung!

- Temperaturbeständig: -40 bis +100 °C!
- Sehr hohes Haftvermögen! 26 kg/cm²
- Extrem hohe Bruchdehnung! 400 %
- Sehr gute UV-Beständigkeit!
- Lösungsmittel- und Isocyanatfrei!
- Beeindruckende, dauerhafte Elastizität!

SEAL FLUID

8001274 Item No. | Art. Nr.
Seal Fluid | 500ml Spray Bottle/Sprühflasche

Seal Fluid is a special solution for smoothing humidity-hardening sealants such as Innotec Easy Seal XS (universal polymer sealant). Thanks to its mild formula, Seal Fluid can be used on almost all surfaces.

- Especially mild special formula!
- Can be used on almost any surface!
- Solvent-free!
- Ready to use!
- Ideal for smoothing various sealants! Easy Seal XS, Adheseal, Safe Seal IQ

Seal Fluid ist eine Speziallösung zum Ausglätten von luftfeuchtigkeitshärtenden Dichtmassen wie z.B. Innotec Easy Seal XS (Universelle Polymer-Dichtmasse). Dank seiner milden Zusammensetzung ist Seal Fluid auf fast allen Flächen sicher anwendbar.

- Besonders milde Spezial-Formel!
- Auf nahezu jedem Untergrund anwendbar!
- Lösungsmittelfrei!
- Gebrauchsfertig!
- Ideal zum Ausglätten verschiedenster Dichtmassen! Easy Seal XS, Adheseal, Safe Seal IQ

ELECTRO SEAL

8001440 Item No. | Art. Nr.
Electro Seal 3 x 15 ml Tubes/Packs | Tuben/Packung

Electro Seal is a unique, blue liquid sealant based on polymer rubber for the optimal insulation and protection of electrical components such as wires, plugs, sensors etc. Electro Seal is easy to apply precisely, even in hard-to-reach places.

- Easy to apply very precisely!
- Once fully dry (touch-dry after 10 mins), flexible and vibration-resistant!
- Very high dielectric strength! (40,000 V/mm)
- Excellent stability!
- Excellent moisture resistance!
- High temperature resistance! (-35°C to +120°C)

Electro Seal ist eine einzigartige blaue Flüssigdichtung auf Polymer-Kautschuk Basis zum optimalen Isolieren und Schützen von elektrischen Komponenten, wie Verdrahtungen, Stecker, Sensoren etc. Electro Seal ist einfach und sehr präzise anzubringen, sogar an schwer zugänglichen Stellen.

- Einfach und sehr präzise anzubringen!
- Nach Durchtrocknung (grifftrocken nach 10 Min.) flexibel und vibrationsfest!
- Sehr hohe Durchschlagsfestigkeit! (40.000 V/mm)
- Ausgezeichnetes Standvermögen!
- Ausgezeichnete Feuchtigkeitsbeständigkeit!
- Hohe Temperaturbeständigkeit! (-35°C bis +120°C)

IMPRISOL PROJECT

8001488 Item No. | Art. Nr.
Imprisol Project | 1.000 ml Can/Dose

Imprisol Project is a protective treatment product for wood substructures and panel undercoats to ensure better adhesion for Adheseal Project. Adheseal Project can be applied to the primer after 10 mins and up to 20 days without further activation.

- Enough for around 100 metres of adhesion - at a width of 10-15 cm

Imprisol Project dient als Schutz- und Imprägnierprodukt für Holz-Unterkonstruktionen und Platten-Voranstriche und zur Haftungsverbesserung für Adheseal Project. Adheseal Project kann bereits nach 10 Min. bis hin zu 20 Tagen ohne erneute Aktivierung auf den Primer aufgetragen werden.

- Reicht für ca. 100 Laufmeter Verklebungsstrecke – bei einer Breite von 10 - 15 cm

GLASS/BODY PRIMER

8001476 Item No. | Art. Nr.
Glass/Body Primer black/schwarz (0000) | 30 ml Can/Dose

Glass/Body Primer is a black UV-resistant primer to repair damage to the ceramic edge of screens or damage to the screen that the adhesive has to stick to.

- Excellent hold!
- Reduces corrosion!
- Good UV protection!
- Fast-drying!

Glass/Body Primer ist ein schwarzer UV-beständiger Primer zur Ausbesserung von Beschädigungen am keramischen Rand von Scheiben oder Beschädigungen am Scheibenfalz, an dem der Scheibenkleber haften muss.

- Ergibt ausgezeichnete Haftung!
- Korrosionshemmend!
- Guter UV-Schutz!
- Trocknet schnell!

EASY GRIP GUN

8001490 Item No. | Art. Nr.
Easy Grip Gun | Cartridges up to 310ml | Kartuschen bis 310ml

This handheld cartridge gun boasts an extra strong transfer of energy and an open slot for up to 310ml.

Die Hand-Kartuschenpistole hat eine extra starke Übersetzung sowie eine offene Aufnahme bis 310 ml.

INDEX BY PROFILE SYSTEMS | NACH PROFILSYSTEMEN

PL SYSTEM S. 28

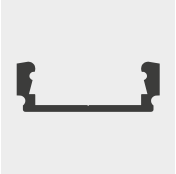

PL1 S. 28
max. 12 mm

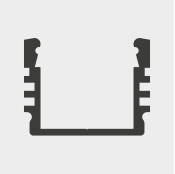

PL2 S. 32
max. 12 mm

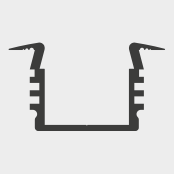

PL3 S. 36
max. 12 mm

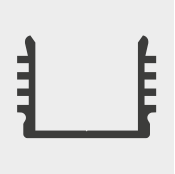

PL5 S. 40
max. 12 mm

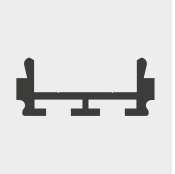

PL6 S. 48
max. 12 mm

PL7 S. 52
max. 12 mm

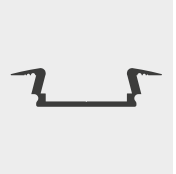

PL8 S. 56
max. 12 mm

PL9 S. 60
max. 14 mm

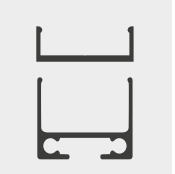

PL10 S. 64

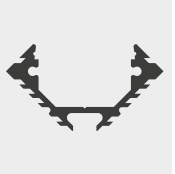

PL11 S. 70
max. 12 mm

PL12 S. 74
max. 12 mm

PL13 S. 78
max. 12 mm

PO SYSTEM S. 82

PO1 S. 82
max. 12 mm

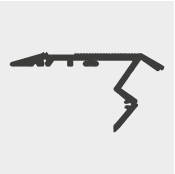

PO2 S. 86
max. 13 mm

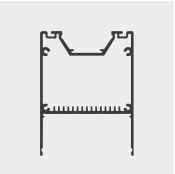

PO3 S. 90
max. 57 mm

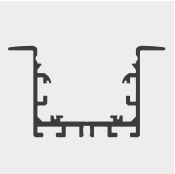

PO4 S. 94
max. 21 mm

PO13 S. 98
max. 15 mm

PO14 S. 102
max. 12 mm

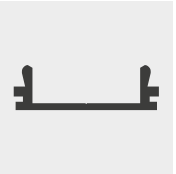

PO15 S. 106
max. 12 mm

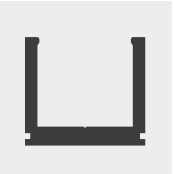

PO16 S. 110
max. 8 mm

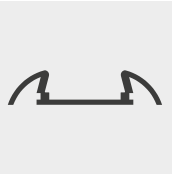

PO17 S. 114
max. 11 mm

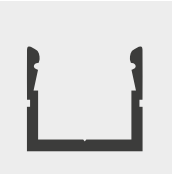

PO18 S. 118
max. 6 mm

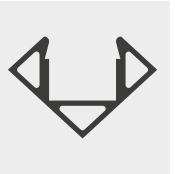

PO23 S. 122
max. 11 mm

PL SYSTEM S. 28

PN4 S. 126
max. 24 mm

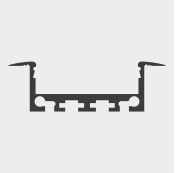

PN5 S. 132
max. 24 mm

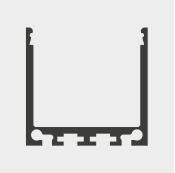

PN6 S. 138
max. 24 mm

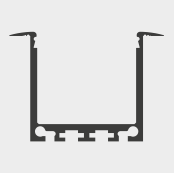

PN7 S. 144
max. 24 mm

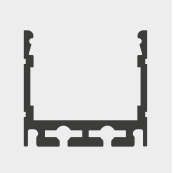

PN8 S. 150
max. 16 mm

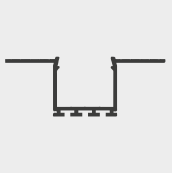

PN9 S. 154
max. 24 mm

PN10 S. 158
max. 13 mm

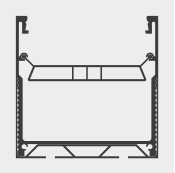

PN12 S. 162
max. 50 mm

NEW

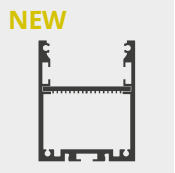

PN17 S. 166
max. 35 mm

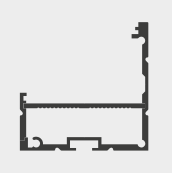

PN18 S. 170
max. 35 mm

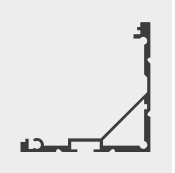

PN19 S. 174
max. 20 mm

NEW

PN20 S. 178
max. 20 mm

NEW

PN21 S. 182
max. 20 mm

PN33 S. 186
max. 15 mm

FP SYSTEM S. 190

NEW

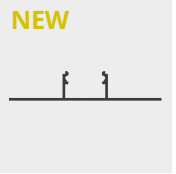

FP1 S. 190
max. 14 mm

NEW

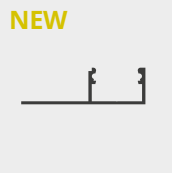

FP2 S. 194
max. 14 mm

NEW

FP5 S. 198
max. 12 mm

NEW

FP8 S. 202
max. 14 mm

PI SYSTEM S. 206

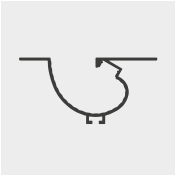

PI1 S. 206
max. 13 mm

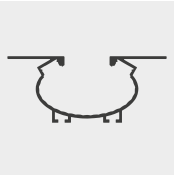

PI2 S. 210
max. 13 mm

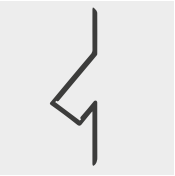

PI3 S. 214
max. 13 mm

TBP SYSTEM S. 218

NEW

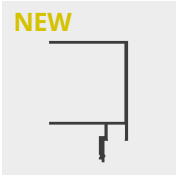

TBP1
S. 218
max. 6 mm

NEW

TBP1.1
S. 218
max. 15 mm

NEW

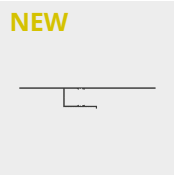

TBP2
S. 224
max. 11 mm

NEW

TBP2.1
S. 224
max. 11 mm

NEW

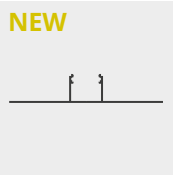

TBP3
S. 230
max. 14 mm

NEW

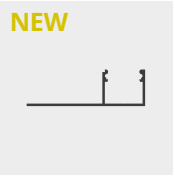

TBP4
S. 234
max. 14 mm

NEW

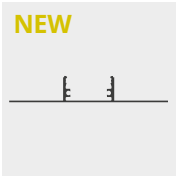

TBP5
S. 238
max. 20 mm

NEW

TBP6
S. 244
max. 14 mm

NEW

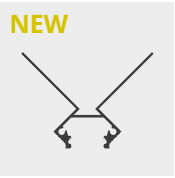

TBP7
S. 248
max. 12 mm

NEW

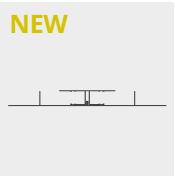

TBP10
S. 252
max. 11 mm

NEW

TBP11
S. 256
max. 11 mm

NEW

TBP12
S. 260
max. 11 mm

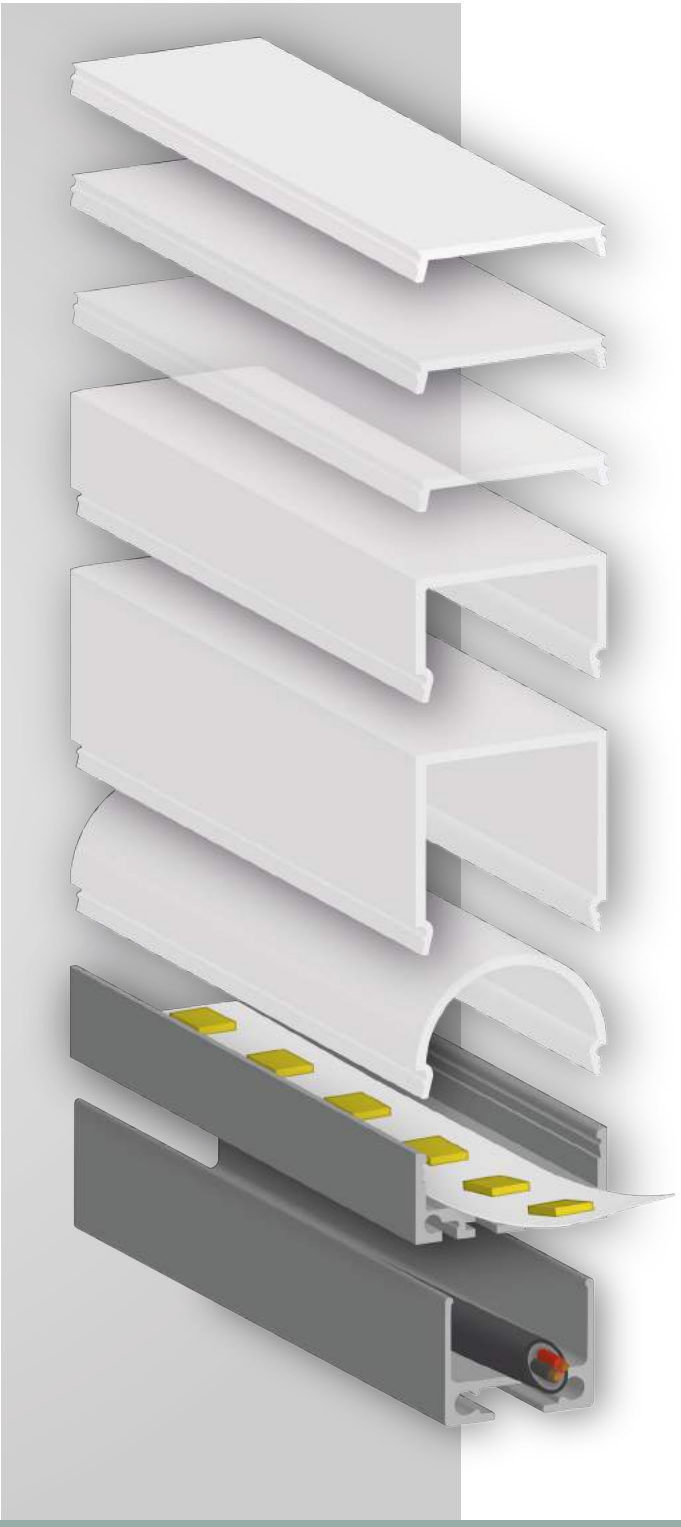

Join now!

WWW.GALAXY-PROFILES.COM

Unrestricted access to GALAXY® profiles.

- All products
- Detailed specifications
- Applications

Prices and terms as well!

FOR WHOLESALERS/RETAILERS, INDUSTRIE AND COMMERCIAL END-USERS.

Jetzt registrieren!

WWW.GALAXY-PROFILES.COM

Uneingeschränkter Zugriff auf GALAXY® profiles.

- Alle Produkte
- Detaillierte Spezifikationen
- Anwendungen

Mit Preisen und Konditionen!

FÜR GROSS-/FACHHANDEL, INDUSTRIE UND GEWERBLICHE ENDABNEHMER.

ALL PRODUCTS AND APPLICATIONS
ALLE PRODUKTE UND ANWENDUNGEN

DETAILED SPECIFICATIONS
DETAILLIERTE SPEZIFIKATIONEN

PRICES AND TERMS AS WELL
MIT PREISEN UND KONDITIONEN

Your added value by GALAXY® profiles

- Intelligent product design
- Unique product compatibility
- Guaranteed product quality
- Best price-perfomance ratio
- Sustainable product availability and spare parts supply
- High product availability ex stock
- Many years of experience and know-how
- Competent specialist advice
- First-class comprehensive and personal service
- Customized assembling
- OEM production – standard profiles with 5,5 m length/standard covers with 6 m length
- Customized packaging/labeling on demand
- Sales support
  - Marketing materials
  - Sample boxes
  - Professional product catalogues in any language

PERSONAL ADVICE ON THE SITE

Ihr Mehrwert mit GALAXY® profiles!

- Intelligentes Produktdesign
- Einzigartige Produktkompatibilität
- Garantierte Produktqualität
- Ausgezeichnetes Preis-/Leisungsverhältnis
- Nachhaltige Produkt- und Ersatzteilverfügbarkeit
- Hohe Produktverfügbarkeit ab Lager
- Langjährige Erfahrung und Know-how
- Kompetente/Zuverlässige Fachberatung
- Wirtschaftliche Stabilität des Unternehmens
- Full-Service und persönlicher Support
- Kundenspezifische Konfektionierung nach Maß
- OEM Fertigung bei Standard-Alu-Profilen bis 5,5 m/bei Abdeckungen bis 6 m – ohne Gärungsschnitt!
- Kundenspezifische Verpackung/Etikettierung etc.
- Vertriebsunterstützung mit
  - Marketingmaterial,
  - Musterboxen und
  - professionellen Produktkatalogen (auch als hochwertige Printversion) – in jeder Sprache!

PERSÖNLICHE BERATUNG VOR ORT!

GALAXY® profiles

Perfect Light Lines

GALAXY® profiles GmbH
Moos 7a | 6410 Telfs
Austria | Europe

T +43 5262 22103
M info@galaxy-profiles.com
W www.galaxy-profiles.com

Homogeneous lighting with perfect line lights from GALAXY® profiles

- Guaranteed product quality at the best price-performance ratio
- Intelligent product design with unique product compatibility
- An unlimited variety of designs and high product availability
- Many years of experience and know-how
- Competent specialist advice and a first-class comprehensive service

BECOME OUR DISTRIBUTOR FOR GALAXY® PROFILES.
www.galaxy-profiles.com

- Garantierte Produktqualität zum besten Preis-/Leistungsverhältnis
- Intelligentes Produktdesign mit einzigartiger Produktkompatibilität
- Grenzenlose Designvielfalt und hohe Produktverfügbarkeit
- Langjährige Erfahrung und Know-how
- Kompetente Fachberatung und erstklassiger Full-Service

WERDEN SIE UNSER VERTRIEBSPARTNER FÜR GALAXY® PROFILES.
www.galaxy-profiles.com

GALAXY® profiles GmbH
Moos 7a | 6410 Telfs
Austria | Europe

T +43 5262 22103
M info@galaxy-profiles.com
W www.galaxy-profiles.com

GALAXY® profiles
Perfect Light Lines